ЛЕНИНГРАДСКИЙ ГОРОДСКОЙ СОВЕТ ДЕПУТАТОВ ТРУДЯЩИХСЯ ИСПОЛНИТЕЛЬНЫЙ КОМИТЕТ
АРХИТЕКТУРНО-ПЛАНИРОВОЧНОЕ УПРАВЛЕНИЕ
ПРОЕКТНЫЙ ИНСТИТУТ ЛЕНПРОЕКТ

СЕРИЯ 1Лг-606 ТИПОВЫХ ПРОЕКТОВ
КРУПНОПАНЕЛЬНЫХ ЖИЛЫХ ДОМОВ

ТИПОВОЙ ПРОЕКТ
1Лг-606

9-ЭТАЖНЫЙ 7-СЕКЦИОННЫЙ 426-КВАРТИРНЫЙ ЖИЛОЙ ДОМ

АЛЬБОМ II
ТИПОВЫЕ ЧЕРТЕЖИ СЕРИИ

РАЗДЕЛ 2
ЧЕРТЕЖИ САНТЕХНИЧЕСКОГО ОБОРУДОВАНИЯ

СТТ

РАЗРАБОТАН МАСТЕРСКОЙ N4 ЛЕНПРОЕКТА
1964

Наименование чертежа	N листа	N стр.
Перечень санитарно-технического оборудования (сантехкабины)	СТТ	
Раздельные санитарно-технические кабины		
СТК-3кл. Планы канализации, холодного, горячего		
водопровода и отопления ш. 6715/16	01	
Раздельные санитарно-технические кабины		
СТК-3кл. Разрезы. ш. 6715/16	02	
Раздельные санитарно-технические кабины		
СТК-3к. Планы канализации, холодного,		
горячего водопровода и отопления ш. 6715/16	03	
Раздельные санитарно-технические		
кабины СТК-3кл. Разрезы ш. 6715/16	04	
Раздельные санитарно-технические кабины		
СТК-3кл. и СТК-3к. Схемы канализации и		
отопления. ш. 6715/16	05	
Раздельные санитарно-технические кабины		
СТК-3кл и СТК-3к		
Схемы холодного и горячего водопровода ш. 6715/16	06	
Раздельные санитарно-технические кабины		
СТК-3кл и СТК-3к		
Спецификация оборудования и материалов ш. 6715/16	07	

ЛЕНПРОЕКТ	Гл. конст. м. — Ильина; Гл. архит. пр-та — Русаков; Гл. инж. ин-та — Калинов; Гл. конструктор ин-та — Панфилов; Мастерская N 4; Руков. маст. — Васильев	Разработал: Инженер ОВ — Васильев; Инженер ВК — Васильев; Инженер ЭО — Васильев; Инженер ЭЛ — Васильев; Инженер СВЯЗИ — Васильев; Согласов.: Гл. инж. оборуд. — Лихачев; Рассмотрел	Проверил: Цейтлин; Лугачев; Внесены изменения: Дата, Рег. N, Должн., Подпись, Фамилия

Шифр: 6715/16

Дата: 12.64

ЧЕРТЕЖИ ОБЩИЕ НА СЕРИЮ	Перечень санитарно-технического оборудования (сантехкабины)	СЕРИЯ 1Лг-606	ЛИСТ СТТ	1964

План канализации

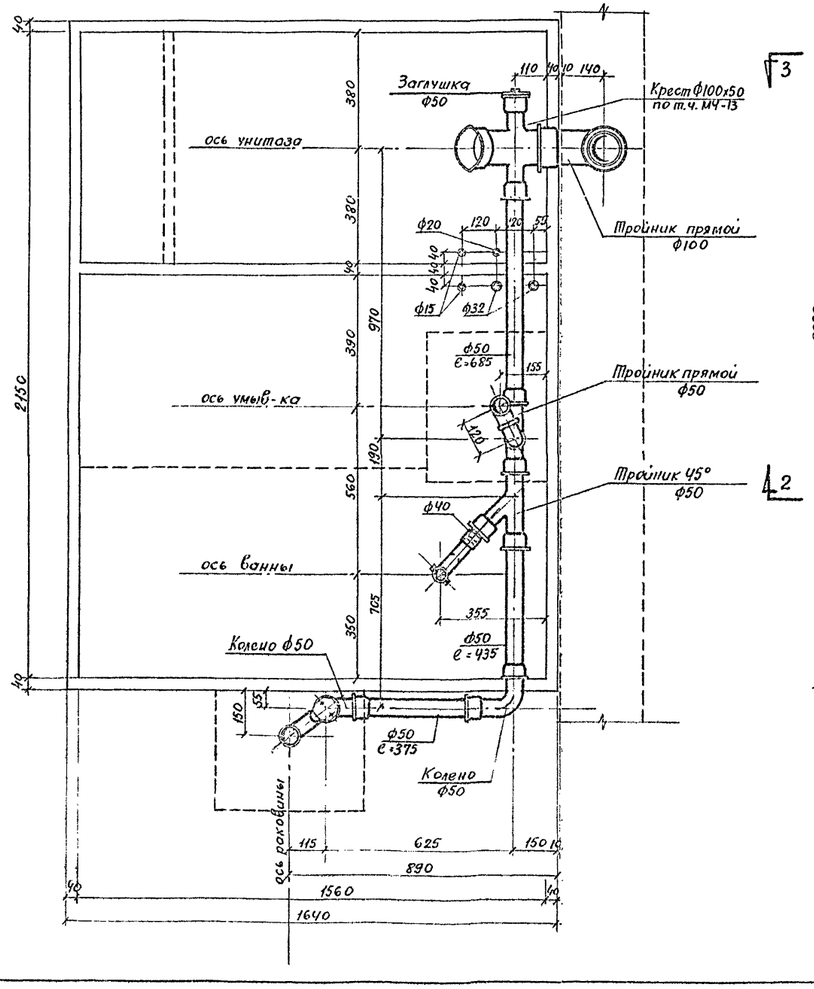

План холодного водопровода

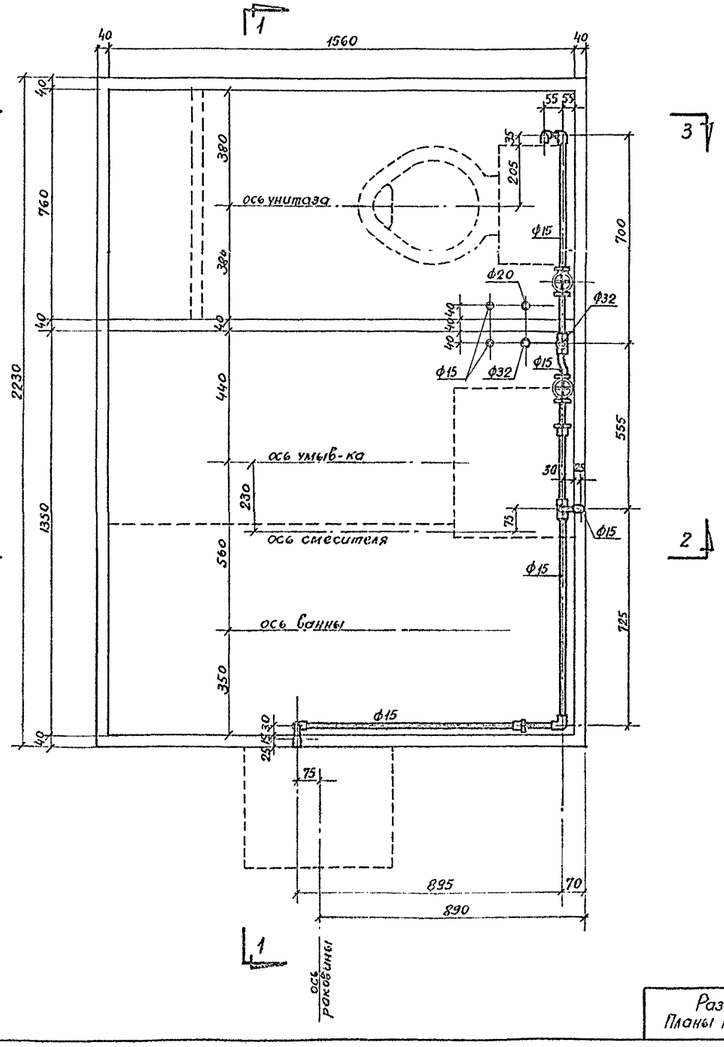

План горячего водопровода и отопления

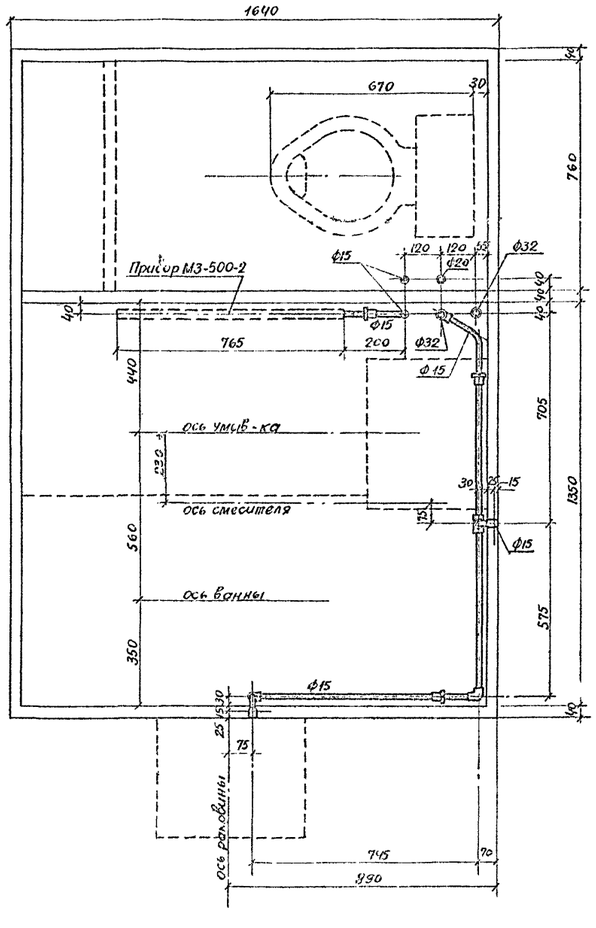

Раздельные санитарно-технические кабины СТК-ЭКЛ. Планы канализации, холодного, горяч. водопр. и отопления.	9 этажные крупнопанельные жилые дома ДСК-6	Лист 01	1964				

ЛГ-606 Пр.2 VI

ЛЕНПРОЕКТ	Нач. отдела	Рук. сектора	Рук. группы	Проектировщ.	Гл. арх. пр-та	Внесены изменения	Подп. Фамилия
Инженерный отдел						Дата	Дол.
Гл. инж. ин-та	Капунов					Рег. №	
Гл. сант. ин-та	Матов						
Шифр 6715/16							
Дата VII 1964							

ЛЕНПРОЕКТ
Инженерный отдел

Шифр 6715/16
Дата VIII 1964

Разрез 1-1

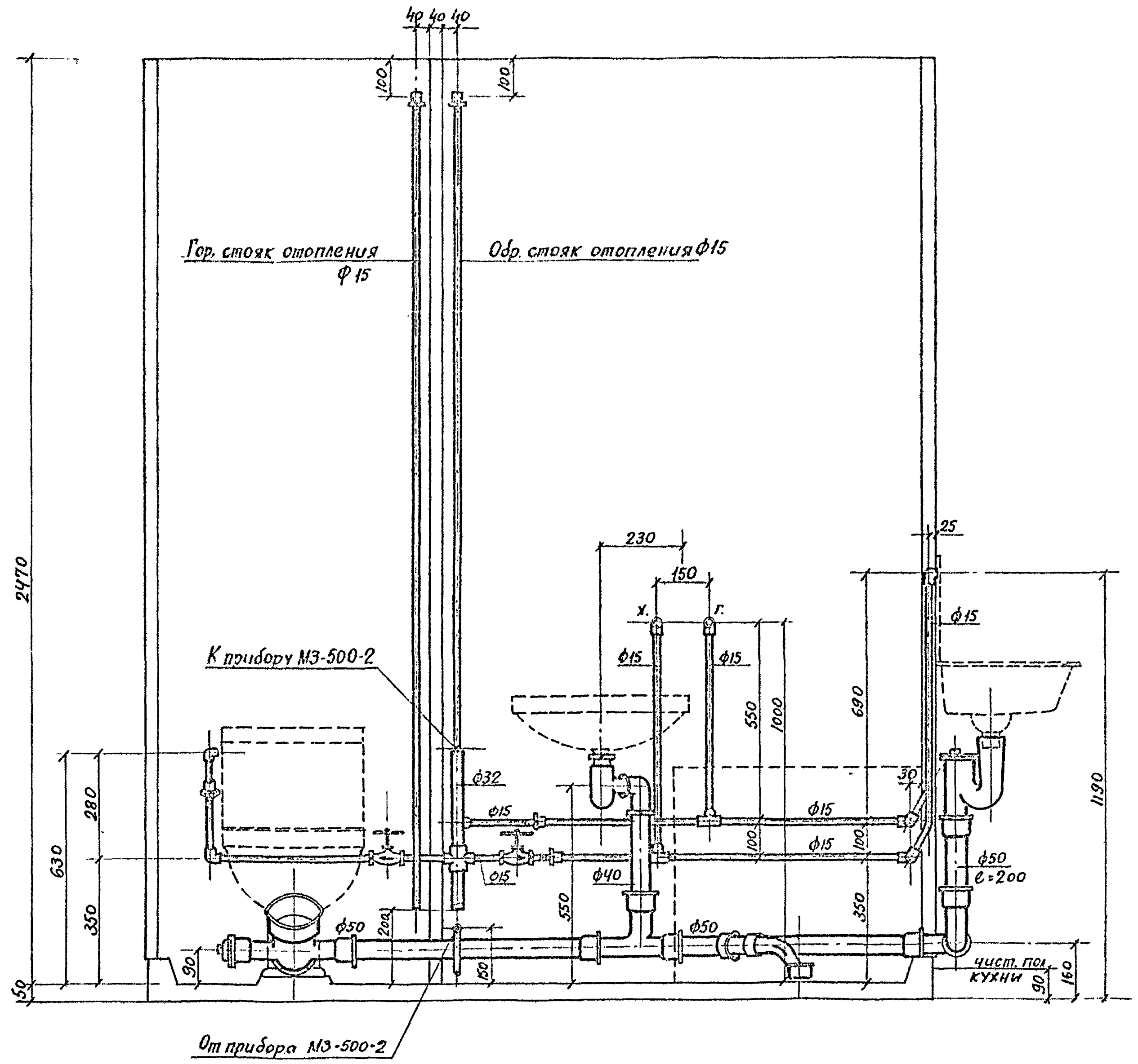

Разрез 2-2

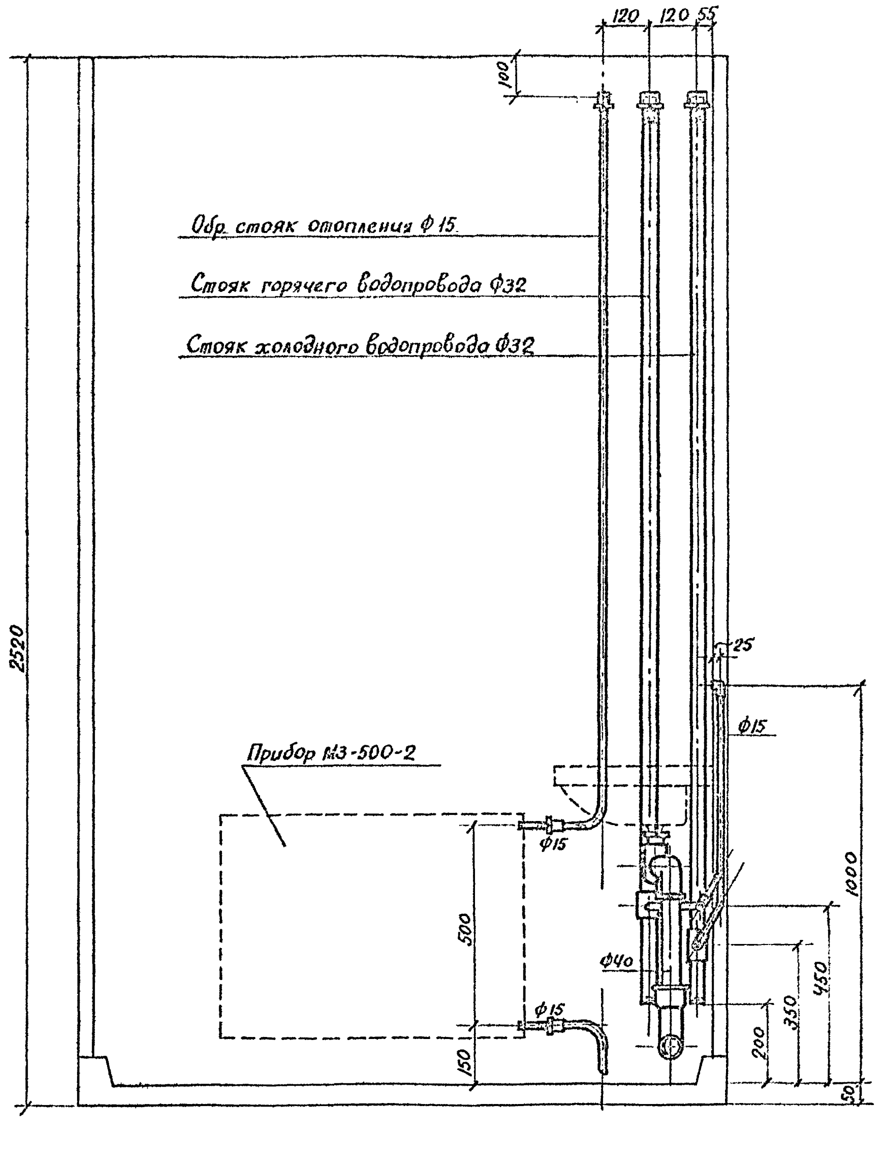

Разрез 3-3

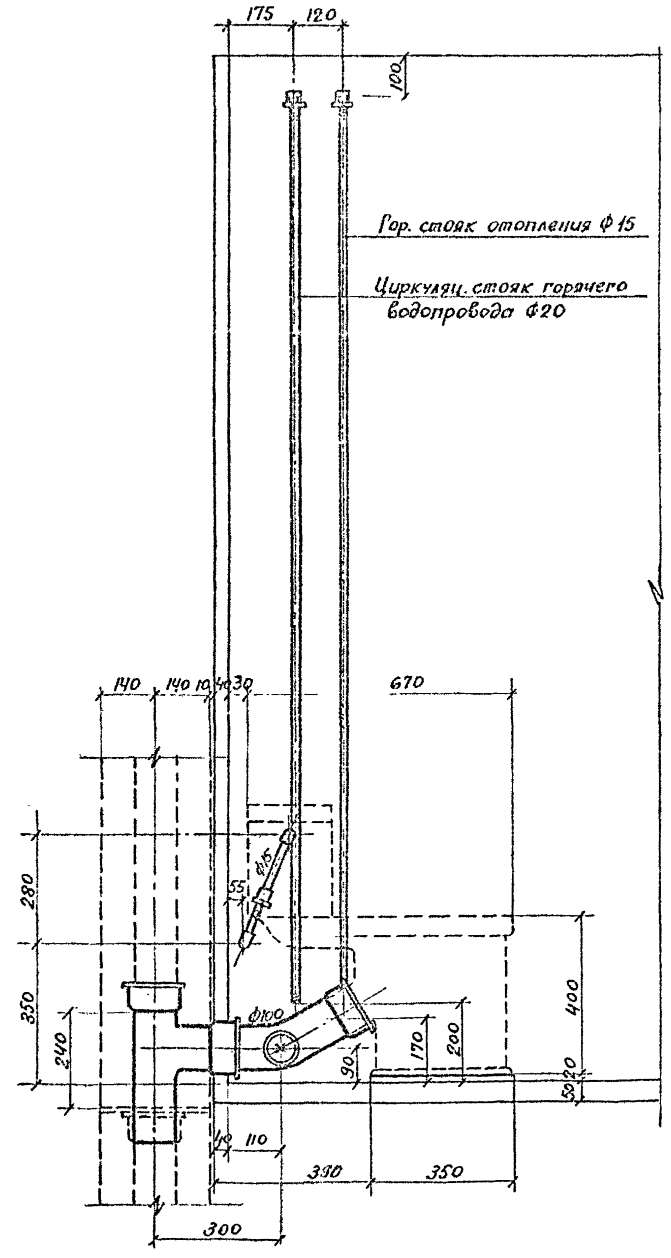

Раздельные санитарно-технические кабины СТК-3КЛ. Разрезы.	9 этажные крупнопанельные жилые дома ДСК-6	Лист 02	1964

План канализации

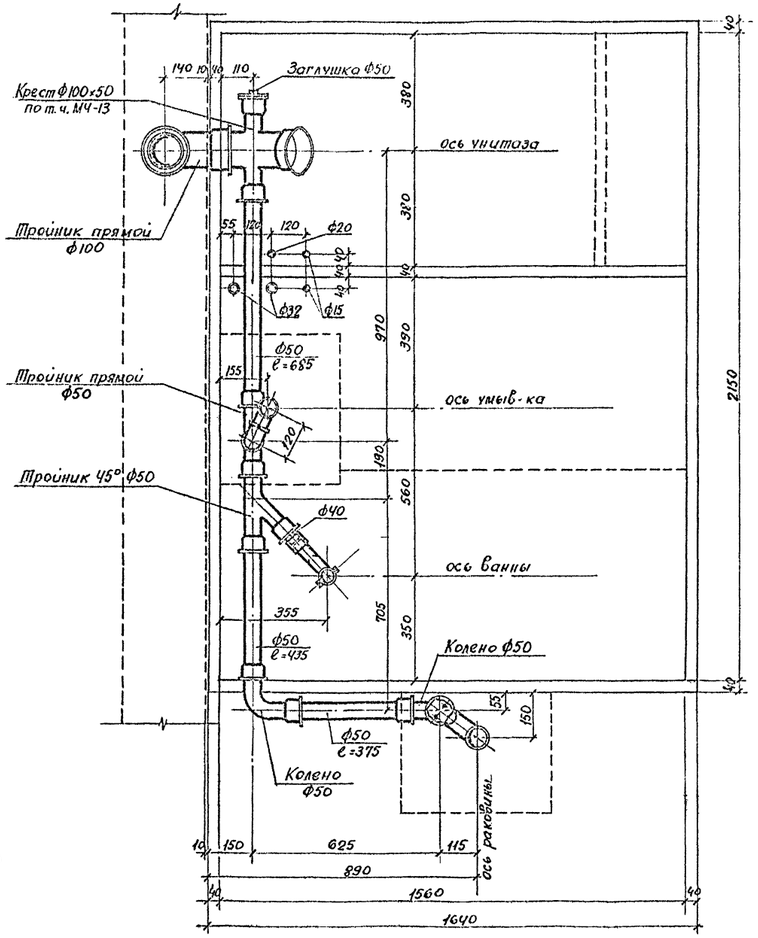

План холодного водопровода

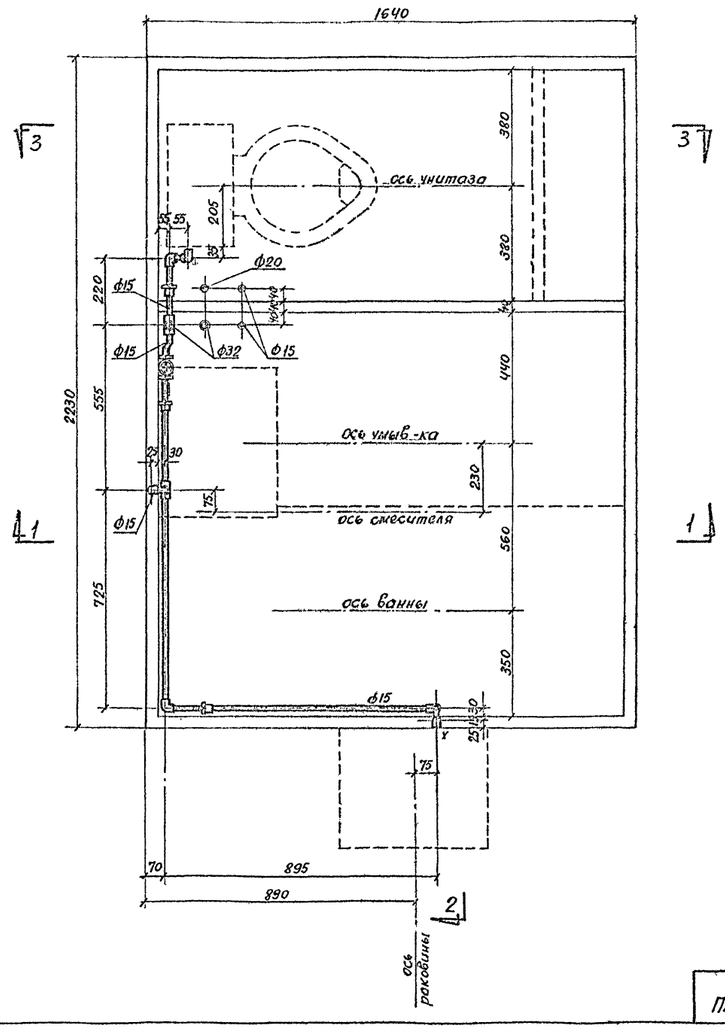

План горячего водопровода и отопления

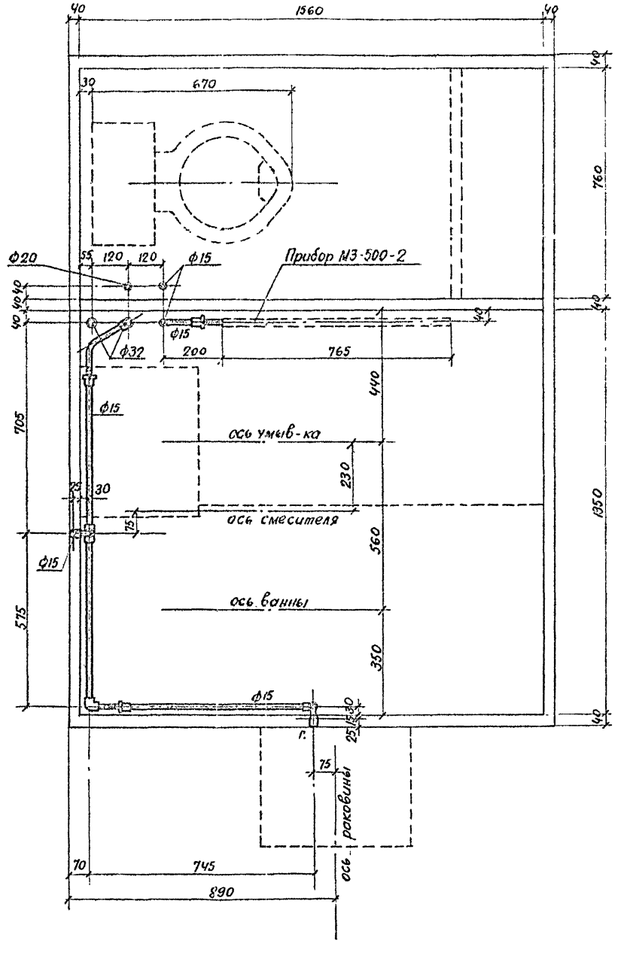

Раздельные санитарно-технические кабины СТК-3К. Планы канализации, холодного, горячего водопровода и отопления	9 этажные крупнопанельные жилые дома ДСК-6	Лист 03	1964

ЛЕНПРОЕКТ
Инженерный отдел
Шифр 6713/16
Дата VII 1964

1ПГ-606 ц.р.2 VI

Разрез 1-1

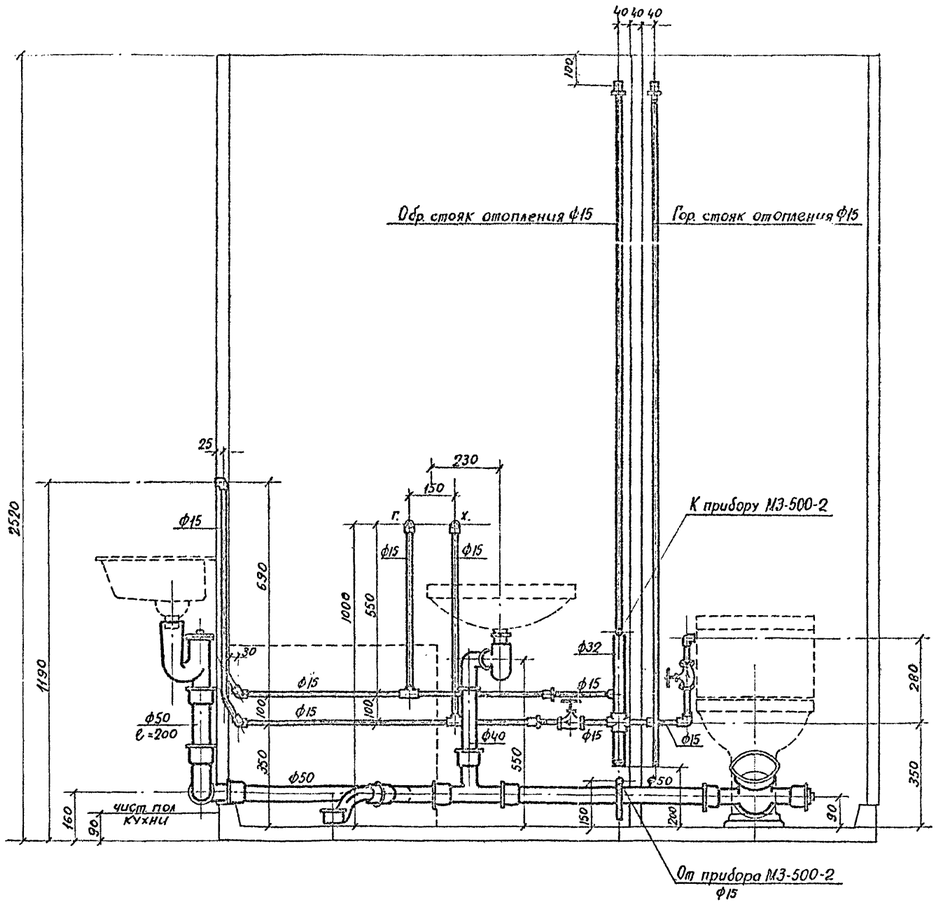

Разрез 2-2

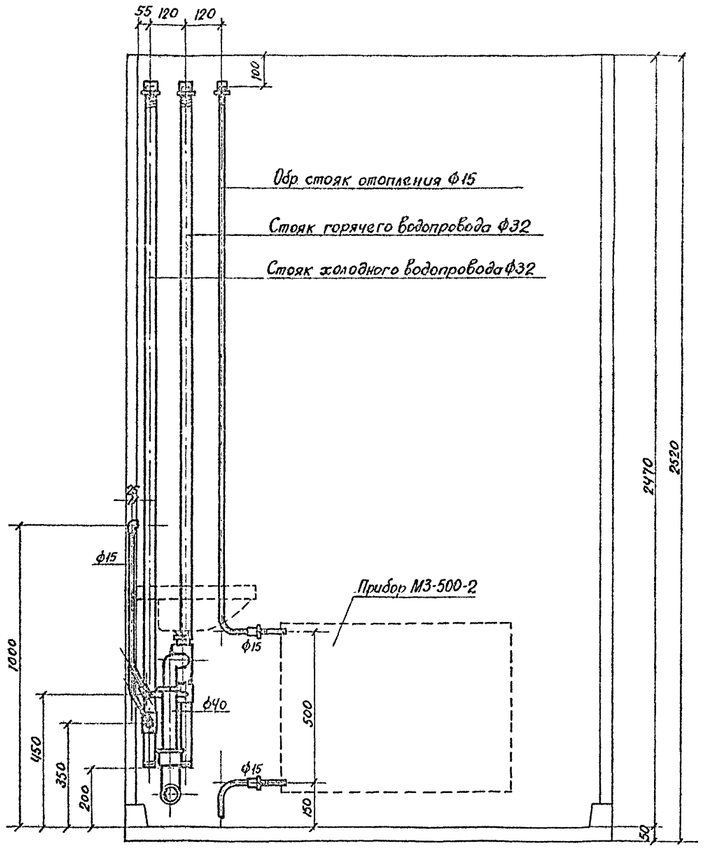

Разрез 3-3

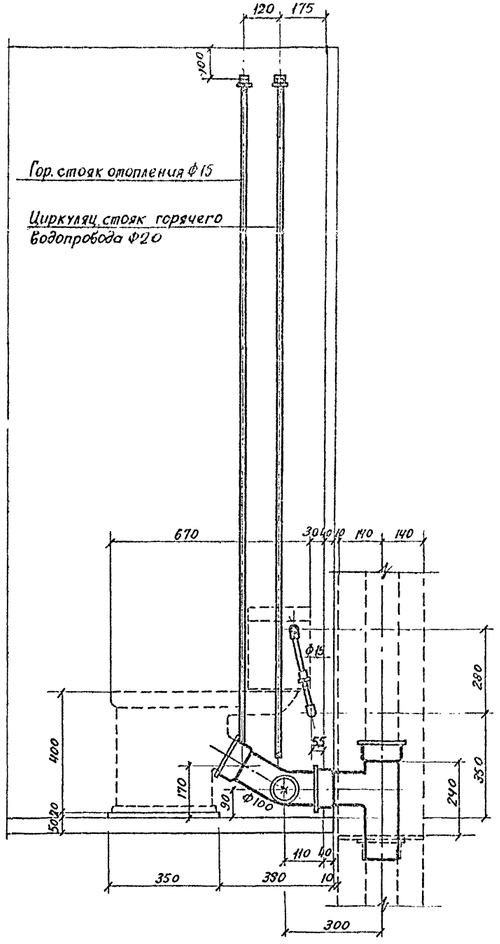

ЛЕНПРОЕКТ Инженерный отдел	Нач. отдела	Рук. сектора	Рук. группы	Инж. конструктор	Борбачев	Проверил	Внесены изменения
					Лесов	Аничев	Рег. № Дата
					Лесов	Ковалевский	Подп. Фамилия
	Проектировщ.	Гл. спец. ин-ж.	Гл. сант. ин-ж.	Гл. ин-ж.	Захарова		
	Гл. арх. пр-ния	Капунов	Попов		Русаков		

Шифр 6718/16

Дата VIII 1964

Раздельные санитарно-технические кабины СПК-3К. Разрезы.

9 этажные крупнопанельные жилые дома ДСК-6

Лист 04

1964

1Г-606 ii р 2. VI

Схема канализации левого раздельного санузла (каб. СТК-3КЛ)

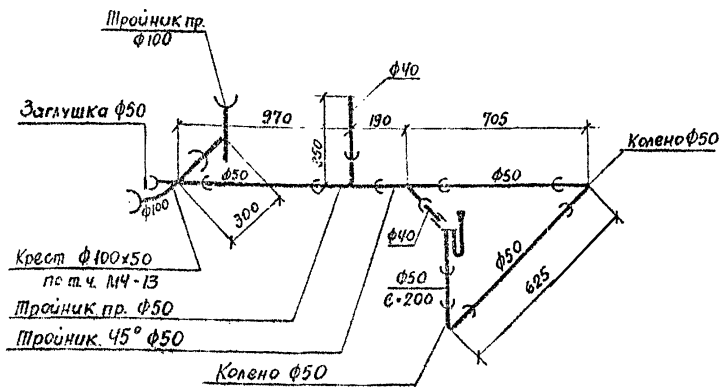

Схема отопления левого раздельного санузла верхнего этажа (каб. СТК-3КЛ)

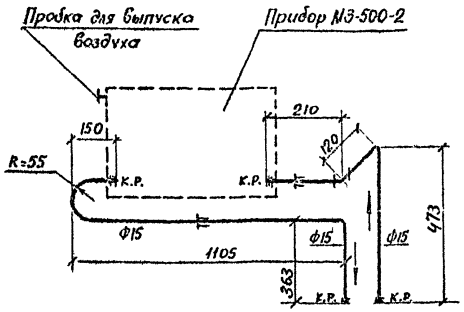

Схема отопления правого раздельного санузла верхнего этажа (каб. СТК-3К)

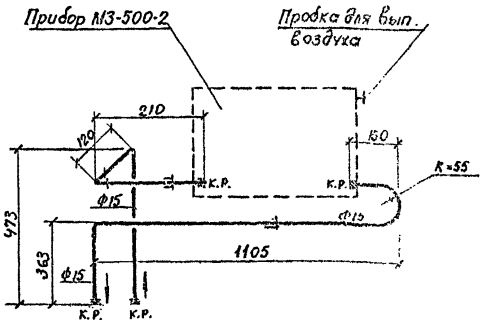

Схема канализации правого раздельного санузла (каб. СТК-3К)

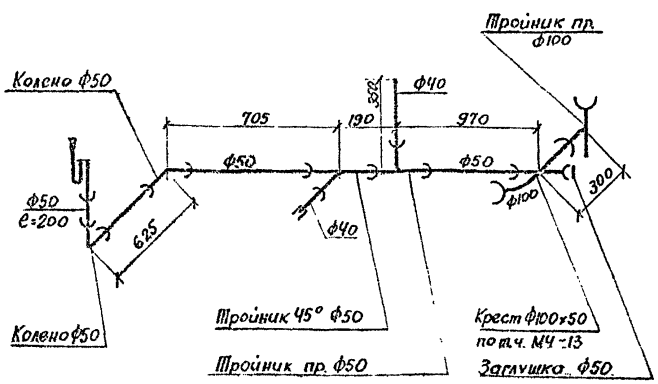

Схема стояка отопления левого раздельного санузла типового этажа (каб. СТК-3КЛ)

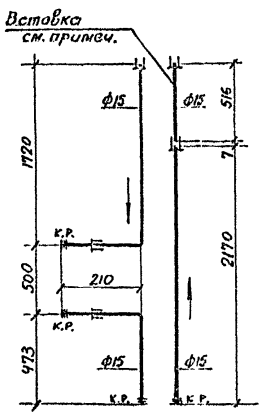

Схема стояка отопления правого раздельного санузла типового этажа (каб. СТК-3К)

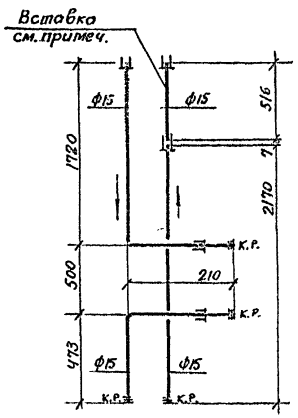

Примечание

1. В последнем этаже стояк горячего отопления монтируется без вставки.

Раздельные санитарно-технические кабины СТК-3КЛ и СТК-3К. Схемы канализации и отопления.	9 этажные крупнопанельные жилые дома ДСК-6	Лист 05	1964

Шифр 6715/16

Дата VII 1964

ЛЕНПРОЕКТ

Инженерный отдел

Нач. отдела — Рук. сектора — Рук. группы — Проектировщ. — Гл. арх. пр-та — Гл. инж-та — Гл. сант. инж.

Копачев — Матиа

Бородачев — Лев — Лев — Захарова — Русаков

Инж. конструктор — Бл. — 08.

Подбитрем — Пугачев — Коваленко

Проверил — Внесены изменения — Дата — Подп. — Должн. — Фамилия

1АГ-606 кн 2 VI

Схема холодного водопровода левого раздельного санузла верхнего этажа (каб. СТК-3КЛ)

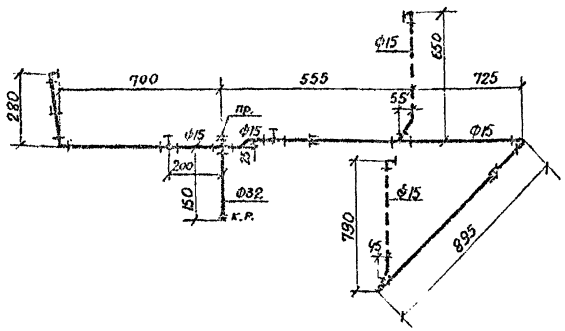

Схема холодного водопровода правого раздельного санузла верхнего этажа (каб. СТК-3К)

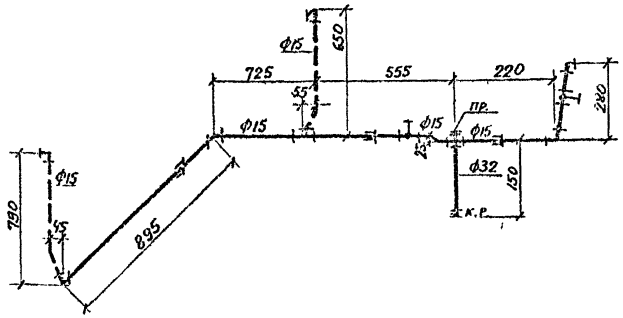

Схема горячего водопровода левого раздельного санузла верхнего этажа (каб. СТК-3КЛ)

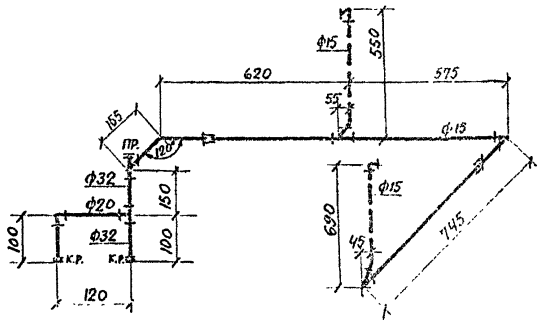

Схема холодного водопровода левого раздельного санузла типового этажа (каб. СТК-3КЛ)

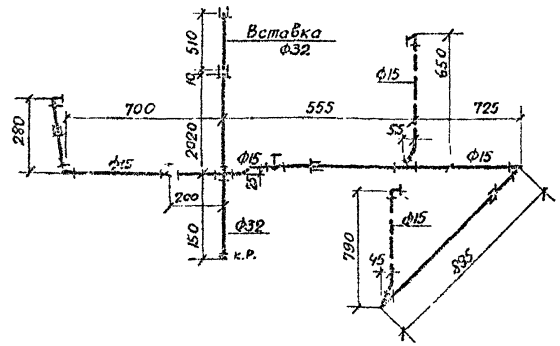

Схема холодного водопровода правого раздельного санузла типового этажа (каб. СТК-3К)

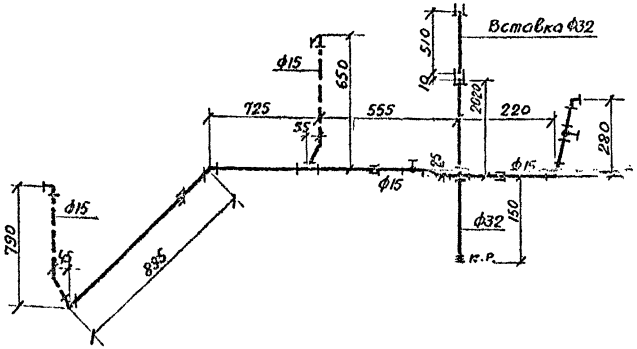

Схема горячего водопровода правого раздельного санузла верхнего этажа (каб. СТК-3К)

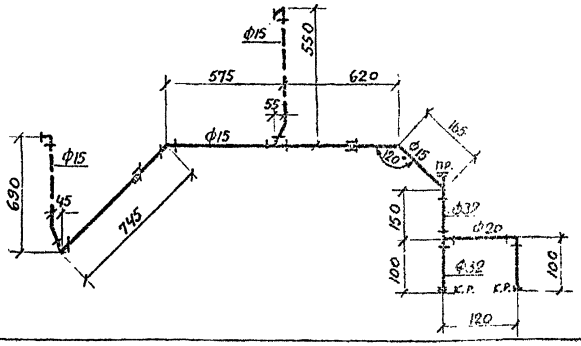

Схема горячего водопровода левого раздельного санузла типового этажа (каб. СТК-3КЛ)

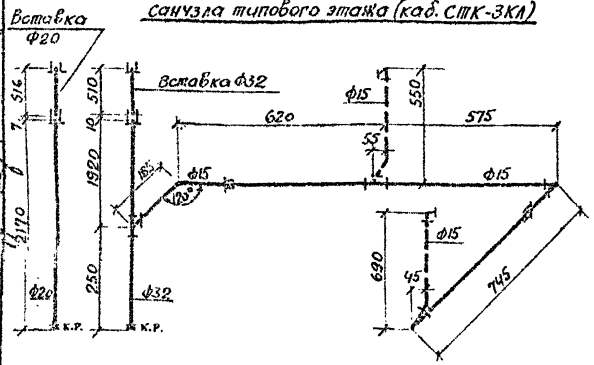

Схема горячего водопровода правого раздельного санузла типового этажа (каб. СТК-3К)

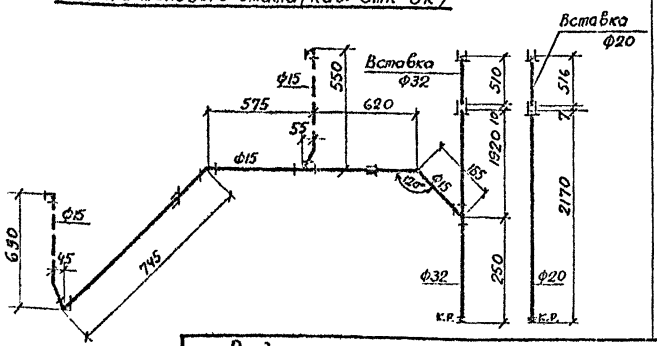

Примечания

1. Трубы, заложенные в перегородки, на чертеже показаны пунктиром.
2. Все резьбовые соединения, попадающие в перегородки, должны тщательно уплотняться льняной прядью, пропитанной суриком.
3. Все трубы, перед закладкой в бетон, должны быть испытаны гидравлическим давлением в 10 ати.

Раздельные санитарно-технические кабины СТК-3КЛ и СТК-3К. Схемы холодного и горячего водопровода.	9 этажные крупнопанельные жилые дома АСК-6	Лист 06	1964

Гл. инж. ин-та	Матлин	Проверил	Литвинов
Гл. санин-ка	Матлин	Инж. конструктор	Бородачев
Нач. отдела	Рук. сектора	Рук. группы	Проектировщ.
Гл. арх. пр-та	Русанов	Инженерный отдел	ЛЕНПРОЕКТ
Шифр 6715/16	Дата VII 1964		

Изменения: Фамилия, Подп., Должн., Дата, Рег. N

Инж. констр. Ф. Литвинов, Козлевская, Л. Кирпичев

Бородачев, Лейб, Лейб, Захарова, Русанов

ПГ-606 ГР 2 VI

Спецификация оборудования изделий санузла квартиры

NN п/п	Наименование	Состав комплекта	Кол.	Примеч
1	Ванна прямобортная, чугунная, эмалированная разм. 1500×700 мм.	Ванна, перелив с трубопроводом, выпуск с проволокой и цепочкой, сифон напольный, чуг. ножки	1	Тип ПВ-0 ГОСТ 1154-60
2	Умывальник прямобортный со спинкой, фаянсовый разм. 500×400 мм.	Умывальник, выпуск латунный, кронштейны чуг. шурупы стальные	1	ГОСТ 752.
3	Унитаз „Компакт" тарельчатый с непосредственно соединенным смывным бачком и косым выпуском под 30°	Унитаз, бачок смывной, сиденье, шурупы латунные	1	ГОСТ 9156-59
4	Раковина стальная эмалированная разм. 500×400 мм.	Раковина, шурупы стальные	1	ГОСТ 8631-57 РСТО-2
5	Смеситель единый для ванн и умывальников с душевым устройством на гибком шланге и с гориз. присоединением		1	СМ-106
6	Сифон-ревизия чугун. универсальный двухоборотный ф 50 мм.		1	ГОСТ 6924-54
7	Сифон бутылочный для умывальника		1	
8	Кран водоразборный бронзовый ф 15 мм.		2	
9	Радиатор одиночный штампованный из стали М3-500-2		1	

Спецификация материалов левого раздельного санузла верхнего этажа (каб. СТК-3КЛ)

NN п/п	Наименование	ф мм.	Ед. изм.	Количество: проходы открыто	Количество: задетон. в перегор.	Всего	Вес	Примеч.
10	Трубы чуг. канализац.	50	п.м.	1.70	—	1.70	13.0	ГОСТ 6942-54
11	Трубы водогазопроводн.	40	"	0.35	—	0.35	1.34	ГОСТ 3262-62
12	Тройник прямой	100	шт.	1	—	1	8.0	ГОСТ 6942-54
13	Крест	100×50	"	1	—	1	7.5	т.ч. МЧ-13
14	Тройник прямой	50	"	1	—	1	3.1	ГОСТ 6942-54
15	Тройник 45°	50	"	1	—	1	3.2	"
16	Колено	50	"	2	—	2	3.8	"
17	Заглушка	50	"	1	—	1	0.5	"
18	Трубы ст. оцинкован.	32	п.м.	0.4	—	0.4	1.29	ГОСТ 3262-62
19	"	20	"	0.25	—	0.25	0.42	"
20	"	15	"	7.80	2.70	10.5	13.5	"
21	Вентиль запорн. муфт.	15	"	2	—	2	1.4	—

Спецификация материалов правого раздельного санузла верхнего этажа (каб. СТК-3К)

NN п/п	Наименование	ф мм.	Ед. изм.	Количество: проходы открыто	Количество: задетон. в перегор.	Всего	Вес	Примеч.
10	Трубы чуг. канализац.	50	п.м.	1.70	—	1.70	13.0	ГОСТ 6942-54
11	Трубы водогазопроводн.	40	"	0.35	—	0.35	1.34	ГОСТ 3262-62
12	Тройник прямой	100	шт.	1	—	1	8.0	ГОСТ 6942-54
13	Крест	100×50	"	1	—	1	7.5	т.ч. МЧ-13
14	Тройник прямой	50	"	1	—	1	3.1	ГОСТ 6942-54
15	Тройник 45°	50	"	1	—	1	3.2	"
16	Колено	50	"	2	—	2	3.8	"
17	Заглушка	50	"	1	—	1	0.5	"
18	Трубы ст. оцинков.	32	п.м.	0.4	—	0.4	1.29	ГОСТ 3262-62
19	"	20	"	0.25	—	0.25	0.42	"
20	"	15	"	7.3	2.7	10.0	12.9	"
21	Вентиль запорн. муфт.	15	шт.	2	—	2	1.4	—

Спецификация материалов левого раздельного санузла типового этажа (каб. СТК-3КЛ)

25	Трубы чуг. канализац.	50	п.м.	1.70	—	1.70	13.0	ГОСТ 6942-54
26	Трубы водогазопр.	40	"	0.35	—	0.35	1.34	ГОСТ 3262-62
27	Тройник прямой	100	шт.	1	—	1	8.0	ГОСТ 6942-54
28	Крест	100×50	"	1	—	1	7.5	т.ч. МЧ-13
29	Тройник прямой	50	"	1	—	1	3.1	ГОСТ 6942-54
30	Тройник 45°	50	"	1	—	1	3.2	"
31	Колено	50	"	2	—	2	3.8	"
32	Заглушка	50	"	1	—	1	0.5	"
33	Трубы ст. оцинкован.	32	п.м.	5.4	—	5.4	17.4	ГОСТ 3262-62
34	"	20	"	2.70	—	2.70	4.56	"
35	"	15	"	10.6	2.70	13.3	17.15	"
36	Вентиль запорн. муфт.	15	шт.	2	—	2	1.4	—

Спецификация материалов правого раздельного санузла типового этажа (каб. СТК-3К)

25	Трубы чуг. канализац.	50	п.м.	1.70	—	1.70	13.0	ГОСТ 6942-54
26	Трубы водогазопровод.	40	"	0.35	—	0.35	1.34	ГОСТ 3262-62
27	Тройник прямой	100	шт.	1	—	1	8.0	ГОСТ 6942-54
28	Крест	100×50	"	1	—	1	7.5	т.ч. МЧ-13
29	Тройник прямой	50	"	1	—	1	3.1	ГОСТ 6942-54
30	Тройник 45°	50	"	1	—	1	3.2	"
31	Колено	50	"	2	—	2	3.8	"
32	Заглушка	50	"	1	—	1	0.5	"
33	Трубы ст. оцинкован.	32	п.м.	5.4	—	5.4	17.4	ГОСТ 3262-62
34	"	20	"	2.70	—	2.70	4.56	"
35	"	15	"	10.10	2.70	12.8	16.5	"
36	Вентиль запорн. муфт.	15	шт.	2	—	2	1.4	—

Примечание

Строительная часть сантехнических кабин. крепление трубопроводов и вентиляционных решеток разработаны ДСК-6.

Изм.	Кол. уч.	Лист	N док.	Подп.	Дата	Внесены изменения	Проверил	Нач. отдела	Шифр 6715/16
Нач. отдела	Рук. сектора	Рук. группы	Проектиров.	Гл. архит. пр-та	Гл. инж. конструкт.	Гл. сант. инж. пр-та	Инженерный отдел	ЛЕНПРОЕКТ	Дата VIII 1964

Раздельные санитарно-технические кабины СТК-3КЛ и СТК-3К. Спецификация оборудования и материалов.

9 этажные крупнопанельные жилые дома ДСК-6

Лист 07

1964

ЛГ-606 II р 2 VI