ТИПОВОЙ ПРОЕКТ 903-2-37.91

МАЗУТОНАСОСНАЯ Q=6,5/13 И 13/16 м³/ч ЗДАНИЕ ИЗ СБОРНЫХ ЖЕЛЕЗОБЕТОННЫХ КОНСТРУКЦИЙ

АЛЬБОМ 3

МС2 МАЗУТОСНАБЖЕНИЕ. БЛОКИ ОБОРУДОВАНИЯ.

25306-03

Отпускная цена
на момент реализации
указана в счет-накладной

ТИПОВОЙ ПРОЕКТ 903-2-37.91
МАЗУТОНАСОСНАЯ Q=6,5/13 И 13/16 м³/ч
ЗДАНИЕ ИЗ СБОРНЫХ ЖЕЛЕЗОБЕТОННЫХ КОНСТРУКЦИЙ

АЛЬБОМ 3
СОСТАВ ПРОЕКТА

АЛЬБОМ 1	ПЗ	Пояснительная записка.
АЛЬБОМ 2	МС1	Мазутоснабжение.
АЛЬБОМ 3	МС2	Мазутоснабжение Блоки оборудования.
АЛЬБОМ 5	АР	Решение архитектурные. КЖС Конструкции железобетонные. КМ Конструкции металлические.
АЛЬБОМ 6	СИ	Строительные изделия.
АЛЬБОМ 7	АТМ	Автоматизация. АП Пожарная сигнализация.
АЛЬБОМ 8		Щиты автоматики и КИП. Задание заводу-изготовителю.
АЛЬБОМ 9	ЭМ	Силовое электрооборудование. ЭО Внутреннее освещение. СС Связь и сигнализация.
АЛЬБОМ 10		Низковольтные комплектные устройства. Задание заводу-изготовителю.
АЛЬБОМ 11	ОВ	Отопление и вентиляция. ВК Внутренние водопровод и канализация. ТС Тепловые сети.
АЛЬБОМ 4		Металлоконструкции вспомогательного оборудования. Конструкторская документация.
АЛЬБОМ 12	СО	Спецификации оборудования.
АЛЬБОМ 13	ВМ	Ведомости потребности в материалах.
АЛЬБОМ 14 кн. 1...6		Сметы.

Разработан
проектным институтом
„ЛАТГИПРОПРОМ"
Главный инженер института /В. Архипов/
Главный инженер проекта /Я. Нидбальский/

Утвержден ГПКНИИ „Сантехпроект"
Протокол №30 от 22.01. 1992 г.

				Привязан
				Инв. №

25306-03 2

Альбом 3

Ведомость рабочих чертежей основного комплекта марки МС2

Лист	Наименование	Примечание (стр.)
1	Общие данные (начало)	2
2	Общие данные (продолжение)	3
3	Общие данные (продолжение)	4
4	Общие данные (продолжение)	5
5	Общие данные (продолжение)	6
6	Общие данные (продолжение)	7
7	Общие данные (продолжение)	8
8	Общие данные (продолжение)	9
9	Общие данные (продолжение)	10
10	Общие данные (продолжение)	11
11	Общие данные (продолжение)	12
12	Общие данные (продолжение)	13
13	Общие данные (продолжение)	14
14	Общие данные (продолжение)	15
15	Общие данные (продолжение)	16
16	Общие данные (продолжение)	17
17	Общие данные (продолжение)	18
18	Общие данные (продолжение)	19
19	Общие данные (окончание)	20
20	Блок насосов мазута (Б-Мн-2×120-5,4) Общий вид. Схема блока.	21
21	Блок насосов мазута. (Б-Мн-2×120-5,4). Спецификация.	22
22	Блок насосов мазута (Б-Мн-2×120-5,4) План рамы. Разрезы А-А; Б-Б	23
23	Блок насосов с фильтрами грубой очистки мазута (Б-Мн-2×45-3,8). Общий вид. Разрез А-А.	24
24	Блок насосов с фильтрами грубой очистки мазута (Б-Мн-2×45-3,8). Схема блока.	25
25	Блок насосов с фильтрами грубой очистки мазута (Б-Мн-2×45-3,8). План рамы. Разрезы.	26
26	Блок насосов с фильтрами грубой очистки мазута (Б-Мн-2×3,2-25). Общий вид. Разрез А-А.	27
27	Блок насосов с фильтрами грубой очистки мазута (Б-Мн-2×3,2-25). Схема блока.	28
28	Блок насосов с фильтрами грубой очистки мазута (Б-Мн-2×3,2-25). Спецификация	29
29	Блок насосов с фильтрами грубой очистки мазута (Б-Мн-2×3,2-25). Планрамы. Разрезы А-А; Б-Б; В-В	30
30	Блок насосов с фильтрами грубой очистки мазута (Б-Мн-2×6,4-25). Общий вид. Разрез А-А	31
31	Блок насосов с фильтрами грубой очистки мазута (Б-Мн-2×6,4-25). Схема блока	32
32	Блок насосов с фильтрами грубой очистки мазута (Б-Мн-2×6,4-25). Спецификация.	33
33	Блок насосов с фильтрами грубой очистки мазута (Б-Мн-2×6,4-25). Планрамы. Разрезы А-А; Б-Б; В-В	34
34	Блок насосов с фильтрами грубой очистки мазута (Б-Мн-2×8-25). Общий вид. Разрез А-А.	35
35	Блок насосов с фильтрами грубой очистки мазута. (Б-Мн-2×8-25). Схема блока	36
36	Блок насосов с фильтрами грубой очистки мазута (Б-Мн-2×8-25). Спецификация	37
37	Блок насосов с фильтрами грубой очистки мазута (Б-Мн-2×8-25). План рамы. Разрезы А-А; Б-Б; В-В	38
38	Блок фильтров тонкой очистки мазута (Б-МФт-2×30-25). Общий вид.	39
39	Блок фильтров тонкой очистки мазута (Б-МФт-2×30-25). Схема блока.	40
40	Блок фильтров тонкой очистки мазута (Б-МФт-2×30-25). План рамы. Разрезы А-А; Б-Б.	41
41	Блок парового коллектора. БПК. Общий вид. Схема блока. Разрезы А-А; Б-Б; В-В; Г-Г.	42
42	Блок парового коллектора БПК. Спецификация	43
43	Блок парового коллектора БПК. План рамы. Разрезы А-А; Б-Б	44

Ведомость ссылочных и прилагаемых документов

Обозначение	Наименование	Примечание
	Ссылочные документы	
Серия 7.903.9-2	Тепловая изоляция трубопроводов	
Выпуск 1.2	с попокительными температурами	
Серия 7.903.9-3	Конструкция тепловой изоляции трубопроводов надземной и подземной канальной прокладки водяных тепловых	
Выпуск 0		
Выпуск 1 часть 1 и 2	сетей, паропроводов и конденсатопроводов	
2-3.К4-46-76	Штуцер М20×1.5-100	КИП-9
3.К4-47-70	Штуцер М27×2-100	КИП-10
	Прилагаемые документы	
ТП903-2-37.91 Альбом 18 -МС2.СО	Спецификация оборудования	
ТП903-2-37.91 Альбом 18 -МС2.ВМ	Ведомость потребности в материалах	

Ведомость спецификаций

Лист	Наименование	Примечание (стр.)
21	Спецификация на блок Б-Мн-2×120-5.4	22
22	Спецификация на раму блока насосов мазута Б-Мн-2×120-5,4	23
24	Спецификация на блок Б-Мн-2×45-3.8	25
25	Спецификация на раму блока насосов с фильтрами грубой очистки мазута Б-Мн-2×45-3.8	26
28	Спецификация на блок Б-Мн-2×3.2-25	29
29	Спецификация на раму блока насосов с фильтрами грубой очистки мазута Б-Мн-2×3.2-25	30
32	Спецификация на блок Б-Мн-2×6.4-25.	33
33	Спецификация на раму блока насосов с фильтрами грубой очистки мазута Б-Мн-2×6.4-25	34
36	Спецификация на блок Б-Мн-2×8-25	37
	Спецификация на раму блока 5-Мн-2×8-25	
39	Спецификация на блок Б-МФт-2×30-25.	40
40	Спецификация на раму блока фильтров тонкой очистки мазута Б-МФт-2×30-25	41
42	Спецификация на блок парового коллектора БПК.	43
43	Спецификация на раму блока парового коллектора БПК	44

Типовой проект разработан в соответствии с действующими нормами и правилами и предусматривает мероприятия, обеспечивающие взрывную, взрывопожарную и пожарную безопасность при эксплуатации здания.

Главный инженер проекта /Я. Нидбальский/

Инв. № подл. | Подп. и дата | Взам. инв. №

Привязан

Инв. №

ТП 903-2-37.91 - МС2

ГИП	Нидбальский		
Нач. отд.	Попов		
Н. контр.	Шнитко		
Гл. спец.	Негрзон		
Инж.	Лисичева		

Мазутонасосная Q=6.5/13 и 13/16 м³/ч Здание из сборных железобетонных конструкций

Стадия	Лист	Листов
Р	1	43

Общие данные (начало)

ЛАТГИПРОПРОМ

Копировал: Б-Ш

25306-03 3

Формат А2

Альбом 3

Условные обозначения трубопроводов и параметры транспортируемой среды.

Пар из котельной, на железнодорожную эстакаду, к подогревателям мазута (Т7).
$P = 1.37$ МПа ($14^{кгс}/см^2$), $t = 194°C$;
Пар к мазутным резервуарам (Т71) - $P = 0,69$ МПа ($7^{кгс}/см^2$), $t = 164°C$;
Мазут в котельную к паровым котлам (Н12) - $P = 2.45$ МПа ($25^{кгс}/см^2$), $t = 120°C$;
Мазут всасывающий (Н5) - $t = 65°C$.
Мазут рециркуляционный к резервуарам мазута (Н4) - $P = 0,35$ МПа ($3,6^{кгс}/см^2$), $t = 90°C$
Мазут после перекачивающих насосов к резервуарам мазута (Н11) - P - 0.53 МПа ($5,4^{кгс}/см^2$), $t = 50°C$.
Дренаж в приемную емкость (Н3) - $P = 0,245$ МПа) $2,5^{кгс}/см^2$), $t = 40°C$.

Общие указания.

1. Труба стальная бесшовная холоднодеформированная ГОСТ 8734-75 (поставка по группе В ГОСТ 8733-87 с обязательным испытанием на загиб по п. 1.10) из стали 20 ГОСТ 1050-88 с механическими свойствами по табл. 1 ГОСТ 8733-87.
2. Труба стальная электросварная прямошовная ГОСТ 10704-76 поставка по группе В ГОСТ 10705-80) из стали Ст 3 сп 5 ГОСТ 380-88 соответствующая требованиям табл. 2 „Правил устройства и безопасной эксплуатации трубопроводов пара и горячей воды."
3. Труба стальная бесшовная горячекатанная ГОСТ 8732-78 (поставка по группе В ГОСТ 8731-87) из стали 20 ГОСТ 1050-88, соответствующая требованиям табл. 2 „Правил устройства и безопасной эксплуатации трубопроводов пара и горячей воды."
(Утверждено Госгортехнадзором СССР 10 марта 1970г).
4. Труба стальная водогазопроводная ГОСТ 3262-75 из стали Ст 3 сп 4 ГОСТ 380-88
5. Монтаж трубопроводов выполнить в соответствии с требованиями Госгортехнадзора СССР.
6. Обработку кромок и сварку стыковых соединений производить согласно ГОСТ 16037-80.

Распространители

ЗКЧ - НПО „Монтажавтоматика" Минмонтажспецстроя СССР
г. Москва, ул. Б. Садовая, 8.

Серии 7.903.9-2 - Тбилисский филиал ЦИТП
7.903.9-3 380053, г. Тбилиси, Авчальское шоссе, 86а.

Указания по антикоррозийной защите.

Наименование технологического аппарата, газохода, трубопровода, габаритные размеры мм; номер позиций, чертежа заказчика или типового проекта.	Условия эксплуатации (состав среды, температура°С, давление мпа., коэффициент заполнения, место установки и др.)	Конструкция антикоррозийного покрытия	Технические требования по производству работ.
Металлоконструкции (рамы блоков) внутри помещения	воздух внутри помещения	Антикоррозионное покрытие выполнить грунт ХС-010 в два слоя, с последующей окраской краской БТ-177 в два слоя. (ОСТ 6-10-426-79)	Подготовка поверхности химическим способом по ГОСТ 9.402-80. Режим сушки слоя ХС-010 при $t = 18-23°C$ - 3 часа.

Привязан

Инв. №

				ТП 903-2-37.91 - МС2			
ГИП	Нидбальский			Мазутонасосная Q=6,5/13;13/16;13/14	Стадия	Лист	Листов
Нач. отд.	Попов			Здание из сборных железобетонных конструкций.	Р	2	
Н. контр.	Шнитко			Общие данные (продолжение)	ЛАТГИПРОПРОМ		
Гл. спец.	Меерзон						
Инж.	Лизачева						

Инв. № подл. | Подп. и дата | Взам. инв. №

Копировал: Бел

25306-03 4 Формат 2

Требования к тепловой изоляции оборудования и трубопроводов

Обозначение изолируемого оборудования и трубопровода	Наименование изолируемого оборудования и трубопровода	Количество	Размеры: Наружный диаметр или размеры сечения мм	Размеры: Длина или высота м	Расположение	Температура теплоносителя °С	Теплоизоляционная конструкция: Назначение	Теплоизоляционная конструкция: Наименование основных элементов	Теплоизоляционная конструкция: Толщина слоя мм	Общая поверхность защитного слоя м²	Общий объем теплоизоляционного слоя м³	Лист основного комплекта, обозначение ссылочных или прилагаемых документов	Примечание
	Блок Б-МН-2х45-3.8	1											
	Фильтр грубой очистки мазута Ду 150	2	325	0.7	вертик.	110	от	Мат минераловатный прошивной				7.903.9-3.0-41	
							тепло-	2М-100 в обкладках	60		0.123	7.903.9-2.1-22	
							потерь	Покрытие защитное алюминиевое	0.8	2.46		7.903.9-2.1-36	
								Отделка торцов изоляции				7.903.9-2.2-34	
	Фланцевое соединение	4	159			110	от	Мат минераловатный прошивной				7.903.9-3.0-41	
							тепло-	2М-100 в обкладках	60		0.16	7.903.9-2.2-16	
							потерь	Покрытие защитное алюминиевое	0.8	3.76		7.903.9-2.2-17	
	Мазутопровод ф 159х4,5		159	1.86	горизонт.	110	от	Цилиндры и полуцилиндры теплоизоляционные				7.903.9-3.0-41	
							тепло-	из минваты на синтетическом свя-				7.903.9-2.1-17	
							потерь	зующем.	60		0.076	7.903.9-2.1-35	
								Покрытие защитное алюминиевое	0.3	1.64		7.903.9-2.2-34	
								Отделка торцов изоляции					
	Мазутопровод ф 108х3,5		108	1.26	вертик.	110	от	Цилиндры и полуцилиндры теплоизоляционные				7.903.9-3.0-41	
							тепло-	из минваты на синтетическом свя-				7.903.9-2.1-18	
							потерь	зующем	50		0.032	7.903.9-2.1-36	
								Покрытие защитное алюминиевое	0.3	0.82		7.903.9-2.2-34	
	Арматура	2	159			110	от	Мат минераловатный прошивной				7.903.9-2.2-06	
							тепло-	2М-100 в обкладках	40		0.066	7.903.9-2.2-07	
							потерь	Покрытие защитное алюминиевое	0.8	2.32		7.903.9-3.0-41	
	Арматура	4	108			110	от	Мат минераловатный прошивной				7.903.9-3.0-41	
							тепло-	2М-100 в обкладках	40		0.096	7.903.9-2.2-06	
							потерь	Покрытие защитное алюминиевое	0.8	3.36		7.903.9-2.2-07	
	Трубопровод дренажа ф 57х3		57	0.9	горизонт.	110	от	Цилиндры и полуцилиндры теплоизоляционные из минваты				7.903.9-3.0-41	
							тепло-	на синтетическом связующем	40		0.11	7.903.9-2.1-17	
							потерь	Покрытие защитное алюминиевое	0.3	0.387		7.903.9-2.1-35	
								Отделка торцов изоляции				7.903.9-2.2-34	

Инв. № подл. | Подп. и дата | Взам. инв. №

Привязан

Инв. №

ГИП	Ниобальский		
Нач. отд.	Попов		
Н. контр.	Шнитко		
Гл. спец.	Меерзон		
Инж.	Лихачева		

ТП 903-2-37.91- МС2

Мазутонасосная Q=6,5/13 и 13/16 м³/ч. Здание из железобетонных конструкций.

Общие данные (продолжение)

Стадия	Лист	Листов
Р	3	

ЛАТГИПРОПРОМ

Копировал: Ведь

25306-03 5

Формат А2

Альбом 3

Требования к тепловой изоляции оборудования трубопроводов

Обозначение изолируемого оборудования и трубопровода	Наименование изолируемого оборудования и трубопровода	Количество	Размеры: Наружный диаметр или размеры сечения мм	Размеры: Длина или высота м	Расположение	Температура теплоносителя °С	Теплоизоляционная конструкция: Назначение	Теплоизоляционная конструкция: Наименование основных элементов	Теплоизоляционная конструкция: Толщина слоя мм	Общая поверхность защитного слоя м²	Общий объем теплоизоляционного слоя м³	Лист основного комплекта, обозначение ссылочных или прилагаемых документов	Примечание
	Трубопровод дренажа ф 57х3		57	0.1	вертик.	110	от	Цилиндры и полуцилиндры теплоизоляционные				7.903.9-3.0-41	
							тепло-	из минваты на синтетическом связующем	40		0.002	7.903.9-2.1-18	
							потерь	Покрытие защитное алюминиевое	0.3	0.043		7.903.9-2.1-36	
								Отделка торцов изоляции				7.903.9-2.2-34	
	Арматура	2	57			110	от	Мат минераловатный прошивной				7.903.9-3.0-41	
							тепло-	2М-100 в обкладках	40		0.034	7.903.9-2.2-06	
							потерь	Покрытие защитное алюминиевое	0.8	1.28		7.903.9-2.2-07	
	Отвод 90°	2	57			110	от	Шнур теплоизоляционный из минеральной				7.903.9-3.0-41	
							тепло-	ваты марки 200 в оплетке из нити стеклянной	40		0.062	7.903.9-3.1-43	
							потерь	Покрытие металлическое секционное	0.5	2.16		7.903.9-3.1-45	
	Паропровод ф 38х2		38	0.3	вертик.	200	от	Цилиндры и полуцилиндры теплоизоляционные				7.903.9-3.0-05	
							тепло-	из минваты на синтетическом связующем	70		0.007	7.903.9-2.1-18	
							потерь	Покрытие защитное алюминиевое	0.3	0.17		7.903.9-2.1-36	
								Отделка торцов изоляции				7.903.9-2.2-34	
	Арматура	2	38			200	от	Полотно холсто-прошивное	70		0.054	7.903.9-3.0-05	
							тепло-	Покрытие защитное алюминиевое	0.8	1.02		7.903.9-2.2-03	
							потерь						
	Паропровод ф 32х2		32	0.5	горизонт.	200	от	Цилиндры и полуцилиндры теплоизоляционные				7.903.9-3.0-05	
							тепло-	из минваты на синтетическом связующем	60		0.009	7.903.9-2.1-17	
							потерь	Покрытие защитное алюминиевое	0.3	0.24		7.903.9-2.1-35	
								Отделка торцов изоляции				7.903.9-2.2-34	
	Арматура	2	32			200	от	Полотно холсто прошивное	60		0.032	7.903.9-3.0-05	
							тепло-	Покрытие защитное алюминиевое	0.8	0.8		7.903.9-2.2-03	
							потерь						

Инв. № подл. | Подп. и дата | Взам. инв. №

Привязан

Инв. №

ГИП	Жидальский	
Нач. отд.	Попов	
Н. контр.	Шнитко	
Гл. спец.	Меерзон	
Инж.	Лихачева	

ТП 903-2-37.91- МС2

Мазутонасосная Q=6,5/13 и 13/16 м³/ч. Здание из сборных железобетонных конструкций

Стадия	Лист	Листов
Р	4	

Общие данные (продолжение)

ЛАТГИДРОПРОМ

Копировал: Бл

25306-03 6

Формат А2

Альбом 3

Требования к тепловой изоляции оборудования

Обозначение изолируемого оборудования и трубопровода	Наименование изолируемого оборудования и трубопровода	Количество	Размеры: Наружний диаметр или размеры сечения мм	Размеры: Длина или высота м	Расположение	Температура теплоносителя °С	Теплоизоляционная конструкция: Назначение	Теплоизоляционная конструкция: Наименование основных элементов	Теплоизоляционная конструкция: Толщина слоя мм	Общая поверхность защитного слоя м²	Общий объем теплоизоляционного слоя м³	Лист основного комплекта, обозначение ссылочных или прилагаемых документов	Примечание
	Блок Б-МФт-2х30-25	2											
	Фильтр тонкой очистки мазута							Мат минераловатный прошивной				7.903.9-3.0-41	
	ФМ-25-30-40	4	325	1.0	Вертик.	110	от	2М-100 в обкладках	60		0.364	7.903.9-2.1-22	
							теплопотерь	Покрытие защитное алюминиевое	0.8	7.4		7.903.9-2.1-36	
								Отделка торцов изоляции				7.903.9-2.2-34	
	Фланцевое соединение	4	325			110	от	Мат минераловатный прошивной				7.903.9-3.0-41	
							теплопотерь	2М-100 в обкладках	60		0.3	7.903.9-2.2-18	
								Покрытие защитное алюминиевое	1.0	6.4		7.903.9-2.2-19	
	Фланцевое соединение	8	108			110	от	Мат минераловатный прошивной				7.903.9-3.0-41	
							теплопот	2М-100 в обкладках	6.0		0.24	7.903.9-2.2-16	
								Покрытие защитное алюминиевое	0.8	5.68		7.903.9-2.2-17	
	Фланцевое соединение	4	57			110	от	Мат минераловатный прошивной	40		0.048	7.903.9-3.0-41	
							теплопотерь	2М-100 в обкладках	0.8	1.84		7.903.9-2.2-16	
								Покрытие защитное алюминиевое				7.903.9-2.2-17	
	Фланцевое соединение	8	32			110	от	Шнур теплоизоляционный из минеральной				7.903.9-3.0-41	
							теплопотерь	ваты в оплетке	40		0.06	7.903.9-2.2-13	
								Покрытие защитное алюминиевое	0.8	1.84			
	Мазутопровод 76х3		76	0.61	Вертик	110	от	Цилиндры и полуцилиндры теплоизоля-				7.903.9-3.0-41	
							теплопотерь	ционные из минваты на синтетическом				7.903.9-2.1-18	
								связующем	50		0.024	7.903.9-2.1-36	
								Покрытие защитное алюминиевое	0.3	0.68		7.903.9-2.2-34	
								Отделка торцов изоляции					
	Отвод 90°	4	76			110	от	Шнур теплоизоляционный из минеральной				7.903.9-3.0-41	
							теплопотерь	Ваты марки 200 в оплетке из нити стеклянной	50		0.124	7.903.9-3.1-43	
								Покрытие металлическое секционное	0.5	3.48		7.903.9-31-45	

Инв. № подл. | Подп. и дата | Взам. инв. №

Привязан			
Инв. №			

ГИП	Наддальский	
Нач. отд.	Попов	
Н. контр.	Шнитко	
Гл. спец.	Меерзон	
Инж.	Лихачева	

ТП 903-2-37.91 - МС2

Мазутонагревательная Q=6.5/13 и 13/16 м³/ч. Здание из сборных железобетонных конструкций

Стадия	Лист	Листов
Р	5	

Общие данные (продолжение)

ЛАТГИПРОПРОМ

Копировал: Бел

25306-03 7

Формат А2

Альбом 3

Требования к тепловой изоляции оборудования и трубопроводов

Обозначение изолируемого оборудования и трубопровода	Наименование изолируемого оборудования и трубопровода	Количество	Размеры: Наружный диаметр или размеры сечения мм	Размеры: Длина или высота м	Расположение	Температура теплоносителя °С	Теплоизоляционная конструкция: Назначение	Теплоизоляционная конструкция: Наименование основных элементов	Теплоизоляционная конструкция: Толщина слоя мм	Общая поверхность защитного слоя м²	Общий объем теплоизоляционного слоя м³	Лист основного комплекта, обозначение ссылочных или прилагаемых документов	Примечание
	Арматура	4	76			110	от	Мат минераловатный прошивной				7.903.9-3.0-41	
							тепло-	2М-100 в обкладках	40		0,08	7.903.9-2.2-06	
							потерь	Покрытие защитное алюминиевое	0.8	2,96		7.903.9-2.2-07	
	Трубопровод дренажа ф 38×2		38	2.4	горизонт.	110	от	Цилиндры и полуцилиндры теплоизоляционные				7.903.9-3.0-41	
							тепло-	из минваты на синтетическом связующем	40		0,048	7.903.9-2.1-17	
							потерь	Покрытие защитное алюминиевое	0,3	1,78		7.903.9-2.1-35	
								Отделка торцов изоляции				7.903.2-2.2-34	
	Трубопровод дренажа ф 38×2		38	1.2	вертик.	110	от	Цилиндры и полуцилиндры теплоизоляционные				7.903.9-3.0-41	
							тепло-	из минваты на синтетическом связующем	40		0,024	7.903.9-2.1-18	
							потерь	Покрытие защитное алюминиевое	0,3	0,9		7.903.9-2.1-36	
								Отделка торцов изоляции				7.903.9-2.2-34	
	Отвод 90°	4	38			110	от	Шнур теплоизоляционный из минеральной				7.903.9-3.0-41	
							тепло-	ваты марки 200 в оплетке из нити стеклянной	40		0,06	7.903.9-3.1-43	
							потерь	Покрытие металлическое секционное	0,5	2,32		7.903.9-3.1-45	
	Арматура	4	38			110	от	Полотно холсто-прошивное	40		0,044	7.903.9-3.0-41	
							тепло-	Покрытие защитное алюминиевое	0,8	1,52		7.903.9-2.2-03	
							потерь						
	Трубопровод дренажа ф 32×2		32	1.1	горизонт.	110	от	Цилиндры и полуцилиндры теплоизоляционные				7.903.9-3.0-41	
							тепло-	из минваты на синтетическом связующем	40		0,02	7.903.9-2.1-17	
							потерь	Покрытие защитное алюминиевое	0,3	0,77		7.903.9-2.1-35	
								Отделка торцов изоляции				7.903.9-2.2-34	
	Трубопровод дренажа ф 32×2		32	0.2	вертик.	110	от	Цилиндры и полуцилиндры теплоизоляционные				7.903.9-3.0-41	
							тепло-	из минваты на синтетическом связующем	40		0,004	7.903.9-2.1-18	
							потерь	Покрытие защитное алюминиевое	0,3	0,14		7.903.9-2.1-36	
								Отделка торцов изоляции				7.903.9-2.2-34	

Инв. № подл. | Подпись и дата | Взам. инв. №

Привязан

Инв. №

ГИП	Новальский	
Нач.отд.	Попов	
Н.контр.	Шнитко	
Гл.спец.	Мерзон	
Инж.	Похачева	

ТП 903-2-37.91 МС 2

Мазутонасосная Q=6,5/13 и 3/15 м³/ч. Здание из сборных железобетонных конструкций

Стадия	Лист	Листов
Р	6	

Общие данные (продолжение)

ЛАТГИПРОПРОМ

Альбом 3

Требования к тепловой изоляции оборудования и трубопроводов

Обозначение изолируемого оборудования и трубопровода	Наименование изолируемого оборудования и трубопровода	Количество	Размеры: Наружный диаметр или размеры сечения, мм	Размеры: Длина или высота, м	Расположение	Температура теплоносителя °С	Теплоизоляционная конструкция: Назначение	Теплоизоляционная конструкция: Наименование основных элементов	Теплоизоляционная конструкция: Толщина слоя, мм	Общая поверхность защитного слоя, м²	Общий объем теплоизоляционного слоя, м³	Лист основного комплекта, обозначение ссылочных или прилагаемых документов	Примечание
	Отвод 45°	4	32			110	от	Шнур теплоизоляционный из минеральной				7.903.9-3.0-41	
							тепло-	ваты марки 200 в оплетке из нити стеклянной	40		0.024	7.903.9-3.1-43	
							потерь	Покрытие металлическое секционное	0.5	0.92		7.903.9-3.1-45	
	Паропровод ф 32×2		32	2.55	горизонт.	150	от	Цилиндры и полуцилиндры теплоизоляционные				7.903.9-3.0-04	
							тепло-	ные из минваты на синтетическом связующем	50		0.066	7.903.9-2.1-17	
							потерь	Покрытие защитное алюминиевое	0.3	2.1		7.903.9-2.1-35	
								Отделка торцов изоляции				7.903.9-2.2-34	
	Паропровод ф 32×2		32	0.5	вертик.	150	от	Цилиндры и полуцилиндры теплоизоляцион-				7.903.9-3.0-04	
							тепло-	ные из минваты на синтетическом связующем	50		0.014	7.903.9-2.1-18	
							потерь	Покрытие защитное алюминиевое	0.3	0.42		7.903.9-2.1-36	
								Отделка торцов изоляции				7.903.9-2.2-34	
	Отвод 90°	4	32			150	от	Шнур теплоизоляционный из минеральной				7.903.9-3.0-04	
							тепло-	ваты марки 200 в оплетке из нити стеклянной	40		0.048	7.903.9-3.1-43	
							потерь	Покрытие металлическое секционное	0.5	1.84		7.903.9-3.1-45	
	Отвод 45°	4	32			150	от	Шнур теплоизоляционный из минеральной				7.903.9-3.0-04	
							тепло-	ваты марки 200 в оплетке из нити стеклянной	40		0.024	7.903.9-3.1-43	
							потерь	Покрытие металлическое секционное	0.5	0.92		7.903.9-3.1-45	
	Арматура	4	32			150	от	Полотно холсто-прошивное	40		0.4	7.903.9-3.0-04	
							тепло-	Покрытие защитное алюминиевое	0.8	1.32		7.903.9-2.2-03	
							потерь						
	Блок Б-МН-2×3.2-25	1											
	Фильтр грубой очистки мазута Ду 100	2	273	0.5	вертик.	110	от	Мат минераловатный прошивной				7.903.9-3.0-41	
							тепло-	2М-100 в обкладках	60		0.08	7.903.9-2.1-22	
							потерь	Покрытие защитное алюминиевое	0.8	1.65		7.903.9-2.1-36	
								Отделка торцов изоляции				7.903.9-2.2-34	

Инв. № подл. | Подпись и дата | Взам. инв. №

Привязан

Инв. №

ГИП	Новальский		
Нач. отд.	Попов		
Н. контр.	Шнитко		
Гл. спец.	Меерзон		
Инж.	Лихачева		

ТП 903-2-37.91 МС2

Мазутонасосная Q=6,5; 13 и 13/16 м³/ч. Здание из сборных железобетонных конструкций

Стадия	Лист	Листов
Р	7	

Общие данные (продолжение)

ЛАТГИПРОПРОМ

Копиров. В.Ку-253D6-03 9 Формат А2

Альбом 3

Требования к тепловой изоляции оборудования и трубопроводов

Обозначение изолируемого оборудования и трубопровода	Наименование изолируемого оборудования и трубопровода	Количество	Размеры: Наружный диаметр или размеры сечения мм	Размеры: Длина или высота м	Расположение	Температура теплоносителя °С	Теплоизоляционная конструкция: Назначение	Теплоизоляционная конструкция: Наименование основных элементов	Теплоизоляционная конструкция: Толщина слоя мм	Общая поверхность защитного слоя м²	Общий объем теплоизоляционного слоя м³	Лист основного комплекта, обозначение ссылочных или прилагаемых документов	Примечание
	Фланцевое соединение	4	108			110	от	Мат минераловатный прошивной				7.903.9-3.0-41	
							тепло-	2М-100 в обкладках.	60		0,112	7.903.9-2.2-16	
							потерь	Покрытие защитное алюминиевое	0,8	2.84		7.903.9-2.2-17	
	Мазутопровод ф 57х3		57	1,42	горизонт.	110	от	Цилиндры и полуцилиндры теплоизоляционные				7.903.9-3.0-41	
							тепло-	из минваты на синтетическом связующем	40		0.017	7.903.9-2.1-17	
							потерь	Покрытие защитное алюминиевое	0,3	0.611		7.903.9-2.1-35	
								Отделка торцов изоляции				7.903.9-2.2-34	
	Мазутопровод ф 57		57	1,42	вертик.	110	от	Цилиндры и полуцилиндры теплоизоляционные				7.903.9-3.0-41	
							тепло	из минваты на синтетическом связующем	40		0,017	7.903.9-2.1-18	
							потерь	Покрытие защитное алюминиевое.	0.3	0,611		7.903.9-2.1-36	
								Отделка торцов изоляции				7.903.9-2.2-34	
	Отвод 90°	4	57			110	от	Шнур теплоизоляционный из минеральной				7.903.9-3.0-41	
							тепло-	ваты марки 200 в оплетке из нити стеклян-	40		0.124	7.903.9-3.1-43	
							потерь	ной. Покрытие металлическое секционное.	0.5	4.32		7.903.9-3.1-45	
	Арматура	10	57			110	от	Мат минераловатный прошивной				7.903.9-3.0-41	
							тепло-	2М-100 в обкладках.	40		0.17	7.903.9-2.2-06	
							потерь	Покрытие защитное алюминиевое	0.8	6.4		7.903.9-2.2-07	
	Трубопровод дренажа ф 57х3		57	1.65	горизонт.	110	от	Цилиндры и полуцилиндры теплоизоляционные				7.903.9-3.0-41	
							тепло	из минваты на синтетическом связующем.	40		0.02	7.903.9-2.1-17	
							потерь	Покрытие защитное алюминиевое	0.3	0.71		7.903.9-2.1-35	
								Отделка торцов изоляции.				7.903.9-2.2-34	
	Трубопровод дренажа ф 57х3		57	0.45	вертик.	110	от	Цилиндры и полуцилиндры теплоизоляционные				7.903.9-3.0-41	
							тепло-	из минваты на синтетическом связующем	40		0.006	7.903.9-2.1-18	
							потерь	Покрытие защитное алюминиевое	0.3	0.194		7.903.9-2.1-36	
								Отделка торцов изоляций				7.903.9-2.2-34	

Инв. № подл. | Подпись и дата | Взам. инв. №

Привязан

Инв. №

ГИП	Найдитский		
Нач. отд.	Попов		
Н. контр.	Шнитко		
Гл. спец.	Меерзон		
Инж.	Лихочева		

ТП 903-2-37.91 МС2

Мазутонасосная В=6,5/13и13/16 м³/ч Здание из сборных железобетонных конструкций

Общие данные (продолжение)

Стадия	Лист	Листов
Р	8	

ЛАТГИПРОПРОМ

25306-03 10 Копировал В.Ор — Формат А2

Альбом 3

Требования к тепловой изоляции оборудования и трубопроводов

Обозначение изолируемого оборудования и трубопровода	Наименование изолируемого оборудования и трубопровода	Количество	Размеры: Наружный диаметр или размеры сечения мм	Размеры: Длина или высота м	Расположение	Температура теплоносителя °С	Теплоизоляционная конструкция: Назначение	Теплоизоляционная конструкция: Наименование основных элементов	Теплоизоляционная конструкция: Толщина слоя мм	Общая поверхность защитного слоя м²	Общий объем теплоизоляционного слоя м³	Лист основного комплекта, обозначение ссылочных или прилагаемых документов	Примечание
	Паропровод ф38×2		38	0,3	Вертик.	200	от	Цилиндры и полуцилиндры теплоизоляционные				7.903.9-3.0-05	
							тепло-	из минваты на синтетическом связующем	70		0,007	7.903.9-2.1-18	
							потерь	Покрытие защитное алюминиевое.	0,3	0,168		7.903.9-2.1-36	
								Отделка торцов изоляции				7.903.9-2.2-34	
	Арматура	2	38			200	от	Полотно холсто-прошивное	70		0,054	7.903.9-3.0-05	
							тепло-	Покрытие защитное алюминиевое	0,8	1,02		7.903.9-2.2-03	
							потерь						
	Трубопровод дренажа ф32×2		32	2,4	горизонт.	110	от	Цилиндры и полуцилиндры теплоизоляционные				7.903.9-3.0-41	
							тепло-	из минваты на синтетическом связующем.	40		0,022	7.903.9-2.1-17	
							потерь	Покрытие защитное алюминиевое.	0,3	0,84		7.903.9-2.1-35	
								Отделка торцов изоляции.				7.903.9-2.2-34	
	Трубопровод дренажа ф32×2		32	1,4	Вертик.	110	от	Цилиндры и полуцилиндры теплоизоляционные				7.903.9-3.0-41	
							тепло-	из минваты на синтетическом связующем.	40		0,013	7.903.9-2.1-18	
							потерь	Покрытие защитное алюминиевое.	0,3	0,49		7.903.9-2.1-36	
								Отделка торцов изоляции.				7.903.9-2.2-34	
	Отвод 90°	4	32			110	от	Шнур теплоизоляционный из минеральной				7.903.9-3.0-41	
							тепло-	ваты марки 200 в оплетке из нити стеклянной	40		0,048	7.903.9-3.1-43	
							потерь	Покрытие металлическое секционное	0,5	1,84		7.903.9-3.1-45	
	Отвод 45°	2	32			110	от	Шнур теплоизоляционный из минеральной				7.903.9-3.0-41	
							тепло-	ваты марки 200 в оплетке из нити стеклянной.	40		0,012	7.903.9-3.1-43	
							потерь	Покрытие металлическое секционное.	0,5	0,46		7.903.9-3.1-45	
	Арматура	2	32			110	от	Полотно холсто-прошивное.	40		0,02	7.903.9-3.0-41	
							тепло-	Покрытие защитное алюминиевое.	0,8	0,66		7.903.9-2.2-03	
							потерь						

Инв. № подл. | Подп. и дата | Взам. инв. №

Привязан

Инв. №

ГИП	Новбольский		
Нач.отд.	Попов		
Н.контр.	Шритко		
Гл.спец.	Меерзон		
Инж.	Лохичева		

ТП 903-2-37.91 МС2

Магнитогорская ТЭЦ-1 3/50 и 3/100 м³/ч. Здание из сборных железобетонных конструкций.

Стадия	Лист	Листов
Р	9	

Общие данные (продолжение).

ЛАТГИПРОПРОМ

Копировал: Ф.А. 25306-03 11 Формат А2

Альбом 3

Требования к тепловой изоляции оборудования трубопроводов

Обозначение изолируемого оборудования и трубопровода	Наименование изолируемого оборудования и трубопровода	Количество	Размеры: Наружный диаметр или размеры сечения мм	Размеры: Длина или высота м	Расположение	Температура теплоносителя °С	Теплоизоляционная конструкция: Назначение	Теплоизоляционная конструкция: Наименование основных элементов	Теплоизоляционная конструкция: Толщина слоя мм	Общая поверхность защитного слоя м²	Общий объем теплоизоляционного слоя м³	Лист основного комплекта, Обозначение серийных или прилагаемых документов	Примечание
	Паропровод ф32×2		32	0,3	Вертик.	200	от	Цилиндры и полуцилиндры теплоизоляционные				7.903.9-3.0-05	
							тепло-	из минваты на синтетическом связующем	60		0,005	7.903.9-2.1-18	
							потерь	Покрытие защитное алюминиевое	0,3	0,144		7.903.9-2.1-36	
								Отделка торцов изоляции				7.903.9-2.2-34	
	Арматура	1	32			200	от	Полотно холсто-прошивное	60		0,016	7.903.9-3.0-05	
							тепло-	Покрытие защитное алюминиевое	0,8	0,4		7.903.9-2.2-03	
							потерь						
	Блок Б-МН-2×6,4-25	1											см.
	Фильтр грубой очистки мазута Ду 100	2	273	0,5	Вертик.	110	от	Мат минераловатный прошивной				7.903.9-3.0-41	прим. п.1
							тепло-	2М-100 в обкладках	60		0,08	7.903.9-2.1-22	
							потерь	Покрытие защитное алюминиевое	0,8	1,65		7.903.9-2.1-36	
								Отделка торцов изоляции				7.903.9-2.2-34	
	Фланцевое соединение	4	108			110	от	Мат минераловатный прошивной				7.903.9-3.0-41	
							тепло-	2М-100 в обкладках	60		0,112	7.903.9-2.2-16	
							потерь	Покрытие защитное алюминиевое	0,8	2,84		7.903.9-2.2-17	
	Мазутопровод ф57×3		57	1,42	Горизонт.	110	от	Цилиндры и полуцилиндры теплоизоляционные				7.903.9-3.0-41	
							тепло-	из минваты на синтетическом связующем	40		0,017	7.903.9-2.1-17	
							потерь	Покрытие защитное алюминиевое	0,3	0,611		7.903.9-2.1-35	
								Отделка торцов изоляции.				7.903.9-2.2-34	
	Мазутопровод ф57×3		57	1,42	Вертик.	110	от	Цилиндры и полуцилиндры теплоизоляционные				7.903.9-3.0-41	
							тепло-	из минваты на синтетическом связующем	40		0,017	7.903.9-2.1-18	
							потерь	Покрытие защитное алюминиевое	0,3	0,611		7.903.9-2.1-36	
								Отделка торцов изоляции				7.903.9-2.2-34	
	Отвод 90°	4	57			110	от	Шнур теплоизоляционный из минеральной				7.903.9-3.0-41	
							тепло-	ваты марки 200 в оплетке из нити стеклянной	40		0,124	7.903.9-3.1-43	
							потерь	Покрытие металлическое секционное	0,5	4,32		7.903.9-3.1-45	

Инв. № подл. | Подп. и дата | Взам. инв. №

Привязан

Инв. №

ГИП	Новопольский		
Нач.отд.	Попов		
Н.контр.	Шнитко		
Гл.спец.	Меерзон		
Гл.инж.	Яковлева		

ТП 903-2-37.91 МС2

Мазутоснабжение И-0,5 (3и/3/16 м³/ч) Здание из сборных железобетонных конструкций.

Общие данные (продолжение)

Стадия	Лист	Листов
Р	10	

ЛАТГИПРОПРОМ

Копировал: 25306-03 12 Формат А2

Альбом 3

Требования к тепловой изоляции оборудования и трубопроводов

Обозначение изолируемого оборудования и трубопровода	Наименование изолируемого оборудования и трубопровода	Количество	Размеры: Наружный диаметр или размеры сечения, м	Размеры: Длина или высота, м	Расположение	Температура теплоносителя, °С	Теплоизоляционная конструкция: Назначение	Теплоизоляционная конструкция: Наименование основных элементов	Теплоизоляционная конструкция: Толщина слоя, мм	Общая поверхность защитного слоя, м²	Общий объем теплоизоляционного слоя, м³	Лист основного комплекта, обозначение выемочных или прилагаемых документов	Примечание
	Арматура	10	57			110	от	Мат минераловатный прошивной				7.903.9-3.0-41	
							тепло-	2М-100 в обкладках	40		0,17	7.903.9-2.2-06	
							потерь	Покрытие защитное алюминиевое	0,8	6,4		7.903.9-2.2-07	
	Трубопровод дренажа ф57×3		57	1,65	горизонт.	110	от	Цилиндры и полуцилиндры теплоизоляционные				7.903.9-3.0-41	
							тепло-	из минваты на синтетическом связующем	40		0,02	7.903.9-2.1-17	
							потерь	Покрытие защитное алюминиевое	0,3	0,71		7.903.9-2.1-35	
								Отделка торцов изоляции				7.903.9-2.2-34	
	Трубопровод дренажа ф57×3		57	0,45	вертик.	110	от	Цилиндры и полуцилиндры теплоизоляционные				7.903.9-3.0-41	
							тепло-	из минваты на синтетическом связующем	40		0,006	7.903.9-2.1-18	
							потерь	Покрытие защитное алюминиевое	0,3	0,194		7.903.9-2.1-36	
								Отделка торцов изоляции				7.903.9-2.2-34	
	Паропровод ф38×2		38	0,3	вертик.	200	от	Цилиндры и полуцилиндры теплоизоляционные				7.903.9-3.0-05	
							тепло-	из минваты на синтетическом связующем	70		0,007	7.903.9-2.1-18	
							потерь	Покрытие защитное алюминиевое	0,3	0,158		7.903.9-2.1-36	
								Отделка торцов изоляции				7.903.9-22-34	
	Арматура	2	38			200	от	Полотно холсто-прошивное	70		0,054	7.903.9-3.0-05	
							тепло-	Покрытие защитное алюминиевое	0,8	1,02		7.903.9-2.2-03	
							потерь						
	Трубопровод дренажа ф32×2		32	2,4	горизонт.	110	от	Цилиндры и полуцилиндры теплоизоляционные				7.903.9-3.0-41	
							тепло-	из минваты на синтетическом связующем	40		0,022	7.903.9-2.1-17	
							потерь	Покрытие защитное алюминиевое	0,3	0,84		7.903.9-2.1-35	
								Отделка торцов изоляции				7.903.9-22-34	
	Трубопровод дренажа ф32×2		32	1,4	вертик.	110	от	Цилиндры и полуцилиндры теплоизоляционные				7.903.9-3.0-41	
							тепло-	из минваты на синтетическом связующем	40		0,013	7.903.9-2.1-18	
							потерь	Покрытие защитное алюминиевое	0,3	0,49		7.903.9-2.1-36	
								Отделка торцов изоляции				7.903.9-22-34	

Инв. № подл. | Подп. и дата | Взам. инв. №

Привязан

Инв. №

ГИП	Наборщиков		
Нач.ТП	Попов		
Н.контр.	Шишко		
Гл.спец.	Черезов		
Инж.	Лукочева		

ТП 903-2-37.91 МС2

Многоэтажная (4-6,5) и 13 и 13,16 м-1/4. Здание из сборных железобетонных конструкций.

Подпись	Лист	Листов
Р	11	

Общие данные (продолжение)

ЛАТГИПРОПРОМ

Копировал: 7.1 25306-03 13 Формат А2

Альбом 3

Требования к тепловой изоляции оборудования и трубопроводов

Обозначение изолируемого оборудования и трубопровода	Наименование изолируемого оборудования и трубопровода	Количество	Размеры: Наружный диаметр или размеры сечения мм	Размеры: Длина или высота м	Расположение	Температура теплоносителя °С	Теплоизоляционная конструкция: Назначение	Теплоизоляционная конструкция: Наименование основных элементов	Теплоизоляционная конструкция: Толщина слоя мм	Общая поверхность защитного слоя м²	Общий объем теплоизоляционного слоя м³	Лист основного комплекта. обозначение ссылочных или прилагаемых документов	Примечание
	Отвод 90°	4	32			110	от	Шнур теплоизоляционный из минеральной ва-				7.903.9-3.0-41	
							тепло-	ты марки 200 в оплетке из нити стеклянной	40		0,048	7.903.9-3.1-43	
							потерь	Покрытие металлическое секционное	0,5	1,84		7.903.9-3.1-45	
	Отвод 45°	2	32			110	от	Шнур теплоизоляционный из минеральной				7.903.9-3.0-41	
							тепло-	ваты марки 200 в оплетке из нити стеклянной	40		0,012	7.903.9-3.1-43	
							потерь	Покрытие металлическое секционное	0,5	0,46		7.903.9-3.1-45	
	Арматура	2	32			110	от тепло-	Полотно холсто-прошивное	40		0,2	7.903.9-3.0-41	
							потерь	Покрытие защитное алюминиевое	0,8	0,68		7.903.9-2.2-03	
	Паропровод ф32×2		32	0,3	Вертик.	200	от	Цилиндры и полуцилиндры теплоизоляционные				7.903.9-3.0-05	
							тепло-	из минваты на синтетическом связующем	60		0,005	7.903.9-2.1-18	
							потерь	Покрытие защитное алюминиевое	0,3	0,144		7.903.9-2.1-36	
								Отделка торцов изоляции				7.903.9-2.2-34	
	Арматура	1	32			200	от	Полотно холсто-прошивное	60		0,016	7.903.9-3.0-05	см.
							тепло-	Покрытие защитное алюминиевое	0,8	0,4		7.903.9-2.2-03	прим. п. 1
							потерь						
	Блок Б-МН-2×120-5,4	1											
	Мазутопровод ф273×7		273	0,63	горизонт.	110	от	Мат минераловатный прошивной				7.903.9-3.0-41	
							тепло-	2М-100 в обкладках	60		0,039	7.903.9-2.2-06	
							потерь	Покрытие защитное алюминиевое	0,3	0,775		7.903.9-2.1-35	
								Отделка торцов изоляции				7.903.9-2.2-34	
	Мазутопровод ф219×6		219	1,41	Вертик.	110	от	Цилиндры и полуцилиндры теплоизоляционные				7.903.9-3.0-41	
							тепло-	из минваты на синтетическом связующем	60		0,075	7.903.9-2.1-18	
							потерь	Покрытие защитное алюминиевое	0,3	1,49		7.903.9-2.1-36	
								Отделка торцов изоляции				7.903.9-2.2-34	
	Арматура	2	273			110	от	Мат минераловатный прошивной				7.903.9-3.0-41	
							тепло-	2М-100 в обкладках	60		0,17	7.903.9-2.2-08	
							потерь	Покрытие защитное алюминиевое	0,8	3,68		7.903.9-2.2-09	

Инв. № подл. | Подп. и дата | Взам. инв. №

Привязан

Инв. №

ГИП	Мирошников		
Нач.отд.	Попов		
Н.контр.	Шилько		
Гл.спец.	Меерзон		
Инж.	Лихачева		

ТП 903-2-37.91 МС2

Мазутопроводы П-65/13 и П-116 М-1/4 Здание из сборных железобетонных конструкций.

Стадия	Лист	Листов
Р	12	

Общие данные (продолжение).

ЛАТГИПРОПРОМ

Копировал: Ч.1 25306-03 14 Формат А2

Альбом 3

Требования к тепловой изоляции оборудования и трубопроводов

Обозначение изолируемого оборудования и трубопровода	Наименование изолируемого оборудования и трубопровода	Количество	Размеры: Наружный диаметр или размеры сечения, мм	Размеры: Длина или высота, м	Расположение	Температура теплоносителя, °С	Теплоизоляционная конструкция: Назначение	Теплоизоляционная конструкция: Наименование основных элементов	Теплоизоляционная конструкция: Толщина слоя, мм	Общая поверхность защитного слоя, м²	Общий объем теплоизоляционного слоя, м³	Лист основного комплекта, обозначение ссылочных или прилагаемых документов	Примечание
	Арматура	4	219			110	от	Мат минераловатный прошивной				7.903.9-3.0-41	
							тепло-	2М-100 в обкладках	60		0,288	7.903.9-2.2-06	
							потерь	Покрытие защитное алюминиевое	0,8	6,56		7.903.9-2.2-07	
	Мазутопровод ф 159×4,5		159	0,7	горизонт.	110	от	Цилиндры и полуцилиндры теплоизоляционные				7.903.9-3.0-41	
							тепло-	из минваты на синтетическом связующем	60		0,03	7.903.9-2.1-17	
							потерь	Покрытие защитное алюминиевое.	0,3	0,611		7.903.9-2.1-35	
								Отделка торцов изоляции.				7.903.9-2.2-34	
	Трубопровод дренажа ф 38×2		38	3,5	горизонт.	110	от	Цилиндры и полуцилиндры теплоизоляционные				7.903.9-3.0-41	
							тепло-	из минваты на синтетическом связующем.	40		0,035	7.903.9-2.1-17	
							потерь	Покрытие защитное алюминиевое.	0,3	1,3		7.903.9-2.1-35	
								Отделка торцов изоляции.				7.903.9-2.2-34	
	Трубопровод дренажа ф 38×2		38	2,0	вертик.	110	от	Цилиндры и полуцилиндры теплоизоляционные				7.903.9-3.0-41	
							тепло-	из минваты на синтетическом связующем	40		0,02	7.903.9-2.1-18	
							потерь	Покрытие защитное алюминиевое.	0,3	0,74		7.903.9-2.1-36	
								Отделка торцов изоляции.				7.903.9-2.2-34	
	Отвод 90°	6	38			110	от	Шнур теплоизоляционный из минеральной				7.903.9-3.0-41	
							тепло-	ваты марки 200 в оплетке из нити стеклянной	40		0,09	7.903.9-3.1-43	
							потерь	Покрытие металлическое секционное	0,5	3,48		7.903.9-3.1-45	
	Арматура	4	38			110	от	Полотно холсто-прошивное	40		0,044	7.903.9-3.0-41	
							тепло-	Покрытие защитное алюминиевое	0,8	1,52		7.903.9-2.2-03	
							потерь						
	Паропровод ф 32×2		32	0,6	горизонт.	200	от	Цилиндры и полуцилиндры теплоизоляционные				7.903.9-3.0-05	
							тепло-	из минваты на синтетическом связующем	60		0,01	7.903.9-2.1-17	
							потерь	Покрытие защитное алюминиевое.	0,3	0,288		7.903.9-2.1-35	
								Отделка торцов изоляции.				7.903.9-2.2-34	

Инв. № подл. | Подп. и дата | Взам. инв. №

Привязан

Инв. №

ГИП	Найдольский		
Нач. отд.	Попов		
Н. контр.	Шнитко		
Гл. спец.	Мерзон		
Инж.	Лукачева		

ТП 903-2-37.91 МС2

Мазутопровод ф159×4,5 и 13,6 м³/ч. Здание из сборных железобетонных конструкций.

Общие данные (продолжение).

Стадия	Лист	Листов
Р	13	

ЛАТГИПРОПРОМ

Копировал: Ф.Д. 25306-03 15 Формат А2

Альбом 3

Требования к тепловой изоляции оборудования и трубопроводов

Обозначение изолируемого оборудования и трубопровода	Наименование изолируемого оборудования и трубопровода	Количество	Размеры: Наружн. диаметр или размеры сечения мм	Размеры: Длина или высота м	Расположение	Температура теплоносителя °С	Теплоизоляционная конструкция: Назначение	Теплоизоляционная конструкция: Наименование основных элементов	Теплоизоляционная конструкция: Толщина слоя мм	Общая поверхность защитного слоя м²	Общий объем теплоизоляционного слоя м³	Лист основного комплекта, обозначение ссылочных или прилагаемых документов	Примечание
	Арматура	2	32			200	От	Полотно холсто-прошивное	60		0,032	7.903.9-3.0-05	
							теплопотерь	Покрытие защитное алюминиевое	0,8	0,8		7.903.9-2.2-03	
	Блок БПК	1											
	Паропровод ф 159х4,5		159	3,1	Горизонт.	200	От	Цилиндры и полуцилиндры теплоизоляционные из				7.903.9-3.0-05	
							теплопотерь	минваты на синтетическом связующем	80		0,186	7.903.9-2.1-17	
								Покрытие защитное алюминиевое	0,3	3,1		7.903.9-2.1-35	
								Отделка торцов изоляции				7.903.9-2.2-34	
	Паропровод ф 159х4,5		159	1,0	Вертик.	200	От	Цилиндры и полуцилиндры теплоизоляционные из				7.903.9-3.0-05	
							теплопотерь	минваты на синтетическом связующем	80		0,06	7.903.9-2.1-18	
								Покрытие защитное алюминиевое	0,3	1,0		7.903.9-2.1-36	
								Отделка торцов изоляции				7.903.9-2.2-34	
	Отвод 90	1	159			200	От	Мат минераловатный прошивной				7.903.9-3.0-05	
							теплопотерь	2М-100 в обкладках	90		0,25	7.903.9-3.1-44	
								Покрытие металлическое секционное	0,5	3,76		7.903.9-3.1-45	
	Арматура	1	159			200	От	Мат минераловатный прошивной				7.903.9-3.0-05	
							теплопотерь	2М-100 в обкладках	80		0,082	7.903.9-2.2-06	
								Покрытие защитное алюминиевое	0,8	1,46		7.903.9-2.2-07	
	Паропровод ф 57х3		57	2,89	Горизонт.	200	От	Цилиндры и полуцилиндры теплоизоляционные				7.903.9-3.0-05	
							теплопотерь	из минваты на синтетическом связующем	70		0,084	7.903.9-2.1-17	
								Покрытие защитное алюминиевое	0,3	1,79		7.903.9-2.1-35	
								Отделка торцов изоляции				7.903.9-2.2-34	
	Паропровод ф 57х3		57	0,51	Вертик.	200	От	Цилиндры и полуцилиндры теплоизоляционные				7.903.9-3.0-05	
							теплопотерь	из минваты на синтетическом связующем	70		0,015	7.903.9-2.1-18	
								Покрытие защитное алюминиевое	0,3	0,32		7.903.9-2.1-36	
								Отделка торцов изоляции				7.903.9-2.2-34	

Взамен инв. №

Подп. и дата

Инв. № подл.

Привязан

Инв. №

ГИП	Никифоров	
Нач. отд.	Попов	
Н. контр.	Шмитко	
Гл. спец.	Мерзон	
Инж.	Ликачева	

ТП 903-2-37.91 МС2

Мазутонасосная Q=65/13м13/16 м³/ч. Здание из сборных железобетонных конструкций

Стадия	Лист	Листов
Р	14	

Общие данные (продолжение)

ЛАТГИПРОПРОМ

Копировал 33 25306-03 16 формат А2

Альбом 3

Требования к тепловой изоляции оборудования и трубопроводов

Обозначение изолируемого оборудования трубопровода	Наименование изолируемого оборудования и трубопровода	Количество	Размеры: Наружн. диаметр или размеры сечения мм	Размеры: Длина или высота м	Расположение	Температура теплоносителя °С	Теплоизоляционная конструкция: Назначен.	Теплоизоляционная конструкция: Наименование основных элементов	Теплоизоляционная конструкция: Толщина слоя мм	Общая поверхность защитного слоя м²	Общий объем тепл изоляционного слоя м³	Лист основного комплекта обозначение ссылочных или прилагаемых документов	Примечание
	Арматура	7	57			200	От	Мат минераловатный прошивной				7.903.9-3.0-05	
							тепло-	2М-100 в обкладках	60		0,217	7.903.9-2.2-06	
							потерь	Покрытие защитное алюминиевое	0,8	5,46		7.903.9-2.2-07	
	Паропровод ф 45×2,5		45	0,4	вертик.	200	От	Цилиндры и полуцилиндры теплоизоляционные				7.903.9-3.0-05	
							тепло-	из минваты на синтетическом связующем	70		0,01	7.903.9-2.1-18	
							потерь	Покрытие Защитное алюминиевое	0,3	0,232		7.903.9-2.1-36	
								Отделка торцов изоляции				7.903.9-2.2-34	
	Арматура	1	45			200	От тепло-	Полотно холсто-прошивное	60		0,02	7.903.9-3.0-05	
							потерь	Покрытие защитное алюминиевое	0,8	0,48		7.903.9-2.2-03	
	Паропровод 38×2		38	0,4	вертик.	200	От тепло-	Цилиндры и полуцилиндры теплоизоляционные				7.903.9-3.0-05	
							потерь	из минваты на синтетическом связующем	70		0,01	7.903.9-2.1-18	
								Покрытие защитное алюминиевое	0,3	0,224		7.903.9-2.1-36	
								Отделка торцов изоляции				7.903.9-2.2-34	
	Арматура	2	38			200	От	Полотно холста-прошивное	60		0,036	7.903.9-3.0-05	
							тепло-	Покрытие защитное алюминиевое	0,8	0,9		7.903.9-2.2-03	
							потерь						
	Паропровод ф 32×2		32	0,8	вертик.	200	От	Цилиндры и полуцилиндры теплоизоляционные				7.903.9-3.0-05	
							тепло-	из минваты на синтетическом связующем	60		0,013	7.903.9-2.1-18	
							потерь	Покрытие защитное алюминиевое	0,3	0,385		7.903.9-2.1-36	
								Отделка торцов изоляции				7.903.9-2.2-34	
	Арматура	3	32			200	От тепло-	Полотно холсто-прошивное	60		0,048	7.903.9-3.0-05	
							потерь	Покрытие защитное алюминиевое	0,8	1,2		7.903.9-2.2-03	

Инв.№ подл. | Подп. и дата | Взам.инв.№

Привязан

Инв.№

ГИП	Николаевский		
Нач.отд.	Попов		
Н.контр.	Шмитко		
Гл.спец.	Мерзлов		
Инж.	Лихачева		

ТП 903-2-37-91 МС2

Мазутонасосная Q=65/13 и 13/16 м³/ч. Здание из сборных железобетонных конструкций.

Стадия	Лист	Листов
Р	15	

Общие данные. (продолжение)

ЛАТГИПРОПРОМ

Копировал ЗЗ 25306-03 17 формат А2

Альбом 3

Требования к тепловой изоляции оборудования трубопроводов

Обозначение изолируемого оборудования и трубопровода	Наименование изолируемого оборудования и трубопровода	Количество	Размеры: Наружн. диаметр или размеры сечения мм	Размеры: Длина или высота м	Расположение	Температура теплоносителя °С	Теплоизоляционная конструкция: Назначение	Теплоизоляционная конструкция: Наименование основных элементов	Теплоизоляционная конструкция: Толщина слоя мм	Общая поверхность защитного слоя м²	Общий объем теплоизоляционного слоя м³	Лист основного комплекта, обозначение ссылочных или прилагаемых документов	Примечание
	Конденсатопровод ф 38×2		38	0,65	горизонт	100	От	Цилиндры и полуцилиндры теплоизоляционные				7.903.9-3.0-13	
							тепло-	из минваты на синтетическом связующем	40		0,007	7.903.9-2.1-17	
							потерь	Покрытие защитное алюминиевое	0,3	0,241		7.903.9-2.1-35	
								Отделка торцов изоляции				7.903.9-2.2-34	
	Конденсатопровод ф 38×2		38	0,3	вертик.	100	От	Цилиндры и полуцилиндры теплоизоляционные				7.903.9-3.0-13	
							тепло-	из минваты на синтетическом связующем	40		0,003	7.903.9-2.1-18	
							потерь	Покрытие защитное алюминиевое	0,3	0,111		7.903.9-2.1-36	
								Отделка торцов изоляции				7.903.9-2.2-34	
	Отвод 90°	1	38			100	От	Шнур теплоизоляционный из минеральной				7.903.9-3.0-13	
							тепло-	ваты марки 200 в оплетке из нити стеклянной	40		0,015	7.903.9-3.1-43	
							потерь	Покрытие металлическое секционное	0,5	0,58		7.903.9-3.1-45	
	Арматура	1	38			100	От	Полотно холсто-прошивное	40		0,011	7.903.9-3.0-13	
							тепло-	Покрытие защитное алюминиевое	0,8	0,38		7.903.9-2.2-03	
							потерь						
	Арматура	3	57			200	От	Шнур теплоизоляционный из минеральной				7.903.9-3.0-05	
							тепло-	ваты в оплетке.	70		0,021	7.903.9-2.2-01	
							потерь	Покрытие защитное алюминиевое	0,8	0,498			
	Арматура	1	38			100	От	Шнур теплоизоляционный из минеральной				7.903.9-3.0-13	
							тепло-	ваты в оплетке	40		0,002	7.903.9-2.2-01	
							потерь	Покрытие защитное алюминиевое	0,8	0,06			

Инв. № подл. | Подп. и дата | Взам. инв. №

Привязан

Инв. №

ГИП	Нитальский		
Нач. отд.	Попов		
Н. контр.	Шнитко		
Гл. спец.	Меерзон		
Инж.	Лихачёва		

ТП 903-2-37.91 МС2

Насосная Q=6,5 м³/ч, H=34 м. Здание из сборных железобетонных конструкций

Общие данные (продолжение)

Стадия	Лист	Листов
Р	16	

ЛАТГИПРОПРОМ

Копировал Э-825306-03 18 формат А2

Альбом 3

Требования к тепловой изоляции оборудования и трубопроводов

Обозначение изолируемого оборудования и трубопровода	Наименование изолируемого оборудования и трубопровода	Количество	Размеры: Наружный диаметр или размеры сечения мм	Размеры: Длина или высота м	Расположение	Температура теплоносителя °С	Теплоизоляционная конструкция: Назначение	Теплоизоляционная конструкция: Наименование основных элементов	Теплоизоляционная конструкция: Толщина слоя мм	Общая поверхность защитного слоя м²	Общий объем теплоизоляционного слоя, м³	Лист основного комплекта, обозначение ссылочных или прилагаемых документов	Примечание
	Блок Б-МН-2х8-25	1											
	Фильтр грубой очистки мазута Ду100	2	273	0,5	Вертик.	110	от	Мат минераловатный прошивной				7.903.9-3.0-41	см.
							тепло-	2М-100 в обкладках	60		0,08	7.903.9-2.1-22	прим. п.1
							потерь	Покрытие защитное алюминиевое	0,8	1,65		7.903.9-2.1-36	
								Отделка торцов изоляции				7.903.9-2.2-34	
	Фланцевое соединение	4	108			110	от	Мат минераловатный прошивной				7.903.9-3.0-41	
							тепло-	2М-100 в обкладках	60		0,112	7.903.9-2.2-16	
							потерь	Покрытие защитное алюминиевое	0,8	2,84		7.903.9-2.2-17	
	Мазутопровод ф 76х3		76	0,98	Горизонт.	110	от	Цилиндры и полуцилиндры теплоизоля-				7.903.9-3.0-41	
							тепло-	ционные из минваты на синтетическом	40		0,015	7.903.9-2.1-17	
							потерь	связующем. Покрытие защитное алюминиевое	0,8	0,480		7.903.9-2.1-35	
								Отделка торцов изоляции				7.903.9-2.2-34	
	Мазутопровод ф 76х3		76	0,85	Вертик.	110	от	Цилиндры и полуцилиндры теплоизоляционные				7.903.9-3.0-41	
							тепло-	из минваты на синтетическом связующем	40		0,013	7.903.9-2.1-18	
							потерь	покрытие защитное алюминиевое.	0,8	0,416		7.903.9-2.1-36	
								Отделка торцов изоляции.				7.903.9-2.2-34	
	Мазутопровод ф 108 х 4		108	0,1	Горизонт.	110	от	Цилиндры и полуцилиндры теплоизоляционные				7.903.9-3.0-41	
							тепло-	из минваты на синтетическом связующем.	40		0,002	7.903.9-2.1-17	
							потерь	Покрытие защитное алюминиевое.	0,8	0,06		7.903.9-2.1-35	
								Отделка торцов изоляции.				7.903.9-2.2-34	
	Отвод 90°	2	108			110	от	Шнур теплоизоляционный из минеральной				7.903.9-3.0-41	
							тепло-	ваты марки 200 в оплетке из нити стеклянной	40		0,088	7.903.9-3.1-43	
							потерь	Покрытие металлическое секционное	0,5	2,48		7.903.9-3.1-45	
	Отвод 90°	2	57			110	от	Шнур теплоизоляционный из минеральной				7.903.9-3.0-41	
							тепло-	ваты марки 200 в оплетке из нити стеклянной.	40		0,062	7.903.9-3.1-43	
							потерь	Покрытие металлическое секционное.	0,5	2,16		7.903.9-3.1-45	

Инв.№ подл. | Подп. и дата | Взам. инв.№

Привязан			
Инв.№			

ГИП	Рыбальченко		
Нач.отд.	Попов		
Н.контр.	Шишко		
Гл.спец.	Меерзон		
Инж.	Лидачева		

ТП 903-2-87.91 МС2

Мазутонасосная Q=63/13и13/16м³/ч. Здание из сборных железобетонных конструкций.

Стадия	Лист	Листов
Р	17	

Общие данные (продолжение).

ЛЕНГИПРОПРОМ

25306-03 19 Копировал Кд

Формат А2

Альбом 3

Требования к тепловой изоляции оборудования и трубопроводов

Обозначение изолируемого оборудования и трубопровода	Наименование изолируемого оборудования и трубопровода	Количество	Размеры: Наружный диаметр или размеры сечения мм	Размеры: Длина или высота м	Расположение	Температура теплоносителя °С	Теплоизоляционная конструкция: Назначение	Теплоизоляционная конструкция: Наименование основных элементов	Теплоизоляционная конструкция: Толщина слоя мм	Общая поверхность защитного слоя м²	Общий объем теплоизоляционного слоя м³	Лист основного комплекта, обозначение ссылочных или прилагаемых документов	Примечание
	Арматура	8	76			110	от	Мат минераловатный прошивной				7.903.9-3.0-41	
							тепло-	2М-100 в обкладках	40		0,16	7.903.9-2.2-06	
							потерь	Покрытие защитное алюминиевое	0,8	5,92		7.903.9-2.2-07	
	Трубопровод дренажа ф57×3		57	1,73	горизонт	110	от	Цилиндры и полуцилиндры теплоизоляционные				7.903.9-3.0-41	
							тепло-	из минваты на синтетическом связующем.	40		0,021	7.903.9-2.1-17	
							потерь	Покрытие защитное алюминиевое.	0,3	0,74		7.903.9-2.1-35	
								Отделка торцов изоляции				7.903.9-2.2-34	
	Трубопровод дренажа ф57×3		57	0,52	вертик.	110	от	Цилиндры и полуцилиндры теплоизоляцион-				7.903.9-3.0-41	
							тепло-	ные из минваты на синтетическом связующем.	40		0,007	7.903.9-2.1-18	
							потерь	Покрытие защитное алюминиевое	0,3	0,224		7.903.9-2.1-36	
								Отделка торцов изоляции.				7.903.9-2.2-34	
	Паропровод ф38×2		38	0,3	вертик.	200	от	Цилиндры и полуцилиндры теплоизоляционные				7.903.9-3.0-05	
							тепло-	из минваты на синтетическом связующем.	70		0,007	7.903.9-2.1-18	
							потерь	Покрытие защитное алюминиевое.	0,3	0,168		7.903.9-2.1-36	
								Отделка торцов изоляции				7.903.9-2.2-34	
	Арматура	2	38			200	от тепло-	Полотно холсто-прошивное	70		0,054	7.903.9-3.0-05	
							потерь	Покрытие защитное алюминиевое	0,8	1,02		7.903.9-2.2-03	
	Арматура	2	57			110	от	Мат минераловатный прошивной				7.903.9-3.0-41	
							тепло-	2М-100 в обкладках	40		0,034	7.903.9-2.2-06	
							потерь	Покрытие защитное алюминиевое.	0,8	1,28		7.903.9-2.2-07	
	Трубопровод дренажа ф32×2		32	2,4	горизонт.	110	от	Цилиндры и полуцилиндры теплоизоляционные				7.903.9-3.0-41	
							тепло-	из минваты на синтетическом связующем.	40		0,022	7.903.9-2.1-17	
							потерь	Покрытие защитное алюминиевое.	0,3	0,84		7.903.9-2.1-35	
								Отделка торцов изоляции.				7.903.9-2.2-34	

Инв. № подл. | Подп. и дата | Взам. инв. №

Привязан			
Инв. №			

ГИП	Кибальский		
Нач.отд.	Попов		
Н.контр.	Шнитко		
Гл.спец.	Меерзон		
Инж.	Лихачева		

ТП 903-2-37.91 МС2

Мазутонасосная Q=6,5/13и13/16м³/ч. Здание из сборных железобетонных конструкций

Стадия	Лист	Листов
Р	18	

Общие данные (продолжение)

ЛАТГИПРОПРОМ

25306-03 20

Копировал К/ - Формат А2

Альбом 3

Требования к тепловой изоляции оборудования и трубопроводов

Обозначение изолируемого оборудования и трубопровода	Наименование изолируемого оборудования и трубопровода	Количество	Размеры: Наружный диаметр или размеры сечения мм	Размеры: Длина или высота м	Расположение	Температура теплоносителя °С	Теплоизоляционная конструкция: Назначение	Теплоизоляционная конструкция: Наименование основных элементов	Теплоизоляционная конструкция: Толщина слоя мм	Общая поверхность защитного слоя м²	Общий объем теплоизоляционного слоя м³	Лист основного комплекта обозначение ссылочных или прилагаемых документов	Примечание
	Трубопровод дренажа ф 32х2		32	1,5	Вертик.	110	от	Цилиндры и полуцилиндры теплоизоляционные из минваты на синтетическом связующем	40		0,014	7.903.9-3.0-41	
							теплопотерь					7.903.9-2.1-18	
								Покрытие защитное алюминиевое	0,5	0,525		7.903.9-2.1-36	см.
								Отделка торцов изоляции				7.903.9-2.2-34	прим. п. 1

1. Для варианта установки мазутоснабжения производительностью Q=6,5/13 м³/ч аннулируется изоляция блока Б-МН-2х8-25,
для варианта установки мазутоснабжения производительностью Q=13/16 м³/ч аннулируется изоляция блока Б-МН-2х6,4-25.

Инв.№подл. | Подп. и дата | Взамен инв.№

Привязан

Инв. №

ГИП	Любольский		
Нач.отд.	Попов		
Н.контр.	Шилько		
Гл.спец.	Меерзон		
Инж.	Лухачева		

25306-03 2.1

ТП 903-2-37.91 МС2

Мазутонасосная Q=6,5/13 и (13/16 м³/ч) Здание из сборных железобетонных конструкций

Общие данные (окончание)

Стадия	Лист	Листов
Р	19	

ЛАТГИПРОПРОМ

Копировал Ж.Д.

Формат А2

Альбом 3

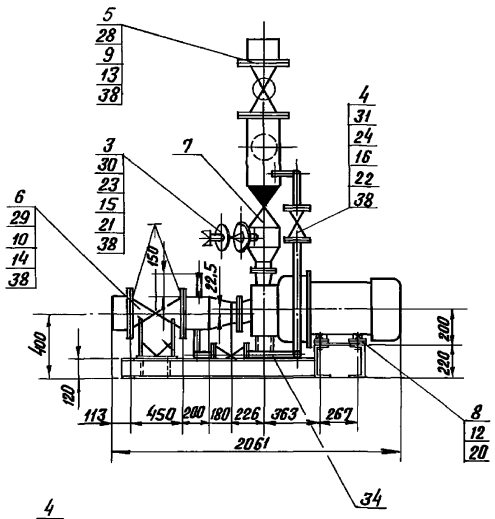

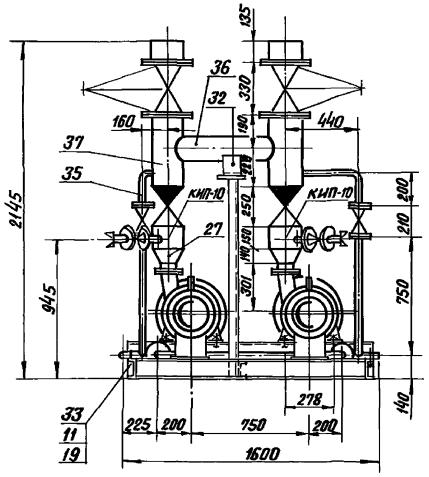

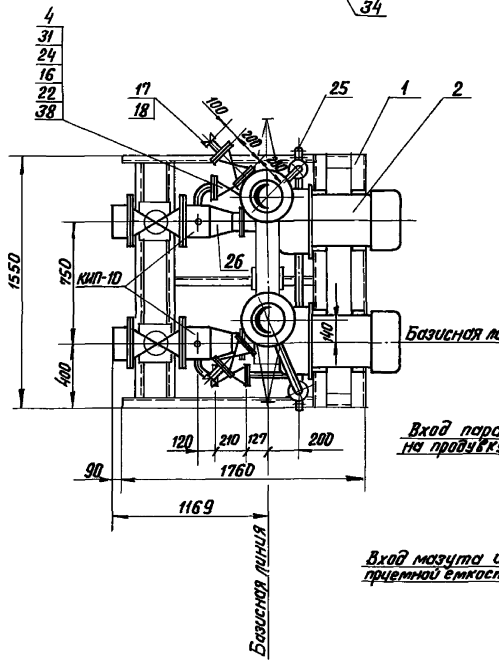

Схема блока

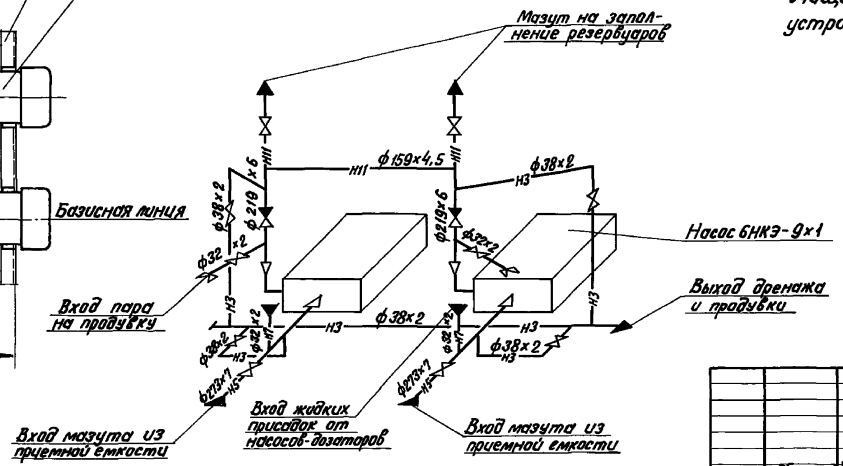

Наименование		Ед. изм	Величина
Производительность		л/с	66,6
		м³/ч	240
Давление на выходе		МПа	0,54
		кгс/см²	5,4
Температура среды		°С	60
Габариты блока	длина	мм	2061
	ширина	мм	1600
	высота	мм	2145
Масса блока	без мазута	кг	2217,5
	с мазутом	кг	2427,5

Обозначение блока

Б-МН – блок мазутных насосов
2 – количество насосов в блоке
120 – производительность одного насоса, м³/ч
5,4 – давление на выходе из насоса, кгс/см².

Назначение блока

Блок предназначен для заполнения резервуаров мазутом из приемной емкости, предварительно очищенным от примесей в фильтрующем устройстве приемной емкости.

Согласовано
Отд. КИПиА Кроуле
Инв. № подл. | Подпись и дата | Взам. инв. №

Привязан

Инв. №

ГИП	Набольский		
Нач. отд.	Попов		
Н. контр.	Шкитко		
Гл. спец.	Меерзон		
Инж.	Лихачева		

ТП 903-2-37.91 МС2

Мазутонасосная Б=6,5/13 и 13/6 м³/ч Здание из сборных железобетонных конструкций.

Блок насосов мазута (Б-МН-2х120-5,4). Общий вид. Схема блока

Стадия	Лист	Листов
Р	20	

ЛАТГИПРОПРОМ

Копир. В.Бу 25306-03 22 Формат А2

Альбом 3

Спецификация на блок Б-Мн-2×120-5,4

Марка, поз.	Обозначение	Наименование	Кол.	Масса ед.кг	Примечание
28		Фланец 1-200-16	4	10,10	
29		Фланец 1-250-16	4	14,49	
		Вст3сп3 ГОСТ 12820-80			
		Фланец Ст20 ГОСТ 12821-80			
30		2-25-63	4	2,28	
31		2-32-63	8	2,94	
32		Опора ОППР-100.159			
		ГОСТ 14911-82	1	1,97	
		Материалы			
33		Круг 10-В ГОСТ 2590-88			
		20-Б ГОСТ 1050-88	0,4	0,616	м
	см. Т.Т. п.2 лист 2	Трубы			
34		32×2	0,6	1,48	м
35		38×2	55	1,78	м
36		159×4,5	0,7	17,15	м
37		219×6	2,25	31,52	м
38		Паронит ПОН2			
		ГОСТ 481-80	0,65	4,00	м²
39		Электроды Э46			
		ГОСТ 9467-75	3,0	—	кг
		Закладные конструкции			
		КНП и А			
КНП-10	3К4-47-90	Штуцер М27×2-100	4	0,56	

Марка, поз.	Обозначение	Наименование	Кол.	Масса ед.кг	Примечание
		Стандартные изделия			
		Болты ГОСТ 7798-70			
8		М18 × 70.35	8	0,187	
9		М20 × 85.46	48	0,273	
10		М24 × 90.46	48	0,425	
		Гайки ГОСТ 5915-70			
11		М10.4	4	0,012	
12		М18.4	8	0,046	
13		М20.5	48	0,064	
14		М24.5	48	0,110	
		Гайки ГОСТ 9064-75			
15		АМ 16.25	32	0,039	
16		АМ 20.25	64	0,077	
17		Гайка соединительная			
		32 ГОСТ 8959-75	2	1,423	
18		Контргайка 32			
		ГОСТ 8961-75	2	0,109	
		Шайбы ГОСТ 10906-78			
19		10.02	4	0,012	
20		18.02	8	0,064	
		Шайбы ГОСТ 9065-75			
21		16.20	32	0,014	
22		20.20	64	0,023	
		Шпильки ГОСТ 9066-75			
23		АМ16 × 100.20.35	16	0,142	
24		АМ20 × 110.20.35	32	0,241	
25		Заглушка 38×2			
		ГОСТ 17379-83	1	0,1	
		Переходы ГОСТ 17378-83			
26		К 273×7-159×4,5	2	8,1	
27		К 219×6-108×4	2	4,2	

Марка, поз.	Обозначение	Наименование	Кол.	Масса ед.кг	Примечание
		Сборочные единицы			
1	лист 22	Рама	1	205,4	
		Оборудование			
2		Насос 6НК3-9×1			
		Q=19,4 л/с (70 м³/ч)			
		P=0,53 МПа (5,4 кгс/см²)			
		с электродвигателем			
		ВАОМн-81-2 Н=40 кВт			
		n=2950 об/мин	2	450	
		Арматура			
		Вентили 15с 27нж 1			
3		Ру 63 Ду 25	2	17,3	
4		Ру 63 Ду 32	4	24,7	
		Задвижки 30с 41нж			
5		Ру 16 Ду 200	2	140	
6		Ру 16 Ду 250	2	238	
7		Клапан обратный			
		19с 47нж Ру 40 Ду 200	2	22	

Привязан

Инв. №

ТП 903-2-37.91 МС2

Гл.инж.	Шубальский		Мазутопроводы Q=0,65 л/с и 1,16 м³/ч. Здание из сборных железобетонных конструкций.	Стадия	Лист	Листов
Нач.отд.	Попов			Р	21	
Н.контр.	Шнитко		Блок насосов мазута (Б-Мн-2×120-5,4). Спецификация.	ЛАТГИПРОПРОМ		
Гл.спец.	Мерзон					
Инж.	Ипачева					

Инв.№ подл. | Подп. и дата | Взам.инв.№

Копировал: Ф 25306-03 23 Формат А2

Альбом 3

Б — Б

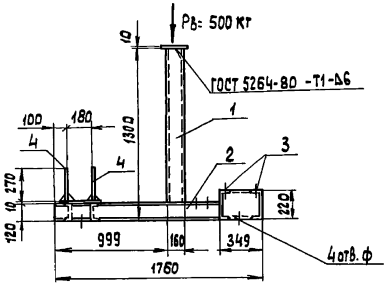

А — А

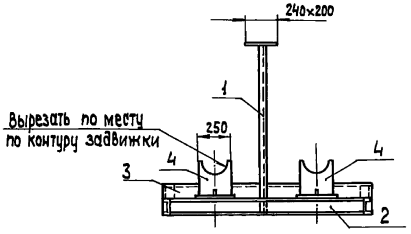

План рамы

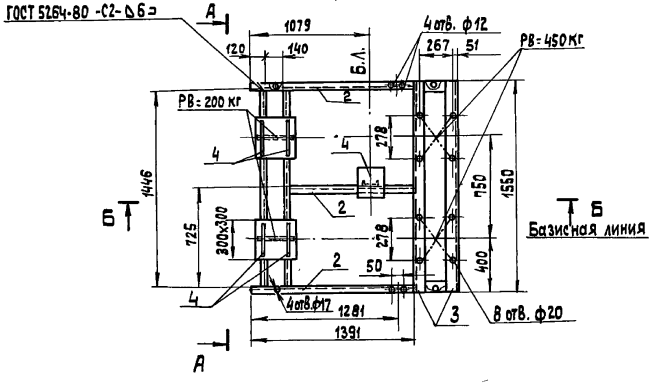

Спецификация на раму блока насосов мазута (Б-МН-2×120-5,4)

Марка, поз.	Обозначение	Наименование	Кол.	Масса ед., кг	Примечание
		Материалы			
1		Швеллер $\frac{16\ ГОСТ\ 8240-89}{С245\ ГОСТ\ 27772-88}$	1,3	14,2	м
2		Швеллер $\frac{12\ ГОСТ\ 8240-89}{С245\ ГОСТ\ 27772-88}$	7,6	10,4	м
3		Швеллер $\frac{22\ ГОСТ\ 8240-89}{С245\ ГОСТ\ 27772-88}$	3,1	21,0	м
4		Лист $\frac{10\times100\times1000\ ГОСТ\ 19903-74}{С245\ ГОСТ\ 27772-88}$	0,52	78,5	$м^2$
		Электроды Э46 ГОСТ 9467-75	2,0		кг
		На стадию КМД	5,9		кг

Привязан

Инв. №

ГИП	Нидобульский			ТП 903-2-37.91		МС 2	
Нач.ТМ	Попов						
Нач.СО	Штерерский			Мазутонасосная Ф=65/13 и 13/16 $м^3/ч$. Здание из сборных железобетонных конструкций.	Стадия	Лист	Листов
Н.контр.	Шульгина				Р	22	
Гл.конструктор	Лобашов			Блок насосов мазута (Б-МН-2×120-5,4) План рамы. Разрезы А-А, Б-Б.	ЛАГГИПРОПРОМ		
Рук.гр.	Шульгина						
Инж.	Сторожева						

Копировал 3825306-03 24 формат А2

Инв. № подл. | Подп. и дата | Взам. инв. №

Альбом 3

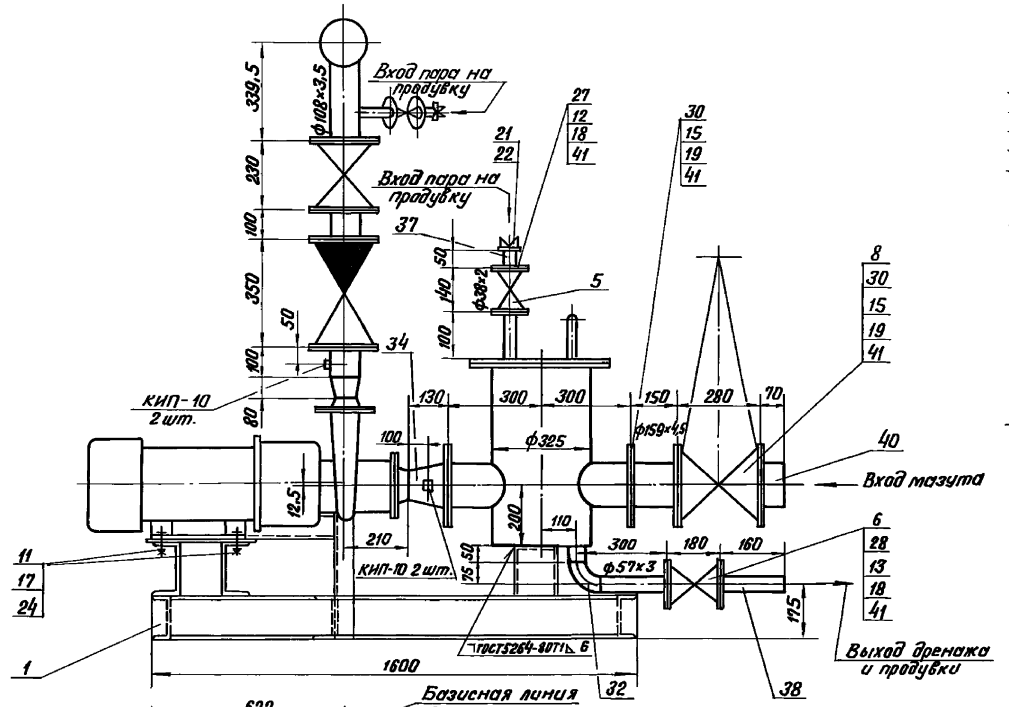

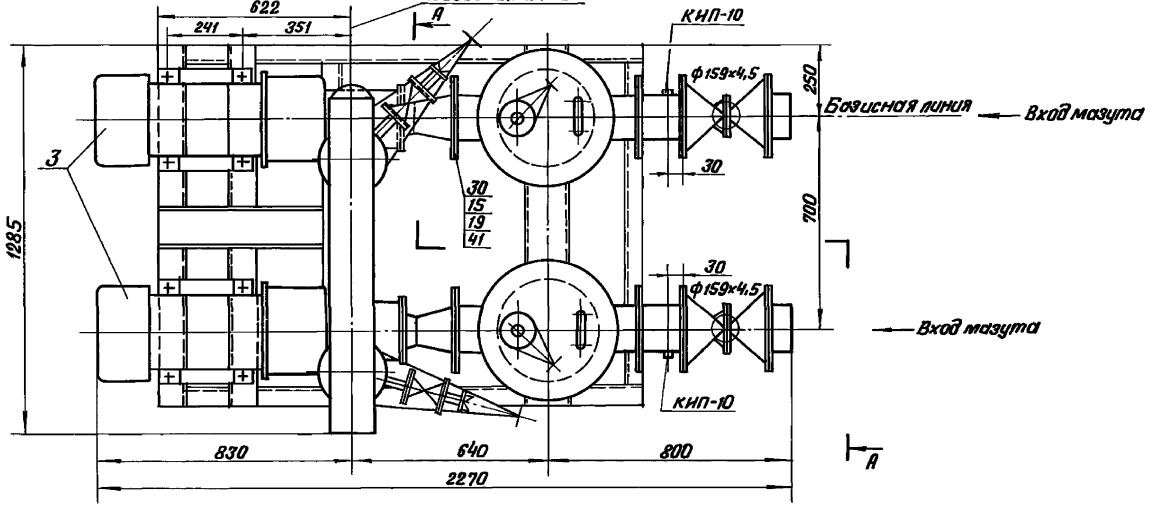

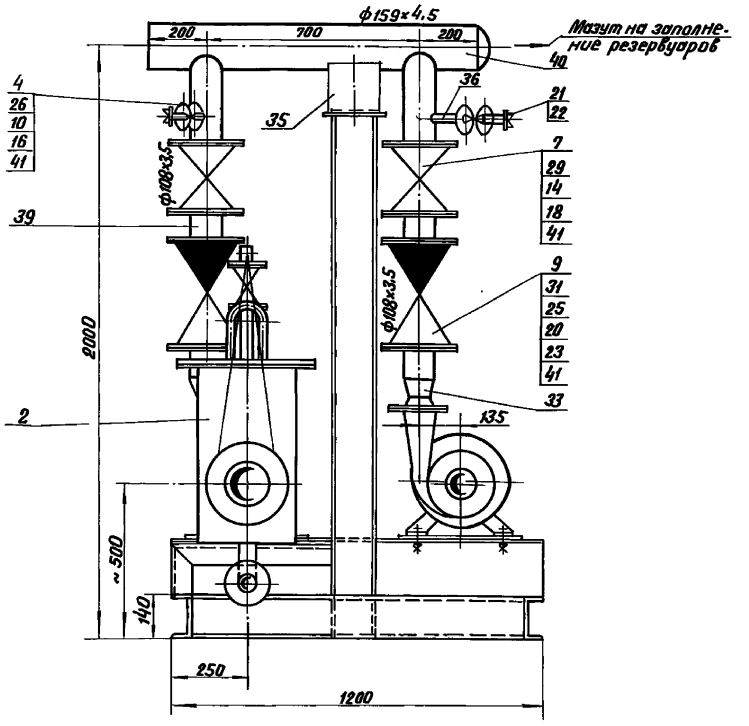

Согласовано
Отдел КИПиА Крезле

Инв. № подл. | Подпись и дата | Взам. инв. №

Привязан

Инв. №

ТП 903-2-37.91				МС 2		
ГИП	Нидальский		Мазутонасосная Q=6,5/13 и 13/16 м³/ч Здание из сборных железобетонных конструкций.	Стадия	Лист	Листов
Нач.отд.	Попов			Р	23	
Н.контр.	Шнитко		Блок насосов с фильтрами грубой очистки мазута (Б-МН-2х45-3,8). Общий вид. Разрез А-А.	ЛАТГИПРОПРОМ		
Гл.спец.	Меерзон					
Инж.	Лихачева					

25306-03 25 Копировал

Формат А2

Альбом 3

Схема блока

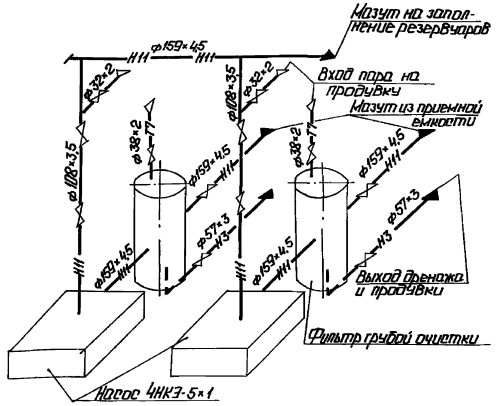

Обозначение блока

Б-МН- блок мазутных насосов;
2 - количество насосов в блоке;
45 - производительность насоса, $м^3/ч$;
3,8 - давление на выходе из насоса, $кгс/см^2$

Назначение блока

Блок предназначен для заполнения резервуаров мазутом, предварительно очищенным от примесей в фильтрах грубой очистки и для проведения рециркуляционного разогрева мазута в резервуарах.

Наименование		Ед.изм.	Величина
Производительность		л/с $м^3/ч$	25,0 90,0
Давление на выходе		МПа $кгс/см^2$	0,37 3,80
Температура среды		°С	60
Габариты блока	Длина	мм	2270
	Ширина	мм	1285
	Высота	мм	2000
Масса блока	Без мазута	кг	1790,7
	С мазутом	кг	2015,5

Спецификация на блок Б-МН-2×45-3,8

Марка поз.	Обозначение	Наименование	Кол.	Масса ед.кг	Примечание
		Стандартные изделия			
15		Болт М20×80.46 ГОСТ 5915-78	64	0,261	
		Гайки ГОСТ 5915-70			
16		М12.5	16	0,017	
17		М14.4	8	0,025	
18		М16.5	56	0,034	
19		М20.5	64	0,064	
20		Шпилька АМ24.25 ГОСТ 9064-75	64	0,133	
21		Гайка соединительная			
		32 ГОСТ 8959-75	4	1,423	
22		Контргайка 32 ГОСТ 8961-75	4	0,109	
23		Шайба 24.01 ГОСТ 9065-75	64	0,032	
24		Шайба 14.02 ГОСТ 10906-78	8	0,033	
25		Шпилька АМ24×140.20.35			
		ГОСТ 9066-75	32	0,442	
		Фланцы ГОСТ 12820-80			
26		1-25-16 Вст3сп3	4	1,17	
27		1-32-16 Вст3сп3	2	1,58	
28		1-50-16 Вст3сп3	4	2,58	
29		1-100-16 Вст3сп3	4	4,73	
30		1-150-16 Вст3сп3	8	7,81	
31		Фланец 2-100-63 ст20			
		ГОСТ 12821-80	4	10,7	
32		Отвод 90° 57×3			
		ГОСТ 17375-83	2	0,6	
		Переходы ГОСТ 17378-83			
33		К 108×4-76×3,5	2	0,9	
34		К 159×4,5-108×4	2	2,4	
35		Опора ОПП2-150.159			
		ГОСТ 14911-82	1	3,0	
		Материалы			
36	см.Т.Т.п.2 лист 2	Труба 32×2	0,5	1,48	м
37	см.Т.Т.п.2 лист 2	Труба 38×2	0,3	1,78	м
38	см.Т.Т.п.2 лист 2	Труба 57×3	1,0	4,00	м
39	см.Т.Т.п.2 лист 2	Труба 108×3,5	1,1	9,02	м
40	см.Т.Т.п.2 лист 2	Труба 159×4,5	1,6	17,15	м
41		Паронит ПОН-2 ГОСТ 481-80	0,8	4,00	$м^2$
42		Электроды Э-46 ГОСТ 9467-75	5,0	—	кг
		Покупные конструкции КИП и А			
КИП-10	ЗК4-47-70	Штуцер М27×2-100	6	0,56	

Спецификация на блок Б-МН-2×45-3,8

Марка поз.	Обозначение	Наименование	Кол.	Масса ед.кг	Примечание
		Сборочные единицы			
1	лист 25	Рама	1	184,7	
2	Альбом 4	Фильтр грубой очистки			
	26.20.00.000	мазута Ду 150	2	125,4	
		Оборудование			
3		Насос 4НК3-5×1 Дк×180мм			
		Q=12,5 л/с ($45 м^3/ч$)			
		P=0,37 МПа ($3,8 кгс/см^2$)			
		с электродвигателем			
		ВАО4Н-62-2; N=17 кВт			
		n=2950 об/мин	2	315	
		Арматура			
		Вентили 15кч.19п.2			
4		Ру 16 Ду 25	2	2,7	
5		Ру 16 Ду 32	2	4,3	
		Задвижки 30с4нж1			
6		Ру 16 Ду 50	2	25	
7		Ру 16 Ду 100 30с4нж	2	55	
8		Ру 16 Ду 150 30с4нж	2	100	
9		Клапан обратный			
		Ру 63 Ду 100 19с38нж	2	40,0	
		Стандартные изделия			
		Болты ГОСТ 7798-70			
10		М12×55.46	16	0,064	
11		М14×60.36	8	0,095	
12		М16×55.46	8	0,117	
13		М16×65.46	16	0,133	
14		М16×75.46	32	0,148	

Привязан

Инв.№

ГИП	Найдольский				
Нач.отд.	Попов				
Н.контр.	Шишко				
Гл.спец.	Меерсон				
Инж.	Полачева				

ТП 903-2-37.91 МС2

Мазутонасосная на Q=6,5 л/с и $V=45 м^3/ч$. Здание из сборных железобетонных конструкций.

Стадия	Лист	Листов
Р	24	

Блок насосов с фильтрами грубой очистки мазута (Б-МН2×45-3,8). Схема блока.

ЛАТГИПРОПРОМ

Копировал: Ф.Ц 25306-03 26 Формат А2

Альбом 3

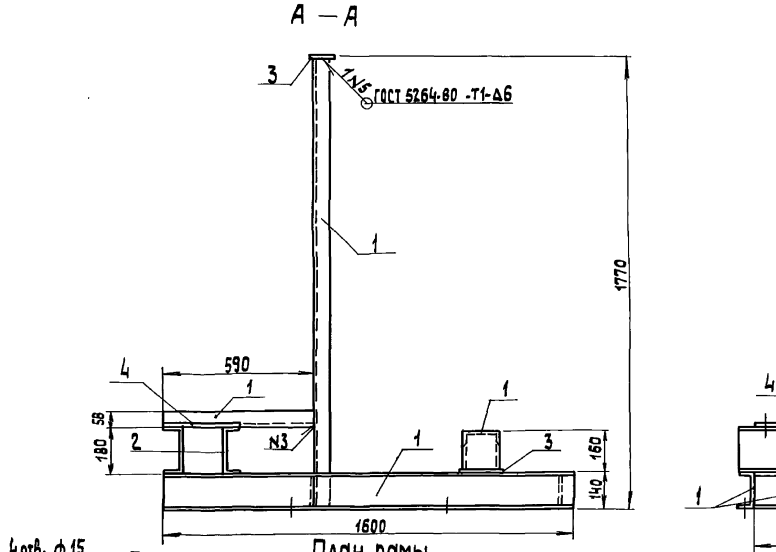

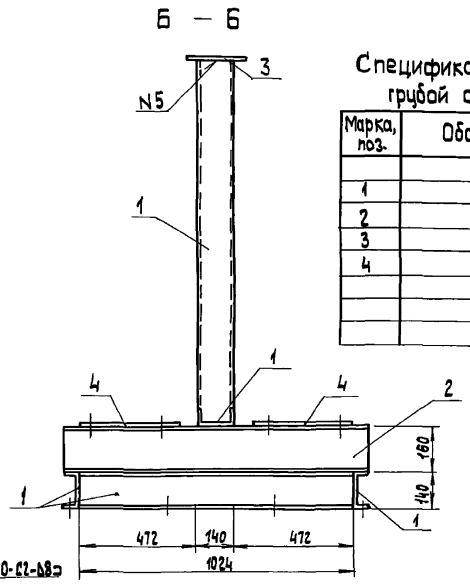

Спецификация на раму блока насосов с фильтрами грубой очистки мазута (Б-МН-2×45-3,8)

Марка, поз.	Обозначение	Наименование	Кол.	Масса ед., кг	Примечание
		Материалы			
1		Швеллер $\frac{14\text{-ГОСТ 8240-89}}{\text{С 235 ГОСТ 27772-88}}$	0,3	12,3	м
2		Швеллер $\frac{18\text{-ГОСТ 8240-89}}{\text{С 235 ГОСТ 27772-88}}$	2,4	16,3	м
3		Лист $\frac{6.0\times100\times390\ \text{ГОСТ 19903-74}}{\text{С 235 ГОСТ 27772-88}}$	1	2,78	
4		Лист $\frac{6.0\times300\times465\ \text{ГОСТ 19903-74}}{\text{С 245 ГОСТ 27772-88}}$	2	6,45	
		Электроды Э46 ГОСТ 9467-75	1,6		кг
		На ставию КМД	5,4		кг

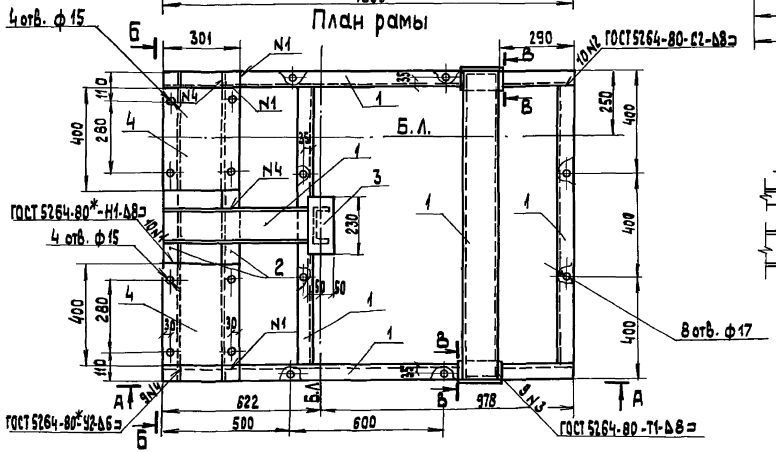

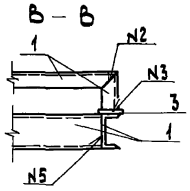

Привязан			
Инв. №			

ТП 903-2-37.91				МС 2			
ГИП	Жибальский						
Нач.ТМ	Попов						
Нач.отд.	Штерреркий						
Н.контр.	Лабашов						
Гл.констр.	Лабашов						
Рук.гр.	Шультино						
Инж.I к.	Сторожева						
Инж.	Подозов						

Мазутонасосная Q= 6,5/13 и 13/16 м³/ч
Здание из сборных железобетонных конструкций

Блок насосов с фильтрами грубой очистки мазута Б-МН2×45-3,8) План рамы. Разрезы.

Стадия	Лист	Листов
Р	25	

ЛАТГИПРОПРОМ

Копировал 3/ 25306-03 27 формат А2

Инв.№ подл. | Подп. и дата | Взам. инв.№

Альбом 3

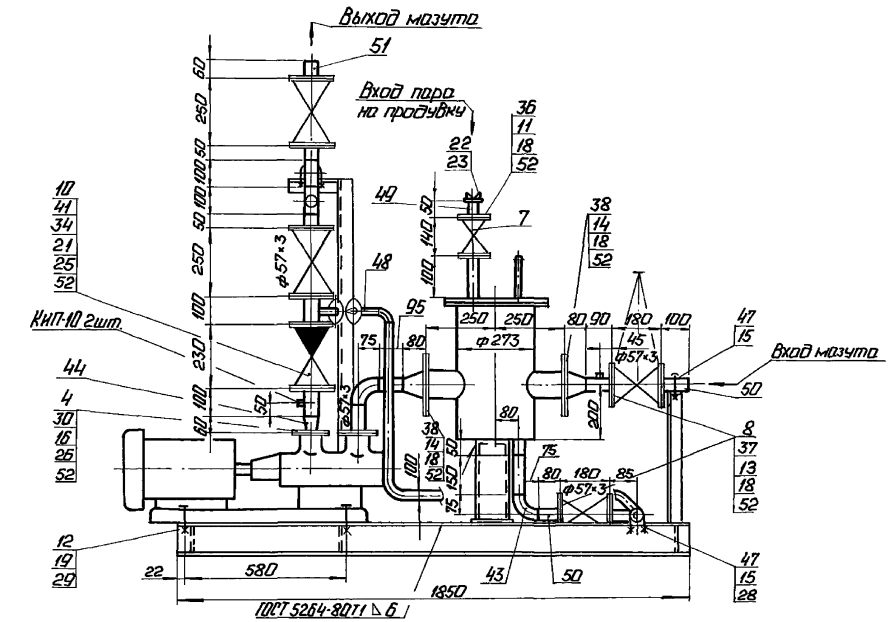

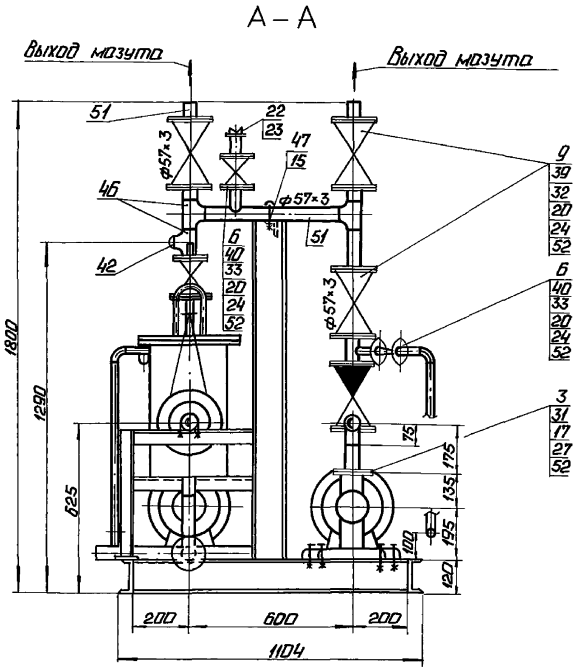

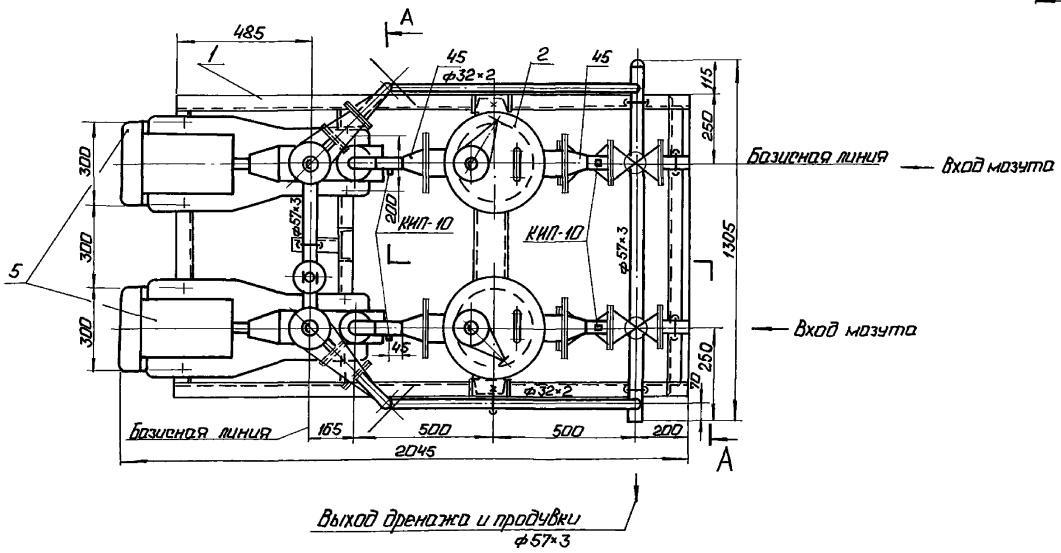

				Привязан			
				Инв. №			
				ТП 903-2-37.91		МС2	
ГИП	Найбольский			Мазутопитательная (Q=0,5/13 и 13/16 м³/ч). Здание из сборных железобетонных конструкций.	Стадия	Лист	Листов
Нач.отд.	Попов				Р	26	
Н.контр.	Шнитко			Блок насосов с фильтрами грубой очистки мазута (Б-МН-2-12-25). Общий вид. Разрез А-А.	ЛАТГИПРОПРОМ		
Гл.спец.	Мерзон						
Инж.	Михачева						

Копировал: Т.Г. 25306-03 28 Формат А2

Согласовано:
Отд. КИПиА Крачев
Отд. ХВПиК Быль
Инж. ХВПиК Инж. ПиТ

Альбом 3

Схема блока

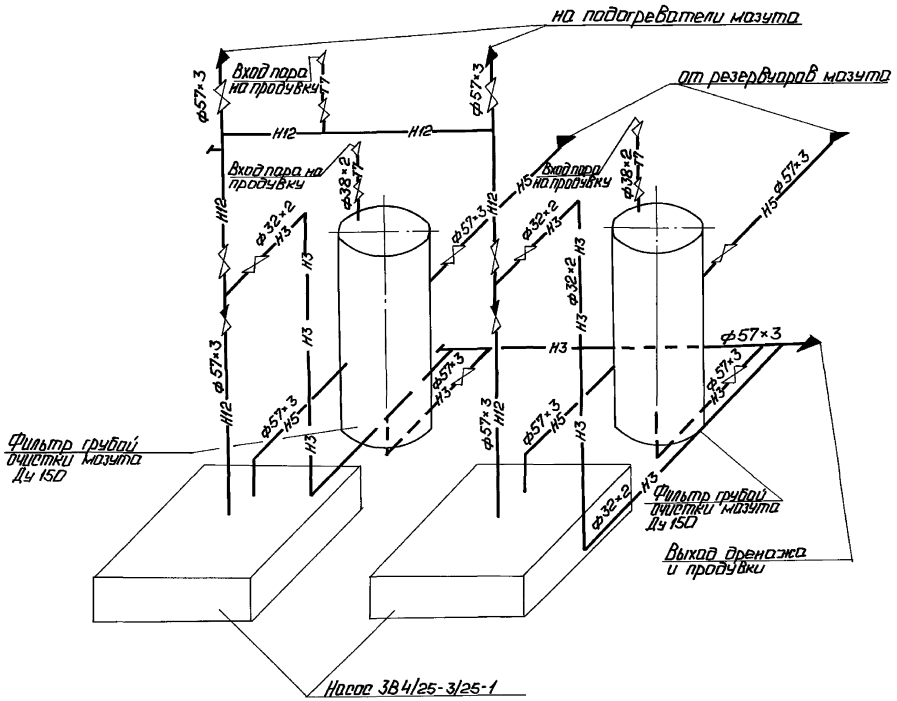

Обозначение блока

Б-МН - блок мазутных насосов;
2 - количество насосов в блоке;
3 - производительность насоса, м³/ч
25 - давление на выходе из насоса, кгс/см².

Назначение блока

Блок предназначен для подачи к форсункам котлов мазута, предварительно очищенного от примесей в фильтрах грубой очистки.

Техническая характеристика блока

Наименование		Ед.изм.	Величина
Производительность		л/с м³/ч	1,78 6,40
Давление на выходе		МПа кгс/см²	2,45 25,0
Температура среды		°С	75
Габариты блока	длина	мм	2045
	ширина	мм	1200
	высота	мм	1800
Масса блока	без мазута	кг	1071
	с мазутом	кг	1203,2

Согласовано: Инж. 1 кат. А. Крылов

Инв. № подл. | Подп. и дата | Взам. инв. №

Привязан

Инв. №

ГИП	Недопольский		Мазутонасосная (Б-65/13 и 13/16 м³) Здание из сборных железобетонных конструкций	Стадия	Лист	Листов
Нач.отд.	Попов			Р	27	
Н.контр.	Шнитко		Блок насосов с фильтрами грубой очистки мазута (Б-Мн-2×32-25). Схема блока.	ЛАТГИПРОПРОМ		
Гл.спец.	Меерзон					
Инж.	Лихачева					

ТП 903-2-37.91 МС2

Копировал: Ф.Д. 25306-03 29 Формат А2

Альбом 3

Спецификация на блок (Б-МН2×3,2-25)

Марка, поз.	Обозначение	Наименование	Кол.	Масса, ед.кг	Примечание
		Стандартные изделия			
		Фланцы ГОСТ 12820-80			
36		1-32-16 ВСт3сп3	4	1,58	
37		1-50-16 ВСт3сп3	10	2,58	
38		1-100-16 ВСт3сп3	4	4,73	
		Фланцы ГОСТ 12821-80			
39		2-50-40 Ст20	8	2,79	
40		2-25-63 Ст20	6	2,28	
41		2-50-63 Ст20	4	4,59	
42		Заглушка 57×3			
		ГОСТ 17379-83	2	0,2	
43		Отвод 90° 57×3			
		ГОСТ 17375-83	4	0,6	
		Переходы ГОСТ 17378-83			
44		К57×4-45×2,5	2	0,2	
45		К108×4-57×3	4	0,9	
46		Тройник 57×3			
		ГОСТ 17376-83	3	0,8	
		Материалы			
47		Круг 10-В ГОСТ 2590-88			
		ВСт3кп4-II ГОСТ 535-88	0,1	0,616	м
48	см. Т.Т. п.1 лист 2	Труба 32×2	4,1	1,48	м
49	см. Т.Т. п.1 лист 2	Труба 38×2	0,3	1,78	м
50	см. Т.Т. п.2 лист 2	Труба 57×3	2,7	4,00	м
51	см. Т.Т. п.3 лист 2	Труба 57×3	1,5	4,00	м
52		Паронит ПОН-2			
		ГОСТ 481-80	0,6	4,00	м²
53		Электроды Э-46			
		ГОСТ 9467-75	50	—	кг
		Закладные конструкции КИП и А			
КИП-10	ЗК4-47-70	Штуцер М27×2-100	6	0,56	

Марка, поз.	Обозначение	Наименование	Кол.	Масса, ед.кг	Примечание
		Стандартные изделия			
		Болты ГОСТ 7798-70			
11		М16×55.46	16	0,117	
12		М16×60.46	8	0,125	
13		М16×65.46	40	0,133	
14		М16×75.46	32	0,148	
		Гайки ГОСТ 5915-70			
15		М10.4	6	0,012	
16		М12.5	12	0,017	
17		М14.4	12	0,025	
18		М16.5	80	0,034	
19		М16.4	16	0,034	
		Гайки ГОСТ 9064-75			
20		АМ16.25	120	0,039	
21		АМ20.25	32	0,077	
22		Гайка соединительная 32 ГОСТ 8959-75	4	1,423	
23		Контргайка 32 ГОСТ 8961-75	4	0,109	
		Шайбы ГОСТ 9065-75			
24		Шайба 16.20	112	0,011	
25		Шайба 20.20	32	0,023	
		Шайбы ГОСТ 11371-78			
26		Шайба 12.02	12	0,006	
27		Шайба 14.02	12	0,01	
		Шайбы ГОСТ 10906-78			
28		Шайба 10.02	4	0,012	
29		Шайба 16.02	8	0,065	
		Шпильки ГОСТ 22032-76			
30		АМ12×70	12	0,071	
31		АМ17×70	12	0,098	
		Шпильки ГОСТ 9066-75			
32		АМ16×80.20.35	32	0,11	
33		АМ16×100.20.35	24	0,142	
34		АМ20×110.20.35	16	0,241	

Марка, поз.	Обозначение	Наименование	Кол.	Масса, ед.кг	Примечание
		Сборочные единицы			
1	лист 29	Рама	1	115,0	
2	Альбом 4	Фильтр грубой очистки			
	26.33.00.000	мазута Ду 100	2	94,1	
		Детали			
3	Альбом 3 67.08.00.002	Фланец Ру6; Ду50	2	1,23	
4	Альбом 3 67.08.00.001	Фланец Ру40; Ду40	2	1,4	
		Оборудование			
5		Насос А13Б-4/25-3/25-1			
		Q=0,89 л/с (3,2 м³/ч)			
		P=2,45 МПа (25 кгс/см²)			
		с электродвигателем			
		4АМ112М4У3. N=5,5 кВт			
		n=1450 об/мин	2	120	
		Арматура			
6		Вентиль Ру63; Ду25			
		15с27нж1	3	17,3	
7		Вентиль Ру16; Ду32			
		15к4 19п2	2	4,3	
8		Задвижка Ру16; Ду50			
		30с41нж1	4	26,0	
9		Задвижка Ру40; Ду50			
		30с15нж	4	35,0	
10		Клапан обратный			
		Ру63; Ду50; 19с38нж	2	16,0	

Привязан

Инв. №

Инв. № подл. | Подп. и дата | Взам. инв. №

ТП 903-2-37.91			МС2
Разработано по ц-65/15 и 13/16 м³/ч Здание из сборных железобетонных конструкций.	Стадия	Лист	Листов
	Р	28	
Блок насосов с фильтрами грубой очистки мазута (Б-МН-2×3,2×25). Спецификация.	ЛАТГИПРОПРОМ		

ГИП	Найбольский	
Нач.отд.	Попов	
Н.контр.	Шитко	
Гл.спец.	Шерзон	
Инж.	Лихачева	

Копировал: Ф-8 25306-03 30 Формат А2

Альбом 3

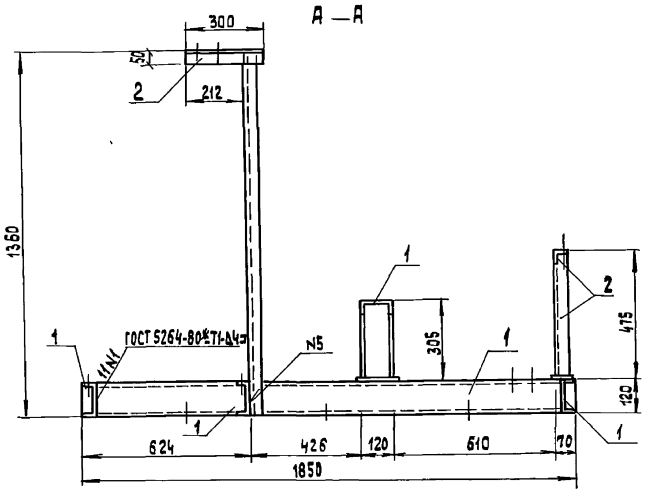

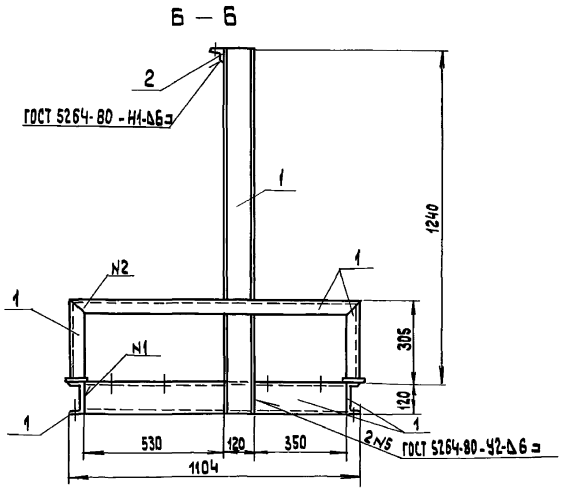

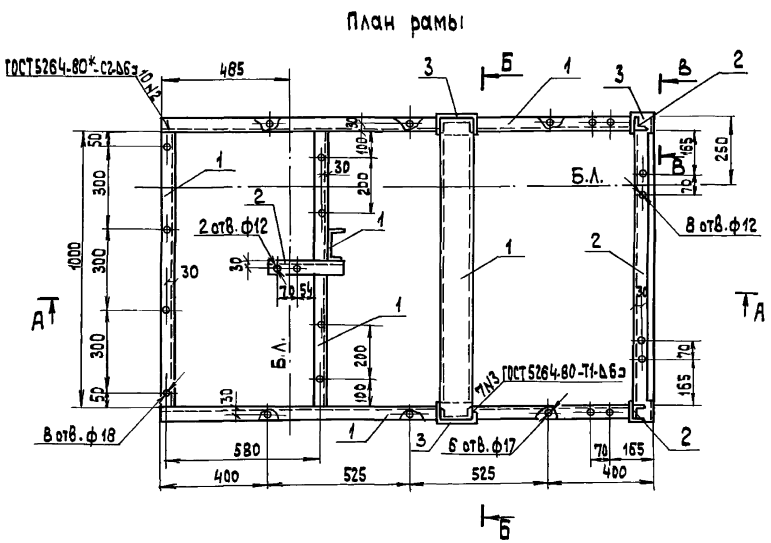

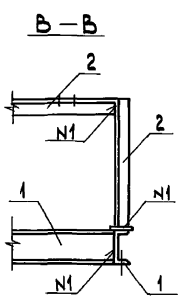

Спецификация на раму блока насосов с фильтрами грубой очистки мазута (Б-МН-2х3,2-25)

Марка, поз.	Обозначение	Наименование	Кол.	Масса ед.кг	Примечание
		Материалы			
1		Швеллер 12-ГОСТ 8240-89 / С 215 ГОСТ 27772-88	9,7	10,4	м
2		Уголок 50х50х5 ГОСТ 8509-86 / С 235 ГОСТ 27772-88	2,2	3,77	м
3		Лист 6,0х1500х250 ГОСТ 19903-74* / С235 ГОСТ 27772-88*	1	1,06	
		Электроды Э46 ГОСТ 9467-75*	1,1		кг
		На стадию КМД	3,3		кг

Привязан

Инв. №

ТП 903-2-37.91					МС 2	
ГИП	Никольский					
Нач.ТМ	Попов					
Нач.отд.	Гутеревский		Мазутонасосная ТО-8,5/(3 и 12/16 м3/ч) зание из сборных железобетонных конструкций.	Стадия	Лист	Листов
Н.контр.	Лобашов			Р	29	
Гл.конст.	Лобашов					
Рук.гр.	Щульгина		Блок насосов с фильтрами грубой очистки мазута (Б-МН-2х3,2-25). План рамы. Разрезы А-А, Б-Б, В-В.	ЛАТГИПРОПРОМ		
Инж.I к.	Сторожева					
Инж.	Полозов					

Копировал Зг 25306-03 31 формат А2

Инв.№подл. | Подп.и дата | Взам.инв.№

Альбом 3

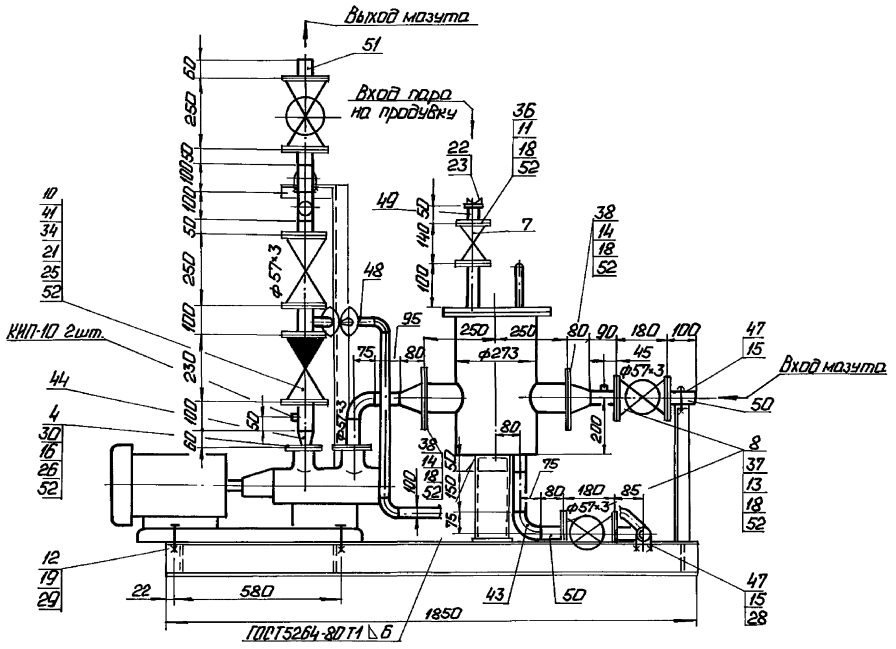

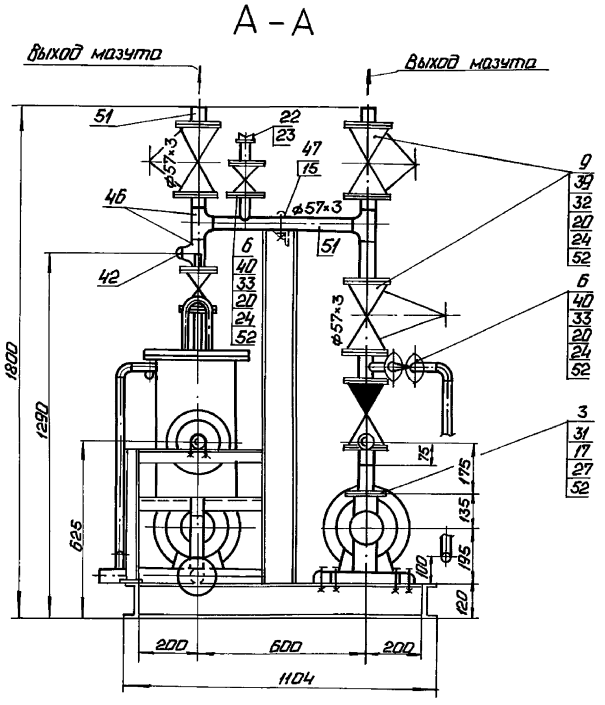

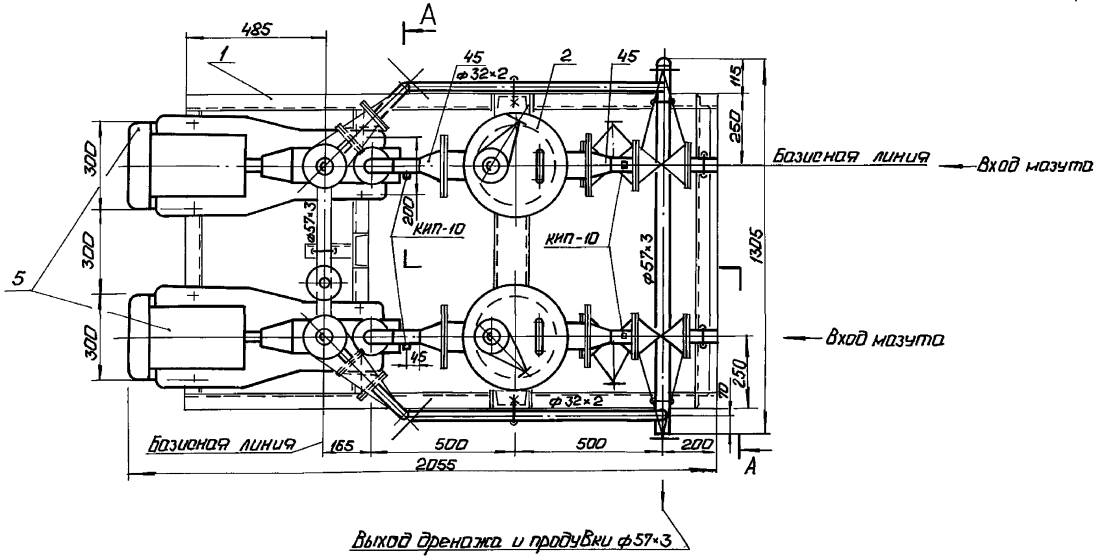

Согласовано
Отд. КИПиА Крылов

Взам. инв. №
Подп. и дата
Инв. № подл.

Привязан
Инв. №

				ТП 903-2-37.91		МС2	
ГИП	Никольский			Мазутоснабжение $U=0.5/13$ и $13/16$ м³/ч. Здание из сборных железобетонных конструкций.	Стадия	Лист	Листов
Нач.отд.	Попов				Р	30	
Н.контр.	Шкитко			Блок насосов с фильтрами грубой очистки мазута (Б-ИН2-6,4-25). Общий вид. Разрез А-А.	ЛАТГИПРОПРОМ		
Гл.спец.	Меерзон						
Инж.	Лихачева						

Копировал: 25306-03 32 Формат А2

Альбом 3

Схема блока

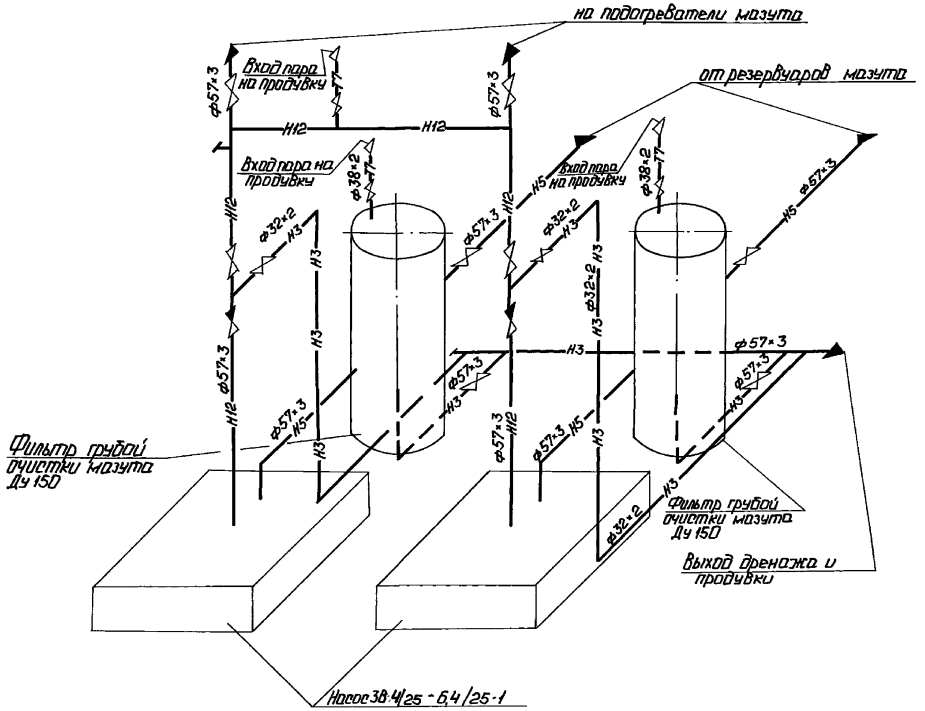

Обозначение блока

Б-МН - блок мазутных насосов;
2 - количество насосов в блоке;
6,4 - производительность насоса, $м^3/ч$
25 - давление на выходе из насоса, $кгс/см^2$

Назначение блока

Блок предназначен для подачи к форсункам котлов мазута предварительно очищенного от примесей в фильтрах грубой очистки.

Техническая характеристика блока

Наименование		ед.изм.	Величина
Производительность		л/с $м^3/ч$	3,6 12,8
Давление на выходе		МПа $кгс/см^2$	2,45 25,0
Температура среды		°С	75
Габариты блока	Длина	мм	2055
	Ширина	мм	1200
	Высота	мм	1800
Масса блока	Без мазута	кг	1131,8
	С мазутом	кг	1213,2

Согласовано:
Инв.№ подл. | Подп. и дата | Взам.инв.№ | Инв.№ дубл. | Подп. и дата

Привязан

Инв.№

ГИП	Подольский			ТП 903-2-37.91 МС2			
Нач.отд.	Попов			Мазутопроводная ц-65/25 и 13/16 $м^3/ч$ Здание из сборных железобетонных конструкций.	Стадия	Лист	Листов
Н.контр.	Шнитко				Р	31	
Гл.спец.	Меерзон			Блок насосов с фильтрами грубой очистки мазута Б-МН-2-6,4-25 Схема блока.	ЛАТГИПРОПРОМ		
Инж.	Лукочева						

Копировал: Ф.6 25306-03 33 Формат А2

Альбом 3

Спецификация на блок (Б-Мн-2×Б4-25)

Марка поз.	Обозначение	Наименование	Кол.	Масса ед. кг	Примечание
		Стандартные изделия			
		Фланцы ГОСТ 12820-80			
36		1-32-16 В ст3 сп3	4	1,58	
37		1-50-16 В ст3 сп3	10	2,58	
38		1-100-16 В ст3 сп3	4	4,73	
		Фланцы ГОСТ 12821-80			
39		2-50-40 ст 20	8	2,79	
40		2-25-63 ст 20	6	2,28	
41		2-50-63 ст 20	4	4,59	
42		Заглушка 57×3			
		ГОСТ 17379-83	2	0,2	
43		Отвод 90° 57×3			
		ГОСТ 17375-83	4	0,6	
		Переходы ГОСТ 17378-83			
44		К57×4-45×2,5	2	0,2	
45		К 108×4-57×3	4	0,9	
46		Тройник 57×3			
		ГОСТ 17376-83	3	0,8	
		Материалы			
47		Круг 10-В ГОСТ 2590-88			
		Вст3кп4-II ГОСТ 535-88	0,1	0,616	м
48	см. Т.Т. п. 1 лист	Труба 32×2	4,1	1,48	м
49	см. Т.Т. п. 2 лист	Труба 38×2	0,3	1,78	м
50	см. Т.Т. п. 2 лист	Труба 57×3	2,7	4,00	м
51	см. Т.Т. п. 3 лист	Труба 57×3	1,5	4,00	м
52		Поронит ПОН-2			
		ГОСТ 481-80	0,6	4,00	м²
53		Электроды Э-46			
		ГОСТ 9467-75	5,0	–	кг
		Закладные конструкции КИП и А			
КИП-10	ЗК4-47-70	Штуцер М27×2-100	6	0,56	

Марка поз.	Обозначение	Наименование	Кол.	Масса ед. кг	Примечание
		Стандартные изделия			
		Болты ГОСТ 7798-70			
11		М16×55.46	16	0,117	
12		М16×60.46	8	0,125	
13		М16×65.46	40	0,133	
14		М16×75.46	32	0,148	
		Гайки ГОСТ 5915-70			
15		М10.4	6	0,012	
16		М12.5	12	0,017	
17		М14.5	12	0,025	
18		М16.5	80	0,034	
19		М16.4	16	0,034	
		Гайки ГОСТ 9064-75			
20		АМ 16.25	120	0,039	
21		АМ 20.25	32	0,077	
22		Гайка соединительная 32 ГОСТ 8959-75	4	1,423	
23		Контргайка 32 ГОСТ 8961-75	4	0,109	
		Шайбы ГОСТ 9065-75			
24		Шайба 16.20	112	0,011	
25		Шайба 20.20	32	0,023	
		Шайбы ГОСТ 11371-78			
26		Шайба 12.02	12	0,006	
27		Шайба 14.02	12	0,01	
		Шайбы ГОСТ 10906-78			
28		Шайба 10.02	4	0,012	
29		Шайба 16.02	8	0,065	
		Шпильки ГОСТ 22032-76			
30		АМ12×70	12	0,071	
31		АМ14×70	12	0,098	
		Шпильки ГОСТ 9066-75			
32		АМ16×80.20.35	32	0,11	
33		АМ16×100.20.35	24	0,142	
34		АМ20×110.20.35	16	0,241	

Марка поз.	Обозначение	Наименование	Кол.	Масса ед. кг	Примечание
		Сборочные единицы			
1	лист 33	Рама	1	145,0	
2	Альбом 4	Фильтр грубой очистки			
	26.33.00.000	мазута Ду 100	2	94,1	
		Детали			
3	Альбом 3 67.08.00.002	Фланец Ру6 Ду50	2	1,23	
4	Альбом 3 67.08.00.001	Фланец Ру40 Ду40	2	1,40	
		Оборудование			
5		Насос 3Б4/25-6,4/25-1			
		Q=19 л/с (68,4 м³/ч)			
		P=2,45 МПа (25 кгс/см²)			
		с электродвигателем			
		4А112М2У3 N=7,5 кВт			
		n=2900 об/мин	2	130	
		Арматура			
6		Вентиль Ру63; Ду25			
		15с27нж1	3	17,3	
7		Вентиль Ру16; Ду32			
		15кч19п2	2	24,7	
8		Задвижка Ру16; Ду50			
		30с41нж1	4	25,0	
9		Задвижка Ру40; Ду50			
		30с15нж	4	35,0	
10		Клапан обратный			
		Ру63 Ду50; 19с38нж	2	16,0	

Привязан

Инв. №

ГИП	Нибальский			ТП 903-2-37.91	МС2
Нач. отд.	Попов			Котельная серии 4.903-5 вып. 1/83 и 4.903-10 вып. 1/86 для г. Ижевска. Здание из сборных железобетонных конструкций.	Стадия: Р; Лист: 32; Листов:
Н. контр.	Шилько			Блок мазутов с трубопроводами. Фрагмент. Рама. Фильтр. Насосы. Спецификация (Б-Мн-2×Б4-25)	ЛАТГИПРОПРОМ
Гл. спец.	Меерзон				
Инж.	Лихачева				

Копировал: 25306-03 34 Формат А2

Альбом 3 Инв. № подл. | Подп. и дата | Взам. инв. №

Альбом 3

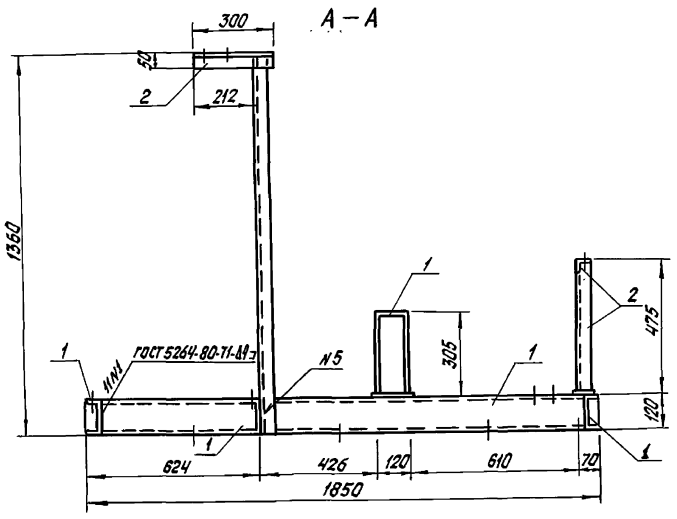

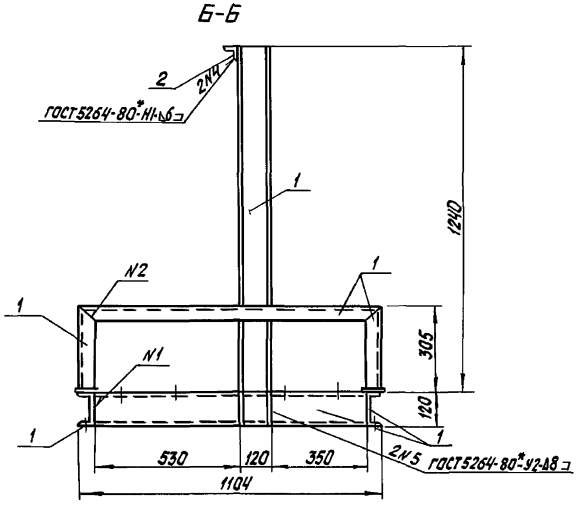

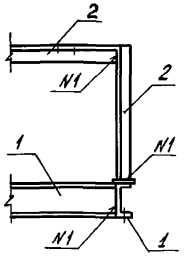

План рамы

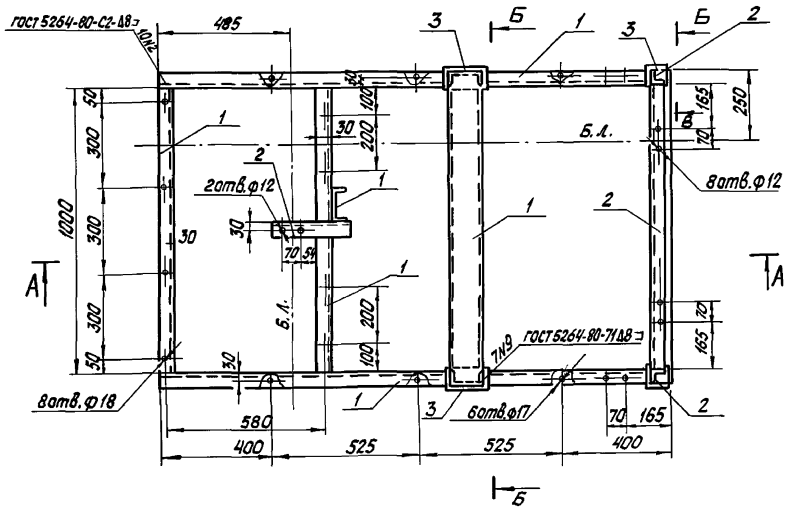

Спецификация на раму блока насосов с фильтрами грубой очистки мазута (Б-МН-2х6,4-25)

Марка поз.	Обозначение	Наименование	Кол.	Масса ед.кг	Примечание
		Материалы			
1		Швеллер 12 - ГОСТ 8240-89 С275 ГОСТ 27772-88	9,7	10,4	м
2		Уголок 50х50х5 ГОСТ 8509-86 С255 - ГОСТ 27772-88	2,2	3,77	м
3		Лист 6-0Т-90х250 ГОСТ 19903-74 С255 - ГОСТ 27772 - 88	1	1,06	
		Электроды Э46 ГОСТ 9467-75	1,1		кг
		На стадию КМД	3,3		кг

Согласовано

Инв. №

				ТП 903-2-37.91		МС2	
ГИП	Жидальский						
Нач.ТМ	Попов						
Нач.отд.	Гутгерович			Мазутонасосная Q=6,5/13 и 13/16 м³/ч	Стадия	Лист	Листов
Н. контр.	Лодашов			Здание из сборных железобетонных конструкций	Р	33	
Гл. конст.	Лодашов						
Рук. гр.	Шульгина			Блок насосов с фильтрами грубой очистки мазута (Б-МН-2х6,4-25)	ЛАТГИПРОПРОМ		
Инж. I к	Строжева			План рамы. Разрезы А-А; Б-Б; В-В			
Инженер	Полозов						

Инв. Катал. подписи и дата | Взам. инв. №

Копировал: Бел 25306-03 35 Формат А2

Альбом 3

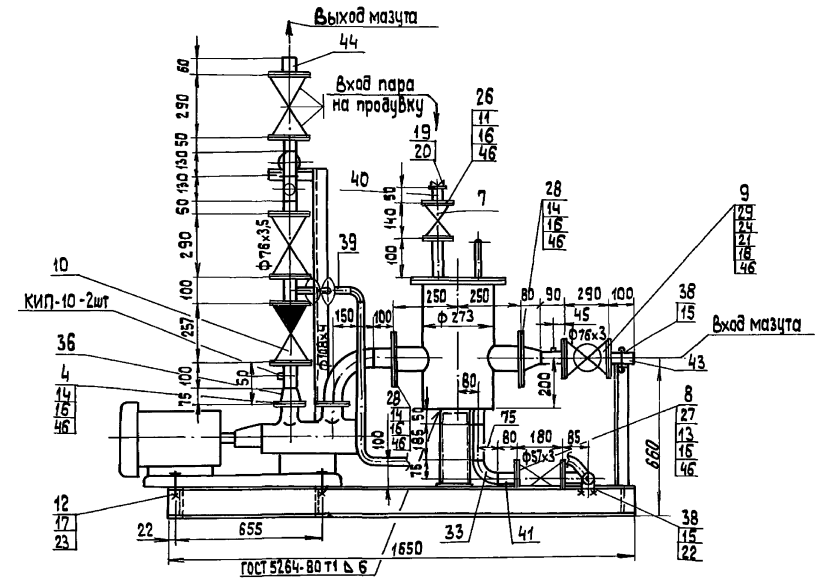

А — А

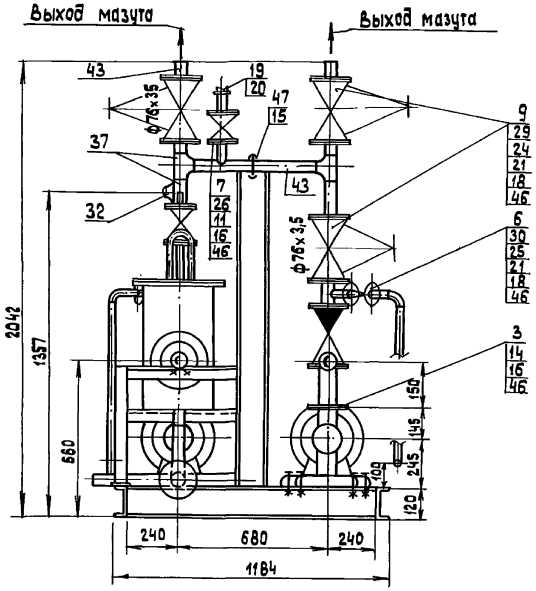

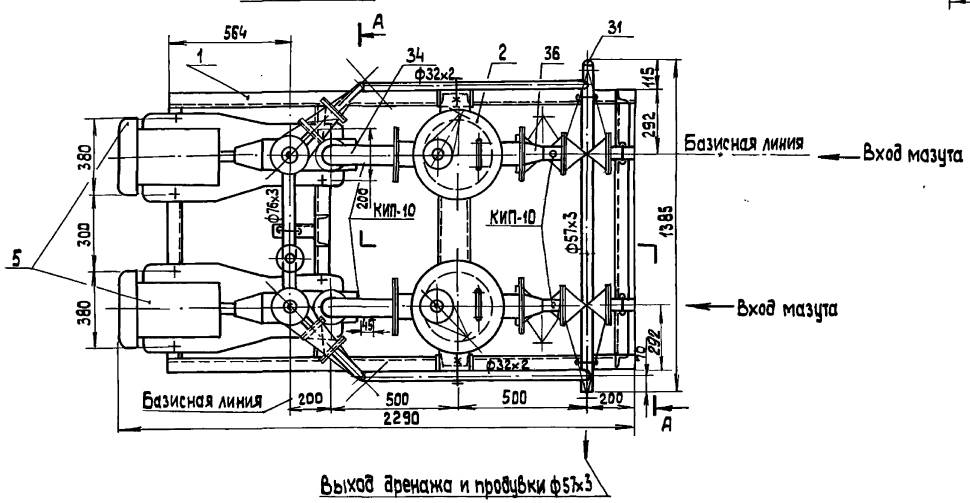

Согласовано			
Отд. и КИПиА Корсуле			
Взам. инв. №			
Инв. № подл.	Подп. и дата		

Привязан

Инв. №

ТП 903-2-37.91 МС 2						
ГИП	Нисбольский		Мазутонасосная ф. 6,5/13 и 3/16 м³/ч. Здание из сборных железобетонных конструкций.	Стадия	Лист	Листов
Нач. отд.	Попов			Р	34	
Н. контр.	Шкитко		Блок насосов с фильтрами грубой очистки мазута (Б-МН-2×8-25). Общий вид. Разрез А-А.	ЛАТГИПРОПРОМ		
Гл. спец.	Мерзон					
Инж.	Лихачева					

Копировал 38 25306-03 36 формат А2

Альбом 3

Схема блока

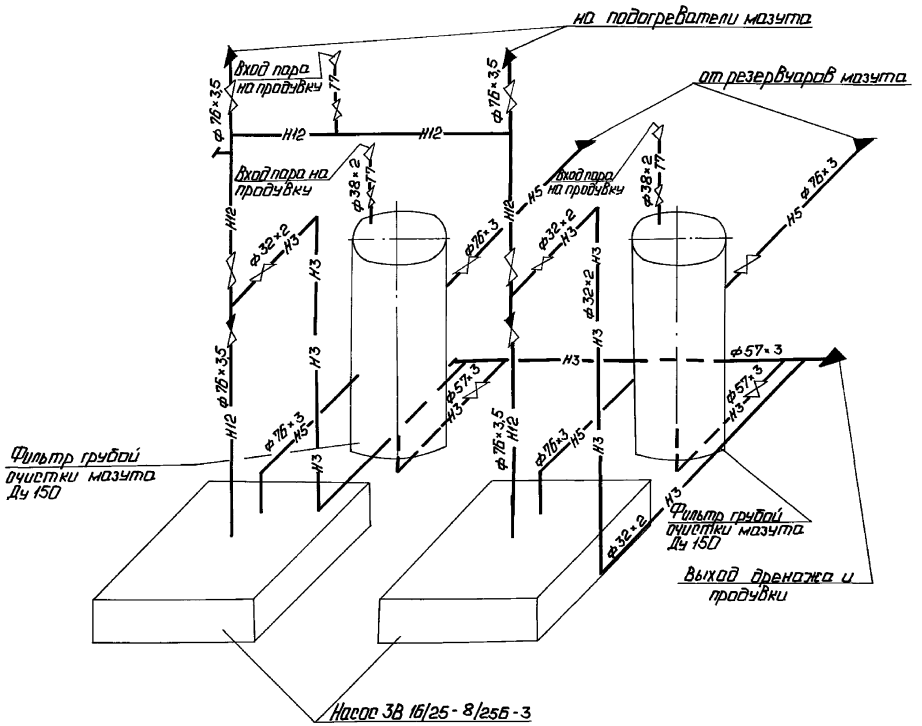

Обозначение блока

Б-МН - Блок мазутных насосов
2 - Количество насосов в блоке
8 - Производительность насоса, м³/ч
25 - Давление на выходе из насоса, кгс/см²

Назначение блока

Блок предназначен для подачи к форсункам котлов мазута предварительно очищенного от примесей в фильтрах грубой очистки.

Техническая характеристика блока

Наименование		ед. изм.	Величина
Производительность		л/с м³/ч	4,44 16
Давление на выходе		МПа кгс/см²	2,45 25,0
Температура среды		°С	75
Габариты блока	Длина	мм	2290
	Ширина	мм	1385
	Высота	мм	2042
Масса блока	Без мазута	кг	1573,2
	С мазутом	кг	1673,2

Инв. № подл. | Подп. и дата | Взам. инв. №
Отп. Житко | Кравцов | Инв. № дубл.

Привязан
Инв. №

ТП 903-2-37.91 МС2

ГИП	Найдальский		Мазутонасосная [1-65/13 и 13/16 м²] Здание из сборных железобетонных конструкций.
Нач.отд.	Попов		
Н.контр.	Шрытко		Блок насосов в фильтрами грубой очистки мазута (Б-МН-2х8-25). Схема блока.
Гл.спец.	Меерзон		
Инж.	Пикачева		

Стадия	Лист	Листов
Р	35	

ЛАТГИПРОПРОМ

Копировал: С.Ж. - 25306-03 37 Формат А2

Альбом 3

Спецификация на блок (Б-Мн-2×8-25)

Марка поз.	Обозначение	Наименование	Кол.	Масса ед. кг	Примечание
		Заглушки ГОСТ 17379-83			
31		57×3	1	0,2	
32		76×3,5	1	0,3	
		Отводы ГОСТ 17375-83			
33		90° 57×3	2	0,6	
34		90° 108×4	2	2,5	
		Переходы ГОСТ 17378-83			
35		К 89×3,5 - 76×3,5	2	0,6	
36		К 108×4 - 76×3,5	2	0,9	
37		Тройник 76×3,5			
		ГОСТ 17376-83	3	1,5	
		Материалы			
38		Круг 10-В ГОСТ 2590-88 / Вст3кп4-II ГОСТ 535-88	0,1	0,616	м
39	см. Т.Т.п (1) лист	Труба 38×2	4,1	1,48	м
40	см. Т.Т. п (2) лист	Труба 38×2	0,3	1,78	м
41	см. Т.Т. п (2) лист	Труба 57×3	2,3	4,00	м
42	см. Т.Т. п (2) лист	Труба 57×3	1,0	4,00	м
43	см. Т.Т. п (2) лист	Труба 76×3	1,0	5,4	м
44	см. Т.Т. п (3) лист	Труба 76×3,5	1,0	6,26	м
46		Паронит ПОН-2			
		ГОСТ 481-80	0,6	4,0	м²
47		Электроды Э-46			
		ГОСТ 9467-75	5,0	—	кг
		Закладные конструкции КИП и А			
КИП-10	ЗКЧ-47-70	Штуцер М27×2-100	6	0,56	

Марка поз.	Обозначение	Наименование	Кол.	Масса ед. кг	Примечание
		Стандартные изделия			
		Болты ГОСТ 7798-70			
11		М 16×55.46	24	0,117	
12		М 16×60.46	8	0,125	
13		М 16×65.46	16	0,133	
14		М 16×75.46	64	0,148	
		Гайки ГОСТ 5915-70			
15		М 10.4	6	0,012	
16		М 16.5	104	0,034	
17		М 16.4	16	0,034	
		Гайки ГОСТ 9064-75			
18		АМ 16.25	224	0,039	
19		Гайка соединительная			
		32 ГОСТ 8959-75	6	1,423	
20		Контргайка 32			
		ГОСТ 8961-75	6	0,109	
		Шайбы ГОСТ 9065-75			
21		Шайба 16.20	112	0,011	
		Шайбы ГОСТ 10906-78			
22		Шайба 10.02	4	0,012	
23		Шайба 16.02	8	0,065	
		Шпильки ГОСТ 9066-75			
24		АМ 16×90.20.35	96	0,126	
25		АМ 16×100.20.35	16	0,142	
		Стандартные изделия			
		Фланцы ГОСТ 12820-80			
26		1-32-16 Вст3 сп3	6	1,58	
27		1-50-16 Вст3 сп3	6	2,58	
28		1-100-16 Вст3 сп3	4	4,73	
		Фланцы ГОСТ 12821-80			
29		2-65-40 Ст 20	12	3,72	
30		2-25-63 Ст 20	4	2,28	

Марка поз.	Обозначение	Наименование	Кол.	Масса ед. кг	Примечание
		Сборочные единицы			
1	Лист 37	Рама	1	115,0	
2	Альбом 4	Фильтр грубой очистки			
	26.33.00.000	мазута Ду 100	2	94,1	
		Детали			
3	Альбом 3 67.08.00.002	Фланец Ру 16 Ду 100	2	4,73	
4	Альбом 3 67.08.00.001	Фланец Ру 25 Ду 80	2	4,81	
		Оборудование			
5		Насос А(Н)38-18/25-8)25Б-3			
		Q=22 м³/ч (8 м³/ч)			
		P=2,45 МПа (25 кгс/см²)			
		с электродвигателем			
		4АМ160S4 N 15 кВт			
		n=1500 об/мин	2	245	
		Арматура			
6		Вентиль Ру63; Ду 25			
		15 с 27 нж 1	2	17,3	
7		Вентиль Ру 16 Ду 32			
		15 кч 19 п 2	3	24,7	
8		Задвижка Ру 16; Ду 50			
		30 с 41 нж 1	2	25,0	
9		Задвижка Ру40; Ду 65			
		15 с 22 нж	6	32,3	
10		Клапан обратный			
		Ру63 Ду 65; 19 с 38 нж	2	20,9	

Привязан

Инв. №

ТП 903-2-37.91 МС2

ГИП	Новольский		
Нач.отд.	Попов		
Н.контр.	Шинтко		
Гл.спец.	Меерзон		
Инж.	Тихачева		

Мазутонагревателя Q=65/(3л 13/16 м³/ч) Здание из сборных железобетонных конструкций. Блок насосов с фильтрами грубой очистки мазута (Б-Мн-2×8-25). Спецификация.

Стадия	Лист	Листов
Р	36	

ЛАТГИПРОПРОМ

Копировал: Ф.8 25306-03 38 Формат А2

Инв.№ подл. | Подп. и дата | Взам. инв.№

Альбом 3

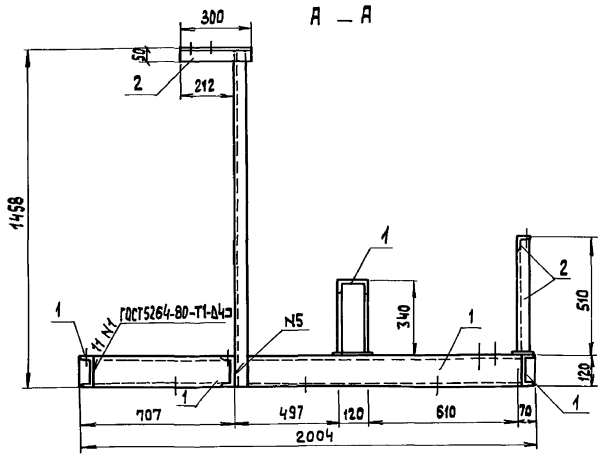

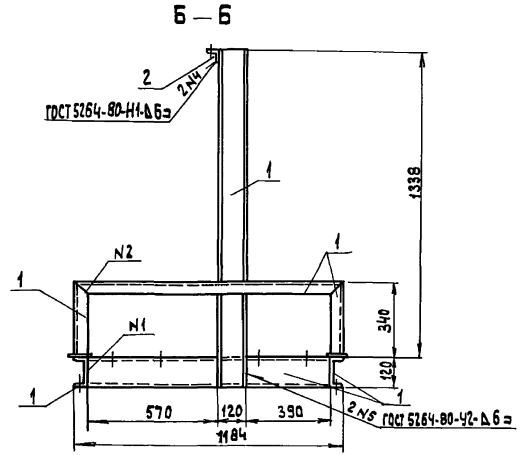

План рамы

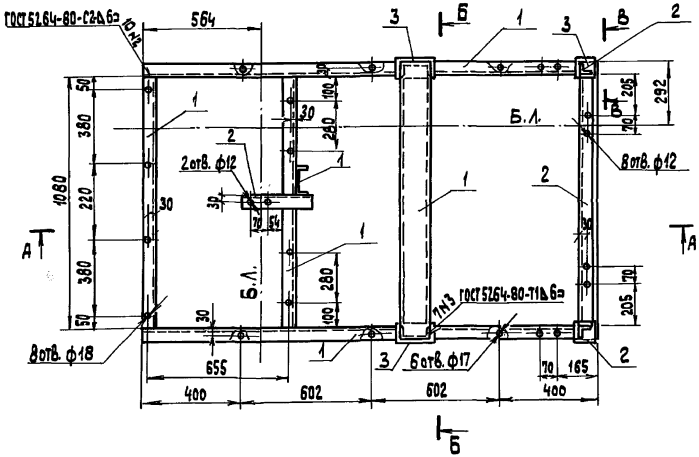

В — В

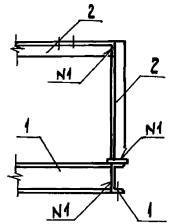

Спецификация на раму блока насосов с фильтрами грубой очистки мазута (Б-МН-2×8-25)

Марка поз.	Обозначение	Наименование	Кол.	Масса ед., кг	Примечание
		Материалы			
1		Швеллер 12-ГОСТ 8240-89 / С235 ГОСТ 27772-88	10,5	10,40	м
2		Уголок 50×50×5 ГОСТ 8509-86 / С235 ГОСТ 27772-88	3,0	3,77	м
3		Лист 6×1000×2000 ГОСТ 19903-74 / С235 ГОСТ 27772-88	0,05	47,1	м²
		Электроды Э46 ГОСТ 9467-75	1,3		кг
		на стадию КМД	3,5		кг

Привязан

Инв. №

ГИП	Никольский		ТП 903-2-37.91 МС 2				
Нач. ТМ	Попов		Многопролетная рама 65/13 и 13/18 м з/у здание из сборных железобетонных конструкций.	Стадия	Лист	Листов	
Нач. СО	Гуттерман			Р	37		
Н. контр.	Шульгина						
Гл. конст.	Лебашов		Блок насосов с фильтрами грубой очистки мазута (Б-МН-2×8-25). План рамы. Разрезы А-А, Б-Б, В-В	ЛАТГИПРОПРОМ			
Рук. гр.	Шульгина						
Инж.	Сторонкина						

Копировал 33 25306-03 39 формат А2

Альбом 3

Инв. № подл. | Подп. и дата | Взам. инв. №

Альбом 3

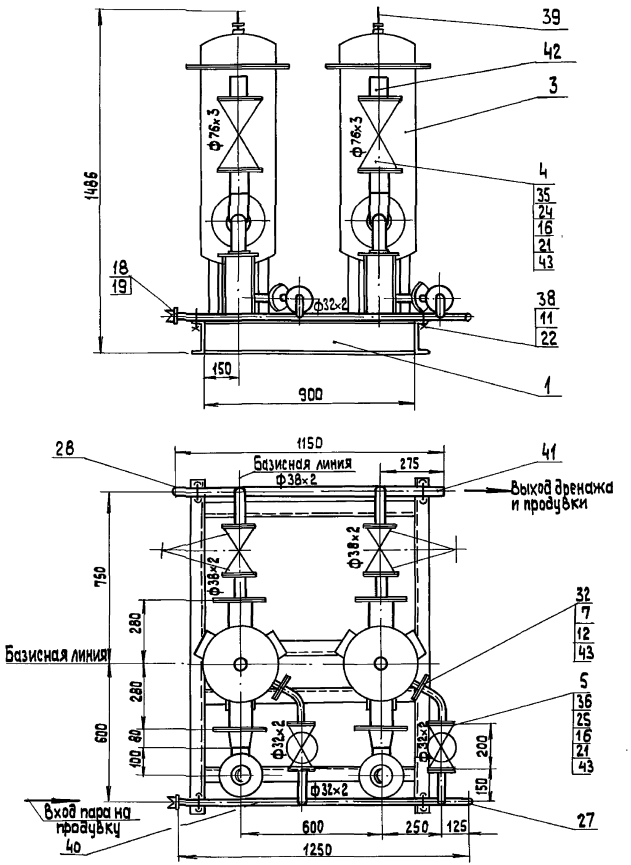

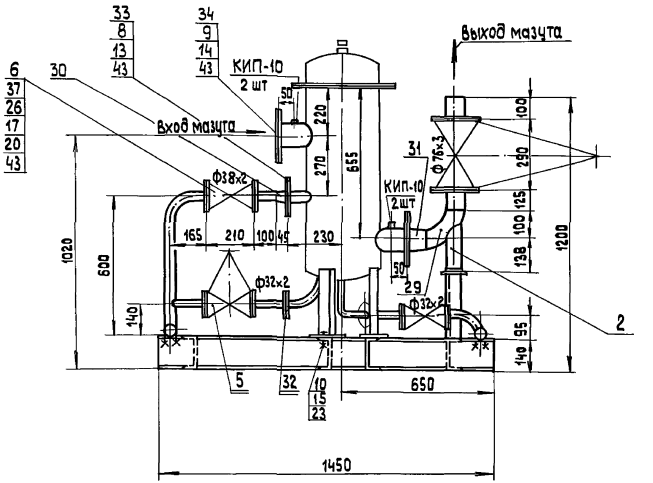

Инв.№ подл.	Подп. и дата	Взам. инв.№	Инв.№ дубл.	Отв. КИП и А	Крылов	Шульгина	

Привязан

Инв.№

ГИП	Николайский		ТП 903-2-37.91 МС 2			
Нач. отд.	Попов		Мазутонасосная Q=65 т/сут; 3/6 м³/ч. Здание из сборных железобетонных конструкций. Блок фильтров тонкой очистки мазута (Б-МФТ-2-20-3). Общий вид.	Стадия	Лист	Листов
Н. контр.	Шнитко			Р	38	
Гл. спец.	Медрзон			ЛАТГИПРОПРОМ		
Инж.	Лихачева					

Копировал № 25306-03 40 формат А2

Альбом 3

Марка поз.	Обозначение	Наименование	Кол.	Масса ед. кг	Примечание
		Закладные конструкции КИПиА			
КИП-10	3К4-47-70	Штуцер М27×2-100	4	0,56	

Схема блока

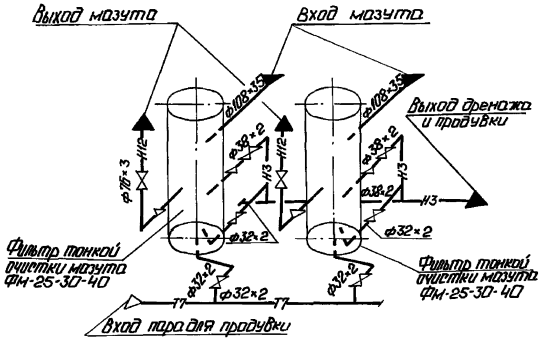

Обозначение блока

Б-МФт - блок фильтров тонкой очистки мазута
2 - количество фильтров в блоке;
30 - пропускная способность фильтра, $м^3/ч$;
25 - рабочее давление в корпусе фильтра, $кгс/см^2$

Назначение блока

Предназначен для очистки мазута от мелких включений (вдвесей) и кокса нефтепродуктов (карбены, карбоиды) в целях предотвращения износа и загрязнения мазутных форсунок.

Техническая характеристика блока

Наименование		Ед. изм.	Величина
Пропускная способность		л/с $м^3/ч$	8,3 30,0
Рабочее давление		МПа $кгс/см^2$	2,45 25,0
Температура среды		°С	120
Габариты блока	длина	мм	1450
	ширина	мм	1250
	высота	мм	1486
Масса блока	без мазута	кг	870,4
	с мазутом	кг	1040,6

Спецификация на блок Б-МФт-2×30-25

Марка поз.	Обозначение	Наименование	Кол.	Масса ед. кг	Примечание
		Стандартные изделия			
		Гайки ГОСТ 9064-75			
16		АМ 16.25	128	0,039	
17		АМ 20.25	32	0,077	
18		Гайка соединительная 32 ГОСТ 8959-75	1	1,423	
19		Контргайка 32 ГОСТ 8961-75	1	0,109	
		Шайбы ГОСТ 9065-75			
20		Шайба 20.20	32	0,023	
21		Шайба 16.20	128	0,011	
		Шайбы ГОСТ 10906-78			
22		Шайба 10.02	8	0,013	
23		Шайба 22.02	6	0,1	
		Шпильки ГОСТ 9066-75			
24		АМ16×90.20.35	32	0,126	
25		АМ16×100.20.35	32	0,142	
26		АМ20×110.20.35	16	0,241	
		Заглушки ГОСТ 17379-83			
27		32×2	1	0,1	
28		38×2	1	0,1	
29		Отвод 90° 76×3,5 ГОСТ 17375-83	2	1,2	
		Переходы ГОСТ 17378-83			
30		К 57×4-38×2	2	0,2	
31		К 108×4-76×3,5	2	0,9	
		Фланцы ГОСТ 12820-80			
32		1-25-25 1Вст3сп3	4	1,17	
33		1-50-25 ВСт3сп3	2	2,71	
34		1-100-25 ВСт3сп3	4	5,92	
		Фланцы ГОСТ 12821-80			
35		1-65-40 ст20	4	3,71	
36		2-25-63 ст20	8	2,28	
37		2-32-63 ст20	4	2,94	
		Материалы			
38		Круг 10-В ГОСТ 2590-88			
		ВСт3кп4 II ГОСТ 535-88	1,0	0,616	м
39	см. Т.Т. п.4 лист 2	Труба 6×1,8	0,7	0,37	м
40	см. Т.Т. п.1 лист 2	Труба 32×2	4,35	1,48	м
41	см. Т.Т. п.1 лист 2	Труба 38×2	3,5	1,78	м
42	см. Т.Т. п.3 лист 2	Труба 76×3	0,45	5,40	м
43		Пропитка ПОН-2 ГОСТ 481-80	0,4	4,00	$м^2$
44		Электроды Э-46 ГОСТ 9467-75	2,0	—	кг
		Сборочные единицы			
1	лист 40	Рама	1	98,6	
2	Альбом 4 5034.00.000	Опора отвода	2	0,91	
		Оборудование			
3		Фильтр тонкой очистки мазута ФМ-25-30-40 Q=8,3 л/с [30 $м^3/ч$] P=2,45 МПа [25 $кгс/см^2$]	2	220	
		Арматура			
4		Вентиль Ру 40 Ду 65 15с 22нж	2	33,5	
		Вентили 15с 27нж1			
5		Ру 63 Ду 25	4	17,3	
6		Ру 63 Ду 32	2	24,7	
		Стандартные изделия			
		Болты ГОСТ 7798-70			
7		М12×55.46	16	0,064	
8		М16×70.46	8	0,141	
9		М20×80.46	32	0,261	
10		М22×80.36	6	0,308	
		Гайки ГОСТ 5915-70			
11		М10.4	8	0,012	
12		М12.5	16	0,017	
13		М16.5	8	0,034	
14		М20.5	32	0,064	
15		М22.4	6	0,079	

Привязан

Инв. №

ТП 903-2-37.91			МС2
Мазутопроводы Q=8,3 л/с P=1,96 $м^3/ч$. Здание из сборных железобетонных конструкций		Стадия	Лист	Листов
Блок фильтров тонкой очистки мазута (Б-МФт-2×30-25). Схема блока.		Р	39	
		ЛАТГИПРОПРОМ	

ГИП	Найбальский		
Нач.отд.	Попов		
Н.контр.	Шмитко		
Гл.спец.	Мерзон		
Инж.	Лупачева		

Копировал: Т.Ч. 25306-03 41 Формат А2

Согласовано
Инв. № подл. | Подп. и дата | Взамен инв. № | Инв. № дубл. | Подп. и дата

Альбом 3

А-А

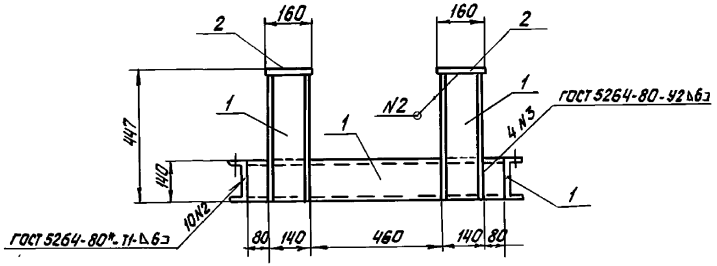

Б-Б

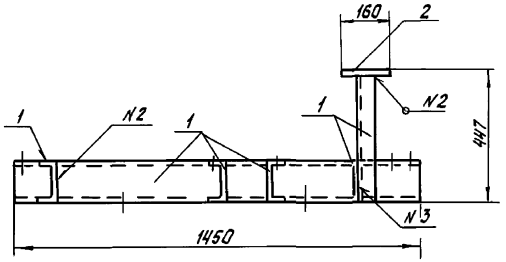

План рамы

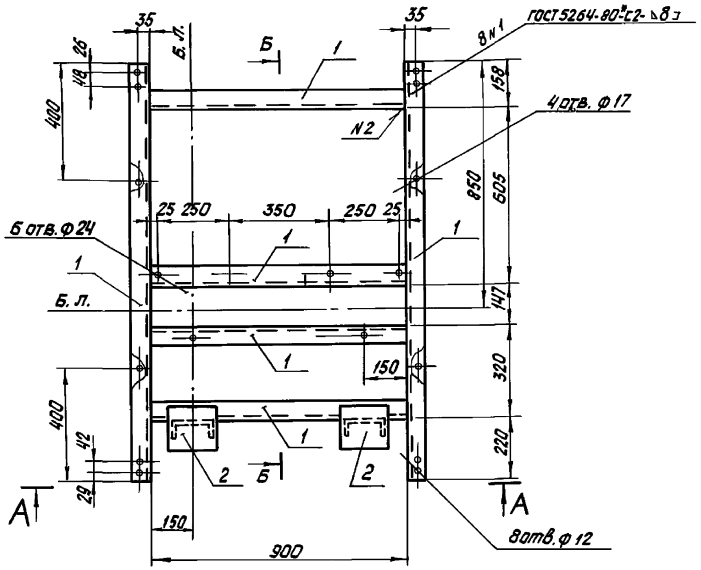

Спецификация на раму блока фильтров тонкой очистки мазута (Б-МФТ-2×30-25)

Марка поз.	Обозначение	Наименование	Кол.	Масса ед. кг	Примечание
		Материалы			
1		Швеллер 14-ГОСТ 8240-89 С235 ГОСТ 27772-88	7.5	12.3	м
2		Лист 8б×1600×1600 ГОСТ 19903-74* С235 ГОСТ 27772-88	2	1.2	
		Электроды Э46 ГОСТ 9467-75*	1.0		кг
		На стадию КМД	3.0		кг

Привязан

Инв. №

ГИП	Нидбальский		ТП 903-2-37.91		МС2	
Нач. ТМ	Попов					
Нач. отд.	Гуттеревский		Насосная Q=6,5/13и13/16м³/ч	Стадия	Лист	Листов
Н. контр.	Лобашов		Здание из сборных железобетонных конструкций	Р	40	
Гл. констр.	Лобашов					
Рук. гр.	Шульгина		Блок фильтров тонкой очистки мазута (Б-МФТ-2×30-25). План рамы. Разрезы А-А. Б-Б.	ЛАТГИПРОПРОМ		
Инж. I к.	Старожева					
Инж.	Полозов					

Копировал: Ел 25306-03 42 Формат А2

Инв. № подл. | Подпись и дата | Взам. инв. №

Альбом 3

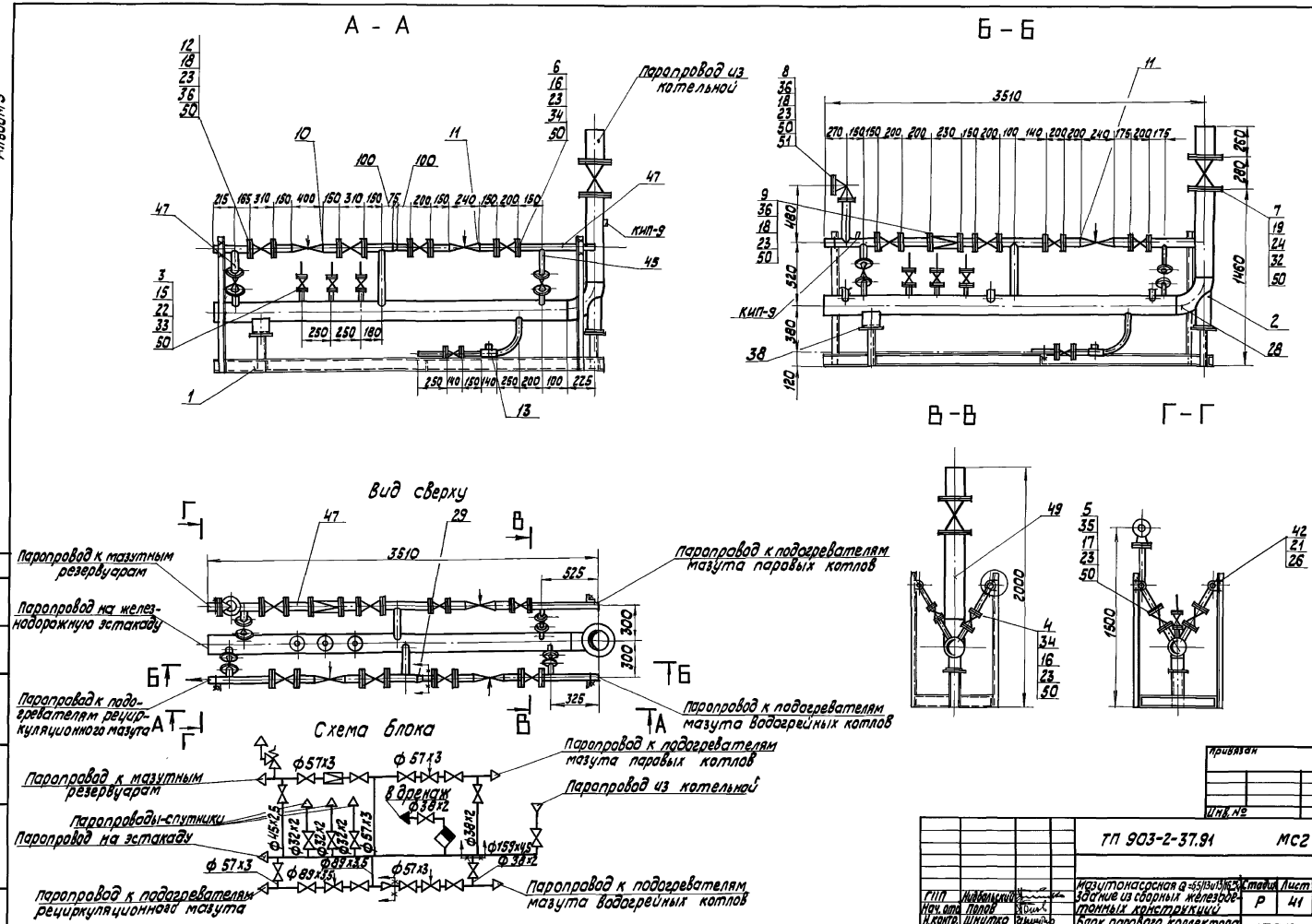

				ТП 903-2-37.91		МС2	
ГИП	Жабовский			Мазутонасосная а=65/13и13/13-3	Стадия	Лист	Листов
Нач. отд.	Попов			Здание из сборных железобетонных конструкций	Р	41	
Н. контр.	Шнитко			Блок паропроводов коллекторов БПК. Общий вид. Схема блока. Разделы: Т.Х.; Е.С.; Е.О.; Е.Т.Р.	ЛАТГИПРОПРОМ		
Гл. спец.	Меерсон						
Инж.	Рогожина						

25306-03 43 Копировал Ж.Д. Формат А2

Согласовано

Инв. № подл. | Подпись и дата | Взам. инв. №

Привязан

Инв. №

Альбом 3

Спецификация на блок парового коллектора БПК

Марка, поз.	Обозначение	Наименование	Кол.	Масса ед. кг	Примечание
38		Опора ОПП2-100.159			
		ГОСТ 14911-82	1	1,97	
		Материалы			
42		Круг 10-В ГОСТ 2590-88			
		20-Б ГОСТ 1050-74	4,05	0,616	м
	см. ТТ п.2 лист 2	Трубы			
44		32×2	1,0	1,48	м
45		38×2	1,5	1,78	м
46	см. ТТ п.1 лист 2	45×2,5	0,5	2,62	м
47	см. ТТ п.2 лист 2	57×3	38	4,0	м
48	см. ТТ п.2 лист 2	89×3,5	1,0	7,38	м
49	см. ТТ п.2 лист 2	159×4,5	4,0	17,15	м
50		Паронит ПОН2			
		ГОСТ 481-80	0,87	4,00	м²
51		Электроды Э46			
		ГОСТ 9467-75	2,0	—	кг
		Закладные конструкции КНП и А			
КНП-9	2-3К4-46-76	Штуцер М20×1,5-100	2	0,19	

Марка, поз.	Обозначение	Наименование	Кол.	Масса ед. кг	Примечание
		Стандартные изделия			
		Болты ГОСТ 7798-70			
15		М12×55.46	24	0,064	
16		М16×55.46	24	0,117	
17		М16×60.46	8	0,125	
18		М16×65.46	72	0,133	
19		М16×70.46	16	0,141	
20		М20×70.46	16	0,237	
		Гайки ГОСТ 5915-70			
21		М10.4	20	0,012	
22		М12.5	24	0,017	
23		М16.5	120	0,034	
24		М20.5	16	0,064	
26		Шайба 10.02 ГОСТ 10906-78	20	0,013	
28		Отвод 90° 159×4,5			
		ГОСТ 17375-83	1	6,1	
		Переходы ГОСТ 17378-83			
29		К89×3,5-57×3	1	0,6	
		Фланцы 6.ст3сп3 ГОСТ 12820-80			
32		1-150-10	2	6,62	
33		1-25-16	6	1,17	
34		1-32-16	6	1,58	
35		1-40-16	2	1,96	
36		1-50-16	18	2,58	
37		1-80-16	4	3,71	

Марка, поз.	Обозначение	Наименование	Кол.	Масса ед. кг	Примечание
		Сборочные единицы			
1	лист 43	Рама	1	125,9	
2	Альбом 4 50.35.00.000	Опора отвода Ду 159	1	4,83	
		Арматура			
		Вентили 15К4 19п2			
3		Ру 16 Ду 25	3	2,7	
4		Ру 16 Ду 32	3	4,3	
5		Ру 16 Ду 40	1	5,8	
6		Ру 16 Ду 50	7	8,0	
7		Задвижка 30ч 6бр			
		Ру 10 Ду 150	1	73,5	
8		Клапан предохранитель-			
		ный 17с 12нж Ру 16 Ду 50	1	14,9	
9		Регулятор давления			
		21с 10нж 1 Ру 16 Ду 50	1	61,1	
10		Клапан регулирующий			
		9с-3-3-4 Ду 50 Ру 63	1	7,7	
11		Клапан регулирующий			
		9с-3-3-2 Ду 50 Ру 63	2	6,7	
12		Вентиль 15ч 14п			
		Ду 80 Ру 16	2	26,7	
13		Конденсатоотводчик			
		45ч 12нж Ру 16 Ду 32	1	5,4	

Привязан

Инв. №

ТП 903-2-37.91 МС2

ГИП	Кобальский		
Нач. отд.	Попов		
Н. контр.	Шнитко		
Гл. спец.	Меерсон		
Ин. ж.	Лохачева		

Мазутонасосная II-БМ/13 и 12/16 м³/ч. Здание из сборных железобетонных конструкций.

Блок парового коллектора БПК. Спецификация.

Стадия	Лист	Листов
Р	42	

ЛАТГИПРОПРОМ

Копировал: 25306-03 44 Формат А2

Альбом 3

Инв. № подл. | Подп. и дата | Взам. инв. №

Альбом 3

А–А

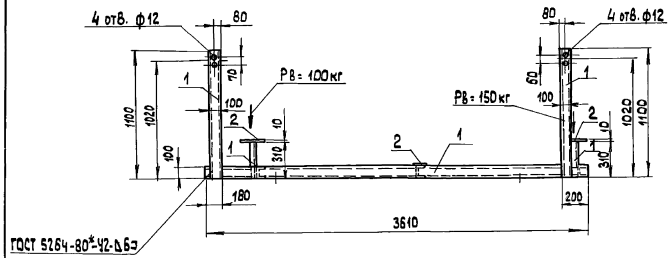

Б–Б

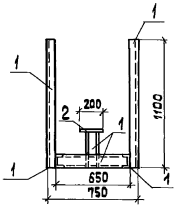

План рамы

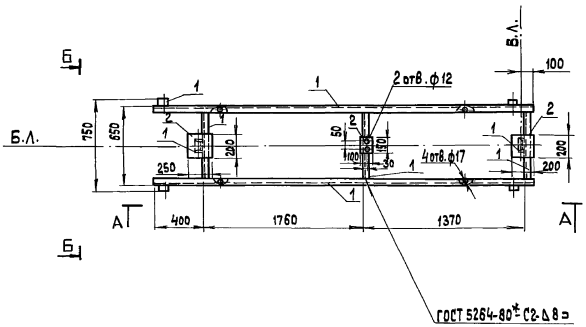

Спецификация на раму блока парового коллектора БПК

Марка, поз.	Обозначение	Наименование	Кол.	Масса ед.кг	Примечание
		Материалы			
1		Швеллер $\frac{10\ ГОСТ\ 8240-89}{Ст\ 3\ 35\ ГОСТ\ 27772-88}$	13,6	8,59	м
2		Лист $\frac{12\times100\times100\ ГОСТ\ 19903-74}{Ст\ 3\ 45\ ГОСТ\ 27772-88}$	0,12	78,5	м²
		Электроды Э46 ГОСТ 9467-75	12		кг
		На стадию КМД	3,6		кг

Привязан

Инв. №

ГИП	Новальский		ТП 903-2-37.91			МС 2	
Нач.ТМ	Попов		Мазутонасосная Q=65/13 и 13/10 м³/ч	Стадия	Лист		
Нач.СО-1	Штеферман		Здание из сборных железобетонных конструкций	Р	43		
Н.контр.	Шульгина		Блок парового коллектора БПК. План рамы. Разрезы А-А; Б-Б	ЛАТГИПРОПРОМ			
Гл.конст.	Лобашов						
Рук.гр.	Шульгина						
Инж.	Стаброжева						

25306-03 (45) Копировал ЗЗ формат А2

Инв.№ подл. | Подп. и дата | Взам.инв.№

24.07.92