ТИПОВОЙ ПРОЕКТ

503-2-19.86

АВТОТРАНСПОРТНОЕ ПРЕДПРИЯТИЕ НА 100 АВТОБУСОВ

ПРОИЗВОДСТВЕННЫЙ КОРПУС

АЛЬБОМ II

Архитектурные решения

Привязок

Инв. №

ТИПОВОЙ ПРОЕКТ

503-2-19.86

АВТОТРАНСПОРТНОЕ ПРЕДПРИЯТИЕ НА 100 АВТОБУСОВ

ПРОИЗВОДСТВЕННЫЙ КОРПУС

АЛЬБОМ II

Состав проекта:

АЛЬБОМ I – Технология производства
АЛЬБОМ II – Архитектурные решения
АЛЬБОМ III – Отопление и вентиляция
АЛЬБОМ IV – Внутренний водопровод и канализация
АЛЬБОМ V – Электроснабжение. Силовое электрооборудование. Электроосвещение Связь и сигнализация
АЛЬБОМ VI – Автоматизация производства
АЛЬБОМ VII – Установки пожаротушения, пожарной и охранной сигнализации
АЛЬБОМ VIII – Конструкции железобетонные и металлические
АЛЬБОМ IX – Строительные изделия
АЛЬБОМ X – Задания заводу-изготовителю на автоматизацию
АЛЬБОМ XI – Спецификации оборудования
АЛЬБОМ XII – Ведомости потребности в материалах
АЛЬБОМ XIII – Показатели результатов применения научно-технических достижений в строительных решениях проекта
АЛЬБОМ XIV – Сметная документация (часть I и II)

Разработан
Воронежским филиалом „Гипроавтотранс"
Минавтотранса РСФСР

Главный инженер В.П. Шатов
Главный инженер проекта А.И. Коростелев

Утвержден и введен в действие
Минавтотрансом РСФСР
приказ от 30.06.86 г. № 15

				Привязан
Инв. №				

Альбом II

Типовой проект

Лист	Наименование	Стр.	Примечание
	Содержание альбома.	2	
	Архитектурные решения: АР		
1.	Общие данные (начало).	3	
2.	Общие данные (окончание)	4	
3.	План на отм. 0.000	5	
4.	Фрагмент 1.	6	
5.	Фрагмент 2.	7	
6.	Планы на отм. 3.600 в осях Г-В/3 ÷ 5-6; А-А/1 ÷ 5-6.	8	
7.	План на отм. 4,200 в осях А-А/12 ÷ 1-3.	9	
8.	План на отм. 4.200 в осях Г-В/1 ÷ 2-2/1; Г-В/1 ÷ 3/1-4.	10	
9.	Разрезы 1-1 ÷ 3-3.	11	
10.	Фасады 1-9, 9-1; Г-А.	12	
11	Фасад А-Г. Схемы расположения элементов заполнения оконных проемов	13	
12	Планы полов.	14	
13	План кровли.	15	
14	Примеры решения каркасно-обшивных перегородок	16	
15	Перегородки. Узлы 1 ÷ IV.	17	
16.	План на отм. 0.000. Узлы 1 ÷ VIII.	18	

Инв. № подл. | Подп. и дата | Взам. инв. №

Привязан:

Инв. №

ГИП	Хворостенко		ТП 503-2-19.86 - АР
Нач. отд.	Шиблев		Автотранспортное предприятие на 100 автобусов
Н. контр.	Ксенофонтов		Производственный корпус
Гл. конст.	Шеголев		Стадия / Лист / Листов: РП
Гл. арх.	Гаратов		
Нач. вр.	Синельщиков		Содержание альбома
Ст. инж.	Нефедова		ГИПРОАВТОТРАНС Воронежский филиал
Инж.	Иванова		

Копировал Шоскина Формат А2

Альбом II

Типовой проект

Ведомость рабочих чертежей основного комплекта марки АР

Лист	Наименование	Примечание
1	Общие данные (начало)	
2	Общие данные (окончание)	
3	План на отм. 0,000	
4	Фрагмент 1	
5	Фрагмент 2	
6	Планы на отм. 3,600 в осях Г-В/В ÷ 5-6; А-А/1 ÷ 5-6.	
7	План на отм. 4,200 в осях А-А/2 ÷ 1-3	
8	План на отм. 4,200 в осях Г-В/1÷2-2/1; Г-В/4÷3/4-4	
9	Разрезы 1-1 ÷ 3-3	
10	Фасады 1-9; 9-1; Г-А	
11	Фасад А-Г. Схемы расположения элементов заполнения оконных проемов	
12	Планы полов	
13	План кровли	
14	Примеры решения каркасно-обшивных перегородок	
15	Перегородки. Узлы I ÷ IV	
16	План на отм. 0,000. Узлы I ÷ VIII	

Ведомость ссылочных и прилагаемых документов

Обозначение	Наименование	Примечание
	Ссылочные документы	
ГОСТ 6665-85	Камни бортовые бетонные и железобетонные	
ГОСТ 12506-81	Окна деревянные для зданий промышленных предприятий	
ГОСТ 13579-78	Блоки бетонные для стен подвалов	
ГОСТ 14624-84	Двери деревянные для зданий промышленных предприятий	

Продолжение

Обозначение	Наименование	Примечание
ИИ-03-03 Альб. 71-64	Рабочие чертежи металлических изделий	
1.038.1-1	Перемычки железобетонные для зданий с кирпичными стенами	
1.136-10	Двери деревянные внутренние для жилых и общественных зданий	
1.400-15 вып. 1	Унифицированные закладные изделия железобетонных конструкций для крепления технологических коммуникаций и устройств	
1.431-6	Кирпичные перегородки для одноэтажных и многоэтажных производственных зданий	
1.431.9-24	Перегородки каркасные из гипсокартонных листов для зданий промышленных предприятий	
1.435.2-23 вып. 2, 3	Ворота металлические распашные с автоматическим управлением и воздушно-тепловыми завесами для автобусных, троллейбусных парков и трамвайных депо	
1.444-1 вып. 1	Конструкции полов производственных зданий автомобильной промышленности	
1.494-26 вып. 1	Унифицированные конструкции приточных вентиляционных установок	
2.230-1 вып. 5	Детали стен и перегородок общественных и жилых зданий	
2.430-3 вып. 1.3	Типовые архитектурно-строительные детали промышленных зданий с кирпичными стенами	
2.435-6 вып. 2	Противопожарные двери и ворота производственных зданий	
2.436-14 вып. 1	Архитектурно-строительные детали окон с применением деревянных оконных блоков по ГОСТ 12506-67	

Окончание

Обозначение	Наименование	Примечание
2.460-14 вып. 1	Типовые узлы покрытий промышленных зданий в местах пропуска вентиляционных шахт	
2.460-18 вып. 1,2,3	Узлы покрытий одноэтажных производственных зданий с рулонными кровлями и железобетонными плитами	
	Прилагаемые документы	
Альбом IX Альбом XII Альбом XIV	Чертежи строительных изделий Ведомости потребности в материалах Сметная документация	

Ведомость спецификаций

Лист	Наименование	Примечание
3	Спецификация элементов заполнения проемов	
6	Спецификация элементов к листу 6	
7	Спецификация элементов к листу 7	
8	Спецификация элементов к листу 8	
9	Спецификация перемычек	
11	Спецификация элементов заполнения оконных проемов	
13	Спецификация элементов кровли	
15	Спецификация элементов гипсокартонных перегородок	
16	Спецификация элементов	

Условные обозначения

- Перегородка из кирпича
- То же из гипсокартонных листов с деревянным каркасом
- 710 × 420 / 3,640 — Размер отверстия: ширина × высота / Отметка низа отверстия
- ■ — Трап

Проект разработан в соответствии с действующими нормами и правилами и предусматривает мероприятия, обеспечивающие взрывную, взрывопожарную и пожарную безопасность при эксплуатации здания.

Гл. инженер проекта /Коростелев/

Инв. № подл. | Подпись и дата | Взам. инв. №

Привязан

Инв. №

ТП 503-2-19.86 АР				
Гип. Коростелев			Автотранспортное предприятие на 400 автобусов	
Н. контр. Бетнорадольский			Производственный корпус	Стадия: РП; Лист: 1; Листов: 16
Нач. отд. Шувалов				
Гл. констр. Щеголев				
Гл. арх. Хорошенко			Общие данные (начало)	ГИПРОАВТОТРАНС Воронежский филиал
Рук. гр. Соколенко				
Ст. инж. Кондрова				

Альбом II

Типовой проект

Ведомость отделки помещений Площадь м²

Наименование или номер помещения	Потолок		Стены или перегородки		Низ стен или перегородок (панель)			Колонны		Колонны (низ)			Примечание
	Площадь	Вид отделки	Площадь	Вид отделки	Площадь	Вид отделки	Высота, мм	Площадь	Вид отделки	Площадь	Вид отделки	Высота мм	
Здрозутяя стоянка, тепловой участок, участок ТО и ТР, ТП КТП-1, КТП-2, склад смазочных материалов, насосная, ОГС, склад материалов, профилактория кладовая и ШХ, шиномонтажный участок, склад шин, обойный участок, участок ремонта агрегатов системы питания, участок слесарно-механический, агрегатный, ремонта электрооборудования и ОТП, венткамеры	7013	Затирка швов плит, известковая окраска, белая	5855	Затирка швов, известковая окраска колерная	—	—	—	—	Известковая окраска белая	—	—	—	Отделка на всю высоту
Участок ремонта топливной аппаратуры, компрессорная	67	То же	111	То же	80	Керамическая плитка ГОСТ6141-82	1800	—	То же	—	Керамическая плитка ГОСТ6141-82	1800	Швы между плитками 5мм
Участок ремонта аккумуляторов, кислотная	58	—"—	104	—"—	72,3	Керамическая кислотоупорная плитка на кислотоупорном р-ре	1800	3,5	—"—	3,0	Керамическая кислотоупорная плитка на кислотоупорном р-ре	1800	То же
Участок подкраски, краскоприготовительная	180	Затирка швов плит, масляная окраска	137	Затирка швов, масляная окраска	117,3	Керамическая плитка ГОСТ6141-82	1800	10,3	Масляная окраска	8,0	Керамическая плитка ГОСТ6141-82	1800	—"—
Помещение очистки моющих растворов	15	Затирка швов плит, окраска известковая	13	Затирка швов, окраска известковая	20	Масляная окраска	2400	—	Известковая окраска белая		Масляная окраска	2400	
Электрощитовая, коридоры	45	Затирка швов плит, клеевая побелка белого цвета	109	Малая штукатурка кирпичных перегородок. Клеевая побелка белого цвета	115	Водоэмульсионная окраска светлых тонов	2100	—	Клеевая побелка белого цвета	—	Масляная окраска светлых тонов	2100	

Характеристика стеновых материалов и утеплителя

№ п/п	Материал ограждения	Расчетная температура наружного воздуха		
		-20°С	-30°С	-40°С
1	Наружные стеновые панели — а	200	250	300
2	Наружные стены из кирпича — б	380	380	510
	Утеплитель — перлитофосфогелевые плиты γ=200 кг/м³			
3	Производственная часть — в	60	80	100
4	Стоянка — г	40	50	70

Проект разработан на основании задания 29 на разработку типового проекта, утвержденного заместителем министра автомобильного транспорта РСФСР 17/03-85г.

Основные исходные данные: класс здания II; степень огнестойкости II; по ветровым нагрузкам тип местности -Б.

Рельеф территории — спокойный; грунтовые воды отсутствуют, грунты непучинистые, непросадочные со следующими нормативными характеристиками: $\varphi^{н}=0,49$ рад (28°); $C^{н}=2$ кПа (0,02 кгс/см²); $E^{н}=14,7$ МПа (150 кгс/см²); $\gamma=1,8$ т/м³; $K_r=1,0$; сейсмичность не выше 6 баллов.

Варианты	I	Основной	II
Расчетная температура наружного воздуха	-20°С	-30°С	-40°С
Скоростной напор ветра для районов	III	I	II
Вес снегового покрова для районов	II	III	IV

За условную отметку 0,000 соответствующую абсолютной отметке [ ] по генплану, принят уровень чистого пола корпуса.

Кладка наружных участков стен и перегородок из кирпича СОР-75/1800/15 по ГОСТ 379-79 на растворе М25 — для стен и М50 — для перегородок.

Горизонтальная гидроизоляция стен — цементно-песчаный раствор состава 1:2, толщиной 30 мм.

По периметру здания устраивается асфальтовая отмостка шириной 750 мм.

Проект разработан для условий производства работ в летнее время. При производстве работ в зимнее время руководствоваться СНиП III-16-80 „Бетонные и железобетонные конструкции сборные" и СНиП III-17-78 разд. 7 „Каменные конструкции".

Рабочие чертежи, предназначенные к производству работ в зимних условиях, должны иметь указания проектной организации, выполнившей привязку проекта, о произведенной проверке конструкций и возможности их применения в зимних условиях. Указания по наружной отделке приведены на листе 10. Кладка из кирпича зимой выполняется на растворах с химическими добавками и без них согласно СНиП II-22-81.

Производн.

Инв. №

ТП 503-2-19.86 — АР			
Автотранспортное предприятие на 100 автобусов			
Производственный корпус	Стадия	Лист	Листов
	РП	2	
Общие данные (окончание)	Гипроавтотранс Воронежский филиал		

ГИП, Кн. инж., Гл. арх., Гл. инж., Рук. гр., Ст. инж.

Типовой проект 503-2-19.86 Альбом II

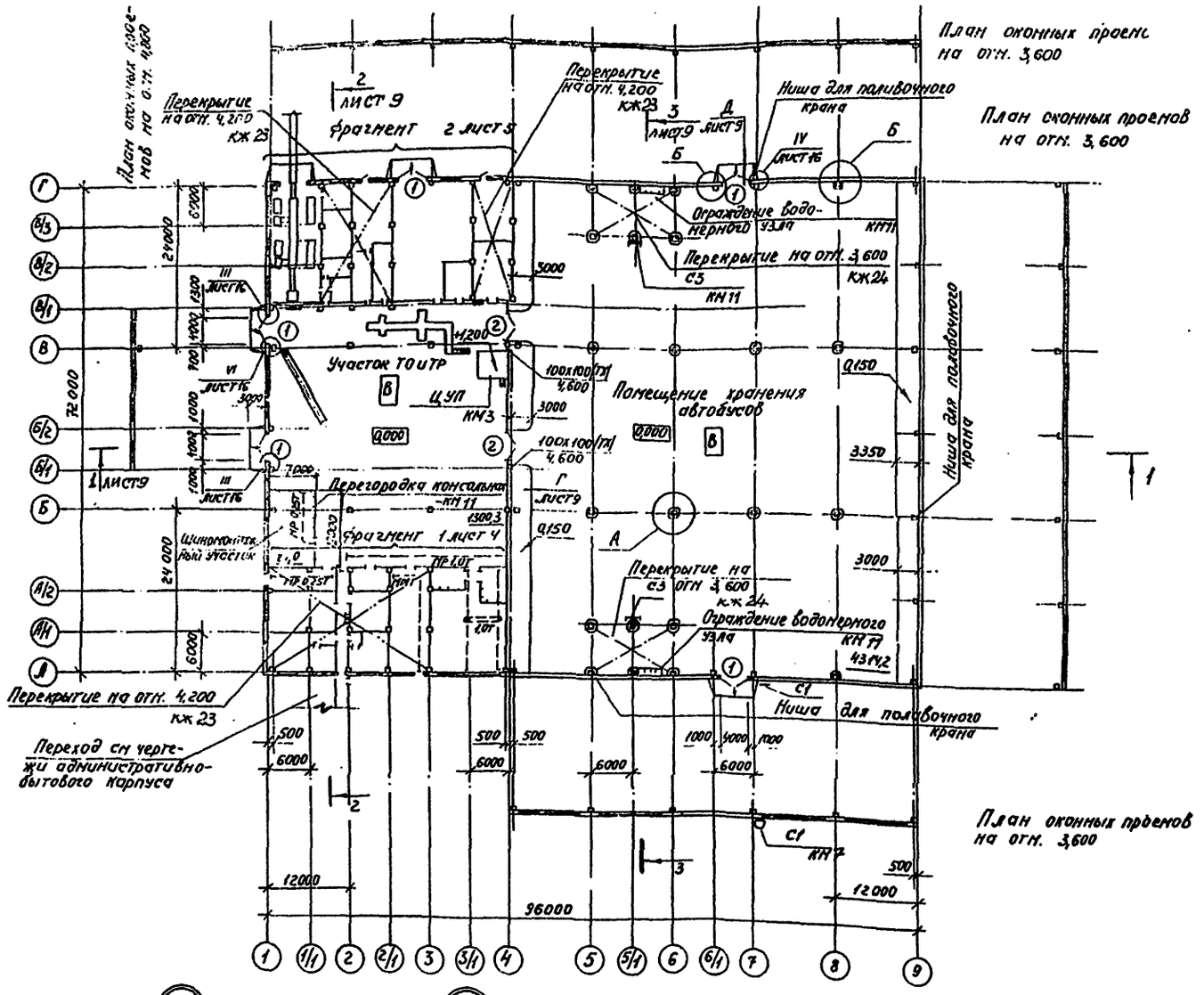

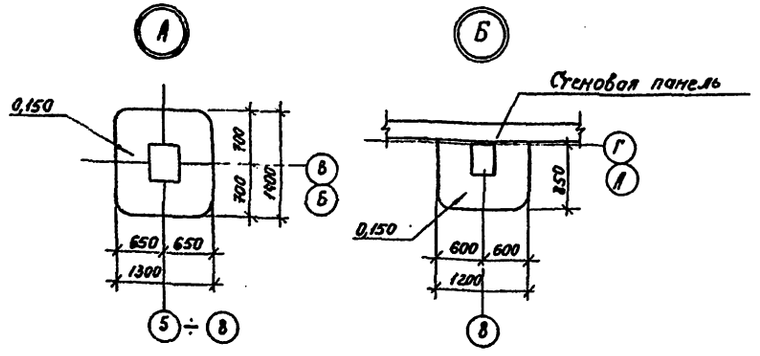

Ведомость проемов ворот и дверей

Марка, поз.	Размер проема в кладке
1,2	4000 x 3600
3	1510 x 2370
4,6	1510 x 2070
5	1010 x 2370

Продолжение

Марка, поз.	Размер проема в кладке
7,8	910 x 1870
9	960 x 2050
10	960 x 2415
11,12	710 x 2070

Спецификация элементов заполнения проемов

Марка, поз.	Обозначение	Наименование	Кол.	Масса ед. кг	Примечание
1	1.435.2-23, вып.2	Ворота ВА-ОК-ПВ	6	3320	
2	То же	Ворота ВА-ПВ	2	3250	примечание п.2 лист 6
3	1.136-10	Дверной блок ДГ24-15	2		
4	ГОСТ 14624-84	То же ДВГ21-15	1		
5	ГОСТ 14624-84	" ДНГ24-10	2		
6*	То же	" ДВГ-21-15	8		
6**	"	" ДВГ 21-15	2		
7	"	" ДВГ 19-9	1		
7*	"	" ДВГ 19-9	4		
8	"	" ДВГ 19-9Л	1		
8*	"	" ДВГ 19-9Л	4		
9	2.435-6 вып.2	" ПДН-6	3		
10	То же	" ПДЧУ-1	1		
11*	1.136-10	" ДГ21-7	3		
12*	То же	" ДГ21-7	2		
	ГОСТ 12506-81	Оконный блок ПГО12-18,1	5		
	То же	То же ПГО12-30,1	3		
	"	" ПВД 12-18,1	6		
	"	" ПВД 12-30,1	45		
	"	" ПВД 12-18,2	4		
	"	" ПВД 12-24,2	8		
	"	" ПВД 12-30,2	48		
ИМ42	1.Х.0,16	Решетка ИМ42	5	40,7	
ИМ43	1.Х.0,16-01	Тоже ИМ43	6	20,1	
ИМ51	без чертежа	Полоса $\frac{б10 \times 20\ ГОСТ\ 103-76^*}{ВСТ3кп2\ ГОСТ\ 536-79^*}$	54	0,16	

Указания см. на листе 6

ГИП	Коростелев		
Нач.отд.	Шуваев		
Н.контр.	Безпорошный		
Гл.констр.	Щеголев		
Гл.арх.	Хорланов		
Рук.гр.	Гокальцов		
Ст.инж.	Чефедева		

Привязан:

Инв.№

ТП 503-2-19.86-АР

Автотранспортное предприятие на 100 автобусов

Производственный корпус

План на отм. 0,000

Стадия	Лист	Листов
РП	3	

ГИПРОАВТОТРАНС Воронежский филиал

Альбом V

Типовой проект

Согласовано

Инв.№ подл. | Подпись и дата | Взам.инв.№

Согласовано

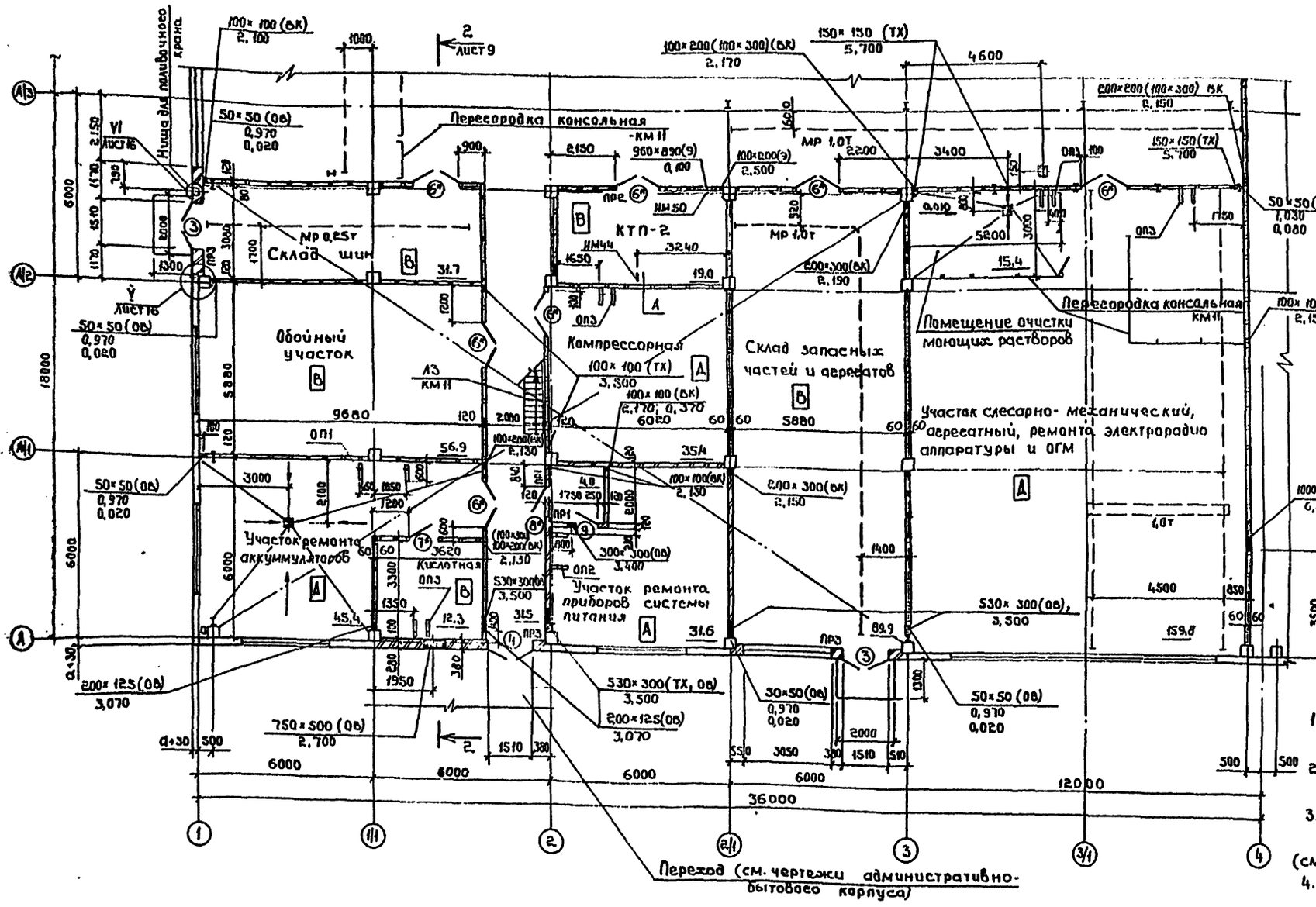

Ведомость проема дверей

Марка, поз.	Размер проема в кладке, мм
3	1510 × 2370
4,6	1510 × 2070
7,8	910 × 1870
9	960 × 2050

Ведомость перемычек

Марка, поз.	Схема сечения
ПР1	2
ПР2	5
ПР3	Для tн=-20°С, -30°С: 5
	Для tн=-40°С: 5

1. ИМ50 и петли ИМ44 включены в спецификацию на листе 16
2. Стойки, монорельсы, подвесные пути см. КМ
3. Размеры отверстий в скобках для второго варианта водоснабжения (см. чертежи ВК).
4. ОП1÷ ОП3 см на листе 6

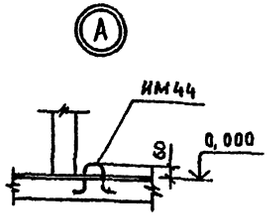

ГИП	Коростелев		
Нач.отд.	Шубаев		
Н.контр.	Бесхроватный		
Гл.констр.	Щеголев		
Гл.арх.	Храпылов		
Рук.гр.	Сокольский		
Ст.инж.	Нефедова		

Привязан

Инв.№

ТП 503-2-19.86 АР

Автотранспортное предприятие на 100 автобусов

Производственный корпус

Фрагмент 1

Стадия	Лист	Листов
РП	4	

ГИПРОАВТОТРАНС Воронежский филиал

Копировал

Формат А2

Альбом II

Согласовано: Нач.отд. 9 К. Ковалев

Согласовано: Нач.техн.отд. Альбин; Нач. ЭТО Малахов; Нач. отд 06 Алматов

Инв.№ подл. | Подпись и дата | Взам.инв.№

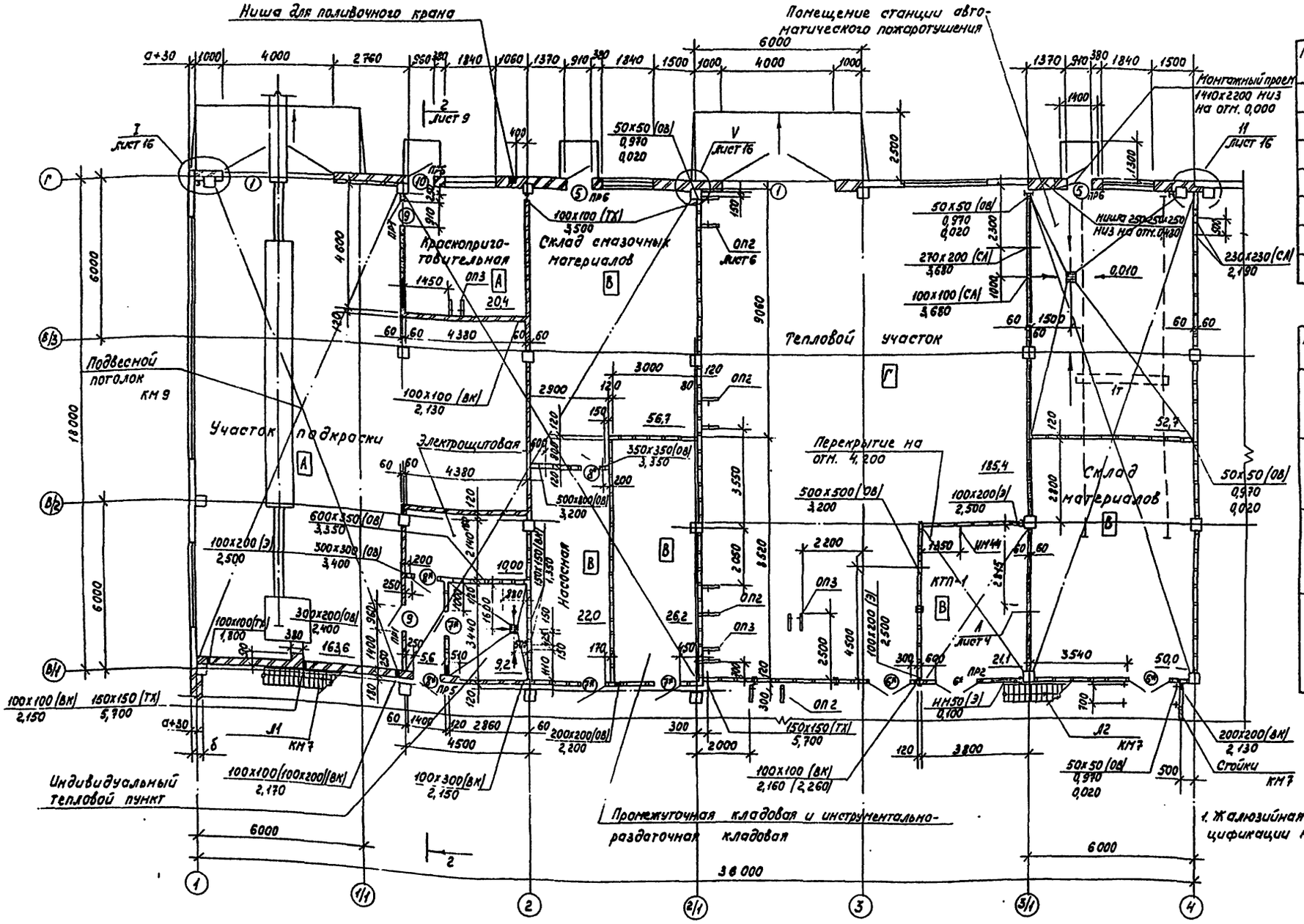

Ведомость проема дверей

Марка, поз.	Размер проема в кладке, мм
1	4000 х 3600
5	910 х 2370
6	1510 х 2070
7,8	910 х 1870
9	960 х 2050.
10	960 х 2415

Ведомость перемычек

Марка, поз.	Схема сечения
ПР1	2
ПР2	5
ПР5	2
ПР6	3

1. Жалюзийная решетка ИМ50 и ИМ44 учтены в спецификации на листе 16.

ГИП	Лоростелев		ТП 503-2-19.86 АР
Нач.отд.	Шувалев		Автотранспортное предприятие на 100 автобусов
Н.контр.	Безгородский		Производственный корпус
Гл.констр.	Щегалев		Стадия: РП; Лист: 5; Листов:
Гл.арх.	Харланов		Фрагмент 2
Рук.гр.	Сокольцов		ГИПРОАВТОТРАНС Воронежский филиал
Ст.инж.	Нефедова		

Привязан

Инв. №

Альбом II

Типовой проект

Нач.отд.ВК | Разраб. | Нач.отд.ОВ | Нач.тех.отд. | Нач.ПТО | Нач.отд.ОВ

Подпись и дата | Взам.инв.№ | Инв.№ подл.

Альбом II

Типовой проект

План на отм. 3.600 в осях Г-В/3÷5-6

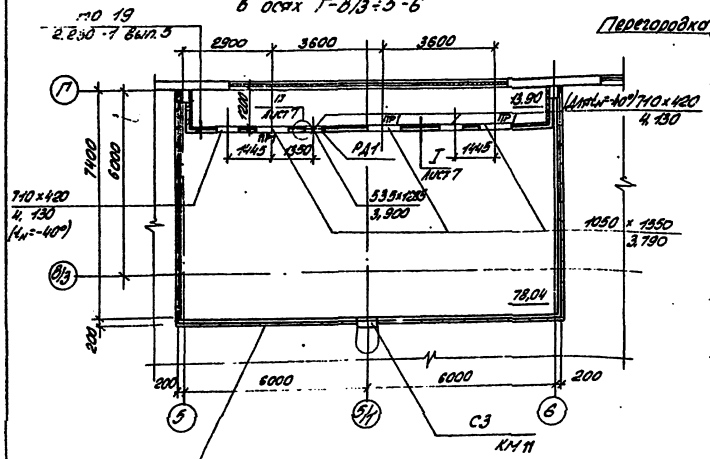

Перегородка

Опоры под воздухораспределители ОП1; ОП2; ОП3

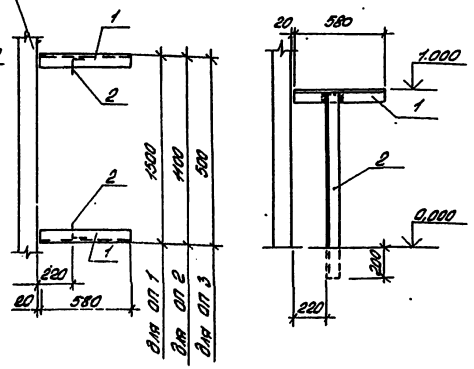

Ограждение площадки.

План на отм. 3.600 в осях А-А/1÷5-6

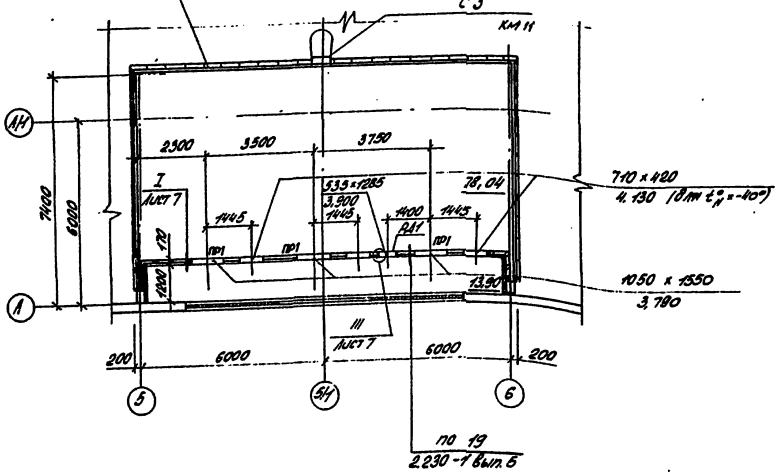

Спецификация элементов к листу 6

Марка, поз.	Обозначение	Наименование	Кол.	Масса ед.,кг	Примечание
РД1	1.494-26 вып.1	Рама герметической			
		двери РД1	2	23,8	
—		Листы асбестоцементные			
		ЛП-П-28×10-8 (ГОСТ 18124-75*)	64	63,0	
—		Брус 40×40 (ГОСТ 8486-66**)	0,7		м³
		ОП1; ОП2; ОП3			
		Уголок $\frac{Б\,63\times63\times5\ ГОСТ\ 8509-72*}{Ст\ 3кп\ 2\ ГОСТ\ 535-79*}$			
1		ℓ = 580	26	2,8	
2		ℓ = 1200	26	5,8	

Ведомость перемычек

Марка, поз.	Схема сечения
ПР1	2

1. Все отверстия 710×420 (для $t°_н$ = -40°) выполнять по виду „А" на листе 8.
2. В воротах по оси 4 (поз.2) в качестве утеплителя применять асбовермикулитовые плиты (ГОСТ 13450-68).
3. Двери, отмеченные знаком * пропитать фосфатным огнезащитным покрытием в соответствии с ГОСТ 23790-79.
4. Дверной блок со знаком ** обшить кровельной сталью толщиной 0,4мм (ГОСТ 17715-72*), соединенной внахлестку, по асбестовому картону толщиной 5мм. Для установки дверей типа РД (поз. 9,10) в процессе кладки заложить анкера А, в соответствии с серией 2.435-6 вып.2.

ГИП	Коростелев		ТП 503-2-19.86-АР	
Нач.отд.	Шмараев		Автотранспортное предприятие на 100 автобусов	
Н.контр.	Розоноэр		Производственный корпус	Стадия / Лист / Листов: РП / 6 /
Гл.конст.	Щеголев			
Гл.арх.	Тодомов		Планы на отм. 3.600 в осях Г-В/3÷5-6; А-А/1÷5-6	ГИПРОАВТОТРАНС Воронежский филиал
Рук.гр.	Посольков			
Ст.инж.	Нездевова			

Привязан

Инв.№

Альбом 11

Типовой проект

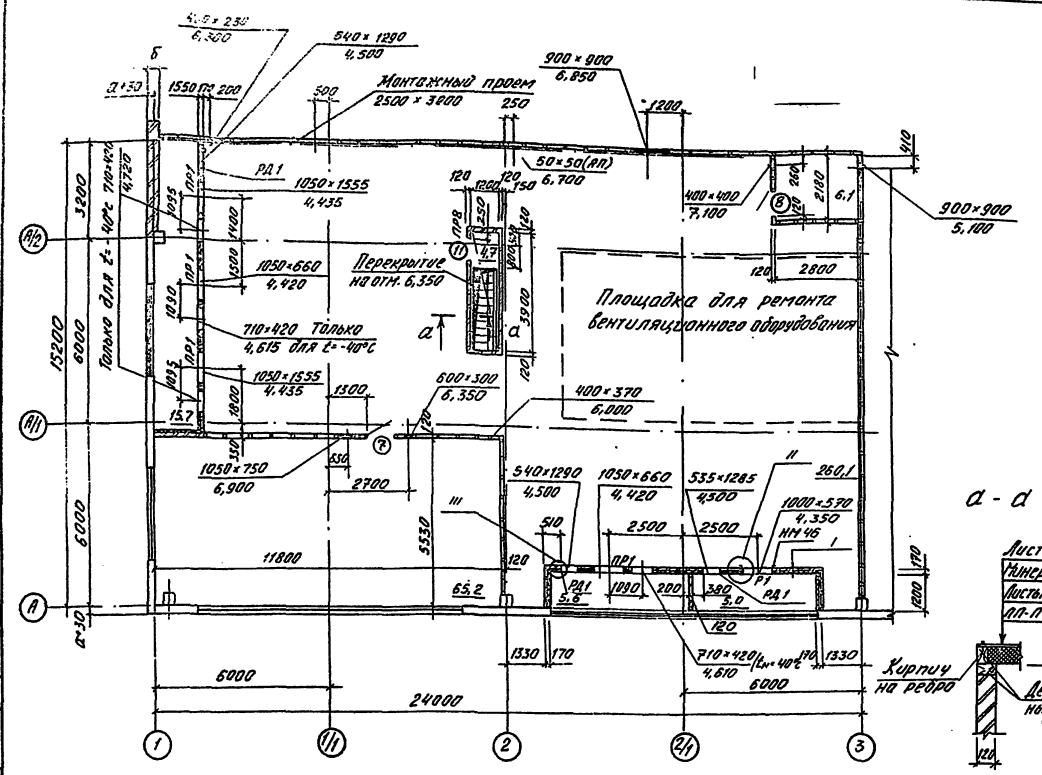

Спецификация элементов к листу 7

Марка, поз.	Обозначение	Наименование	Кол	Масса ед.кг	Примечание
РД1	1.494-26 вып.1	Рамка герметической двери РД1	2	23.8	
		Листы асбестоцементные ЛП-П-2,8×1,2-8(ГОСТ 18124-75*)	25	58,0	
		Брус 40×40(ГОСТ 8486-86*)	0.3		м3
НМ 46	1Х.0.19	Изделие металлическое НМ 46	1	49,64	
		Листы асбестоцементные плоские ЛП-П-1,2×1,5-10 ГОСТ 18124-75*	4		

Ведомость проема дверей

Марка, поз.	Размер проема в кладке, мм
7,8	910 × 1870
11	710 × 2070

Ведомость перемычек

Марка, поз.	Схема сечения
пр1	2
пр8	1

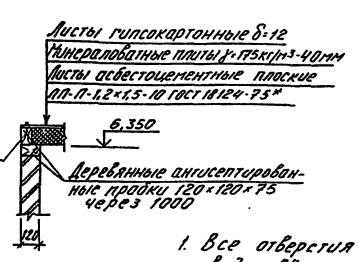

1. Все отверстия 710×420 (для t°н=-40°) выполнять по виду „А" на листе 8.

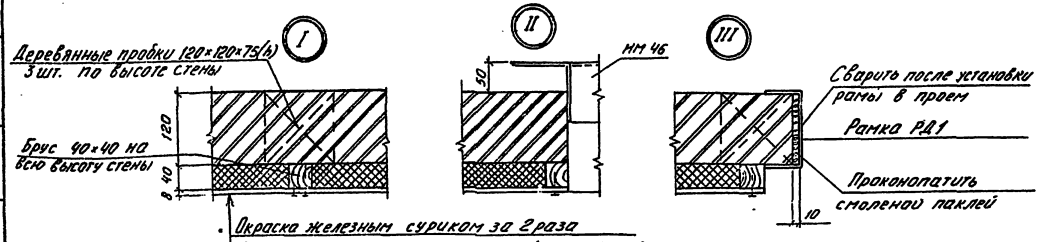

- Окраска железным суриком за 2 раза
- Листы асбестоцементные ЛП-П-2,8×1,2-8(ГОСТ 18124-75*)
- Минераловатные плиты γ=175кг/м³ ПТ5-1000×1000×40(ГОСТ 9573-82)-40
- Обмазка горячим битумом за 2 раза
- Стены из силикатного кирпича марки СОР 75/1000/15 на цементно-известковом растворе марки 25

ГИП	Воротелев		
Нач.отд.	Шувалов		
Нач.пр.			
Гл.спец.			
Рук.гр.			
Ст.инж.	Черепанов		

Привязан

Инв №

ТП 503-2-19.86-АР

Автотранспортное предприятие на 100 автобусов

Производственный корпус

План на отм. 4,200 в осях А-А/12 : 1-3

Стадия	Лист	Листов
РП	7	

ГИПРОАВТОТРАНС Воронежский филиал

Копировал

Формат А2

Альбом II

Типовой проект

План на 4,200

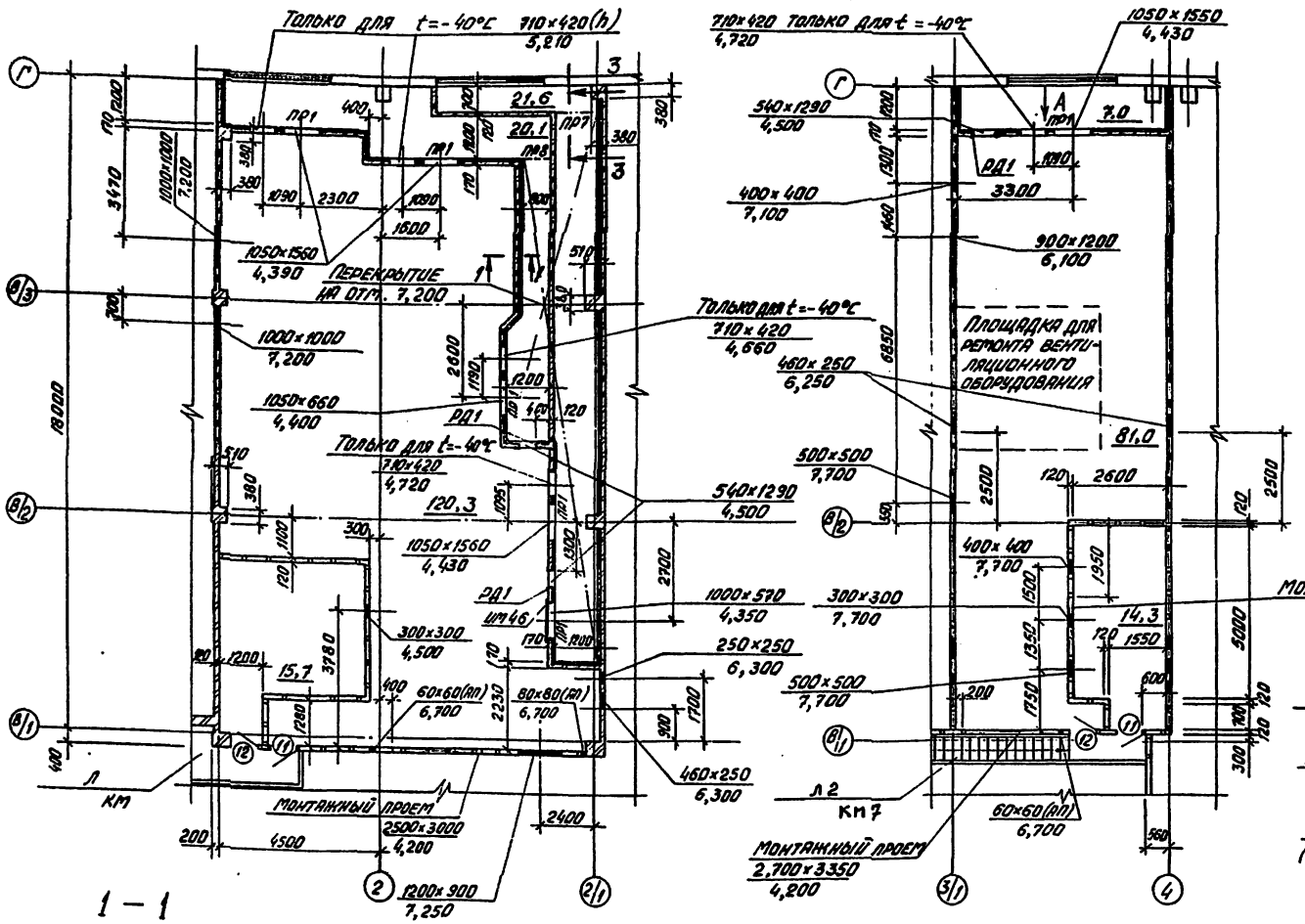

1 – 1

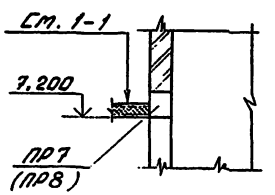

3 – 3

Спецификация элементов к листу 8

Марка, поз.	Обозначение	Наименование	Кол.	Масса ед., кг	Примечание
		Рама герметической двери			
РД1	1.494-26 вып.1	РД1	3	23,8	
		Листы асбестоцементные			
		по ГОСТ 18124-75*			
–		ЛП-П-2,8×1,2-8	53	58,0	
		Брус по ГОСТ 8486-66**			
–		40×40	0,3	0,2	
ИМ46	IX.0.19	Изделие металлическое ИМ46	1	49,64	

Ведомость проема дверей

Марка, поз.	Размер проема в кладке мм
11, 12	710 × 2070

Ведомость перемычек

Марка, поз.	Схема сечения
ПР1	2
ПР7	4
ПР8	1

Листы гипсокартонные δ=12
Минераловатные плиты δ=175 кг/м³ – 70
Листы асбестоцементные плоские ЛП-П-2,8×1,2-8

Вид А

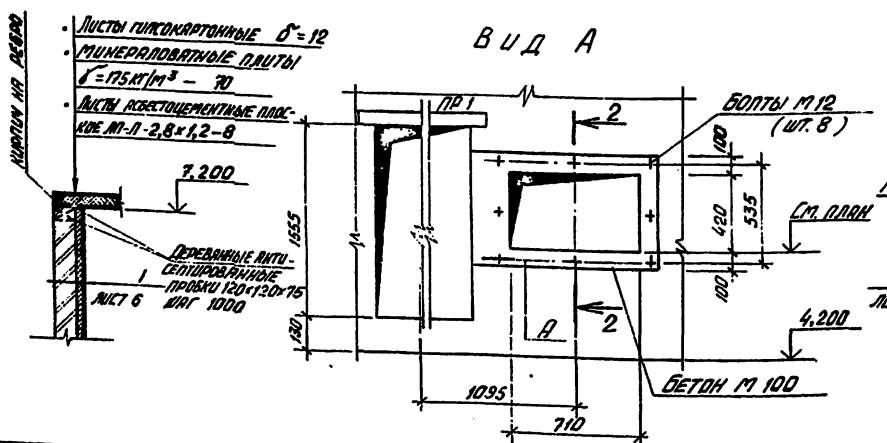

2 – 2

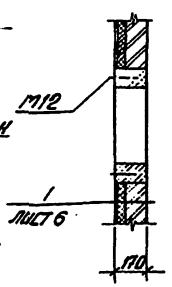

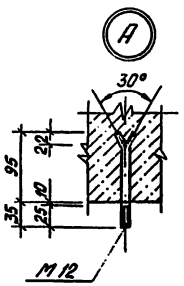

1. Все незамаркированные проемы – для отопления и вентиляции (ОВ).
2. Все отверстия 710×420 (для $t_н^о$=-40°) выполнять по виду „А".
3. Болты М12 (+) разбивать после получения паспорта на оборудование.

ГИП	Коростелев		
Нач. отд.	Шубаев		
Н. контр.	Бесхлебовский		
Гл. инж.	Шеглов		
Гл. арх.	Хорошилов		
Рук. гр.	Гусельников		
Ст. инж.	Нестеров		

Привязан

Инв. №

ТП 503-2-19.86-ДР

Автотранспортное предприятие на 100 автобусов

Производственный корпус

План на отм. 4,200 в осях Г-В/1 ÷ 2-2/1 и Г-В/1 ÷ 3/1-4

Стадия	Лист	Листов
РП	8	

Гипроавтотранс Воронежский филиал

Согл. по альбому

Инв. № подл. | Подпись и дата | Взам. инв. №

Нач. отд. ОВ | Нач. это | Инж. ОВ | Инж. ЭТО

Альбом II

Типовой проект

1 — 1

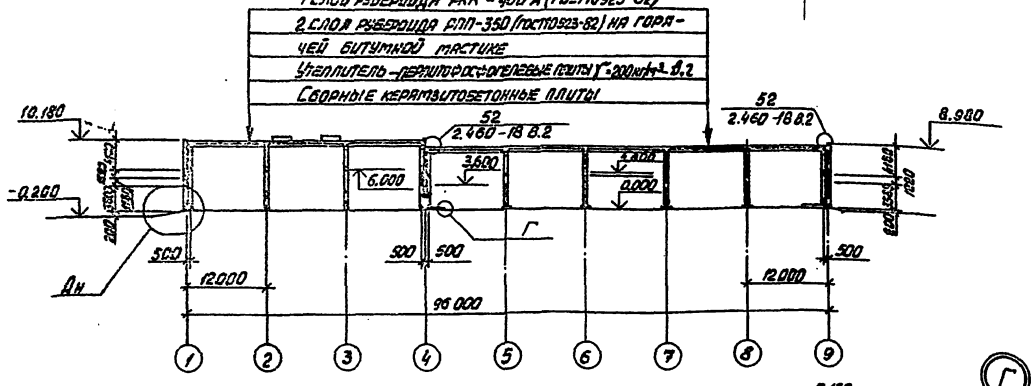

2 — 2

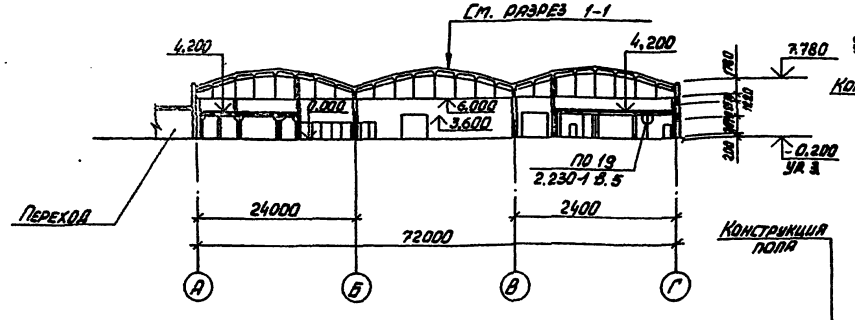

3 — 3

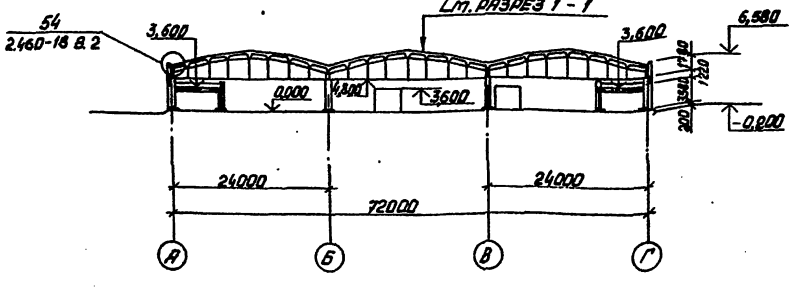

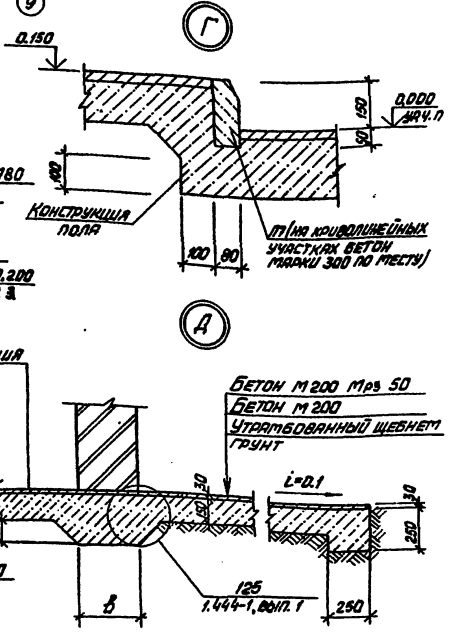

Спецификация перемычек

Марка, поз.	Обозначение	Наименование	Кол.	Масса ед., кг	Примечание
		Постоянные для всех t°C			
1	1.038-1-1 вып. 1	1ПБ10-1	2	20	
2	То же	1ПБ13-1	23	25	
4	"	2ПБ16-2	1	65	
5	"	2ПБ17-2	2	71	
		Переменные данные			
		Для t=-20°C; -30°C			
3	"	2ПБ13-1	9	54	
5	"	2ПБ17-2	9	71	
		Для t=-40°C			
3	"	2ПБ13-1	12	54	
5	"	2ПБ17-2	8	71	

1. Бортовой камень П7 учтен в спецификации на листе 16.

ГИП	Коростелев		
Нач. отд.	Шуваев		
Н. контр.	Бесоравный		
Гл. конструктор	Щеголев		
Гл. арх.	Харламов		
Рук. гр.	Сурмуцов		
Ст. инж.	Гусева		

Привязан

Инв. №

ТП 503-2-19.86 АР

Автотранспортное предприятие на 100 автобусов

Производственный корпус

Разрезы 1-1 ÷ 3-3

Стадия	Лист	Листов
РП	9	

Гипроавтотранс Воронежский филиал

Согласовано

Согласовано

Инв. № подл. | Подпись и дата | Взам. инв. №

Альбом II

Типовой проект

Фасад 1–9

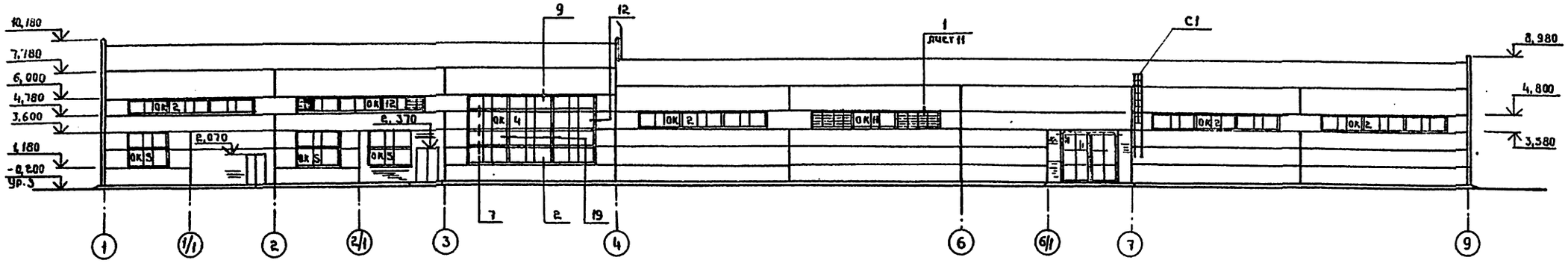

Фасад 9–1

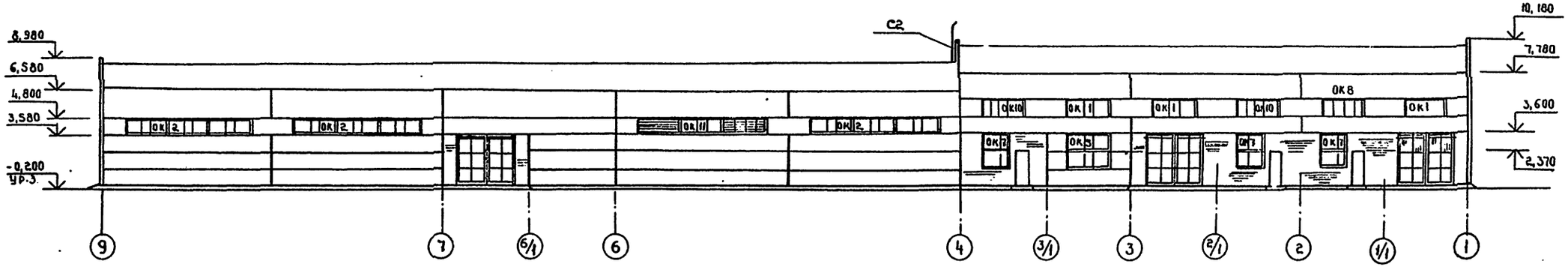

Фасад Г–А

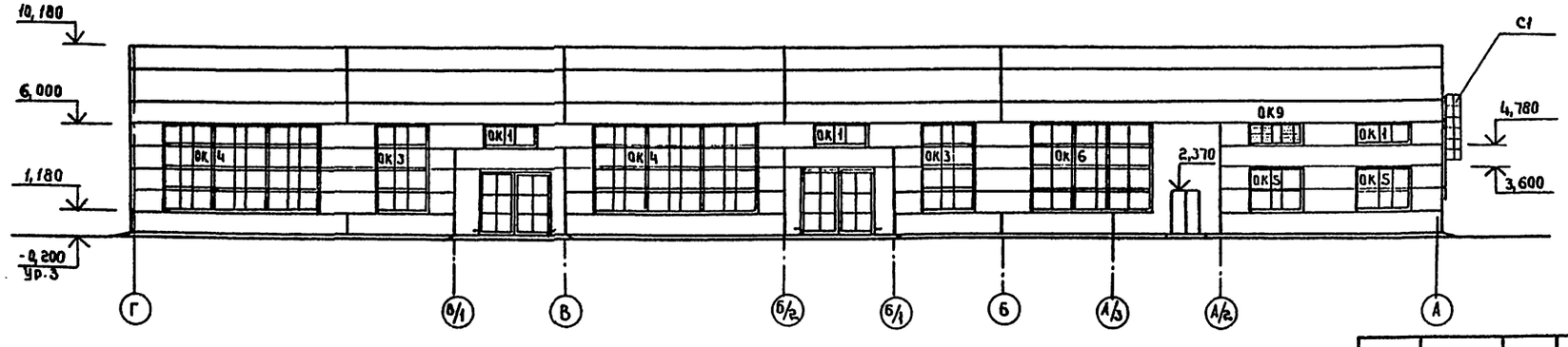

Наружная отделка: окраска стен из панелей 2-мя слоями эмали ХВ-113 (ГОСТ 18374-79*) по слою грунта ГФ-021 (ГОСТ 25129-82). Кирпичные участки наружных стен выполнены с расшивкой швов с последующей окраской под цвет стеновых панелей.
Ворота, двери, окна окрашиваются масляной краской.

Согласовано
Нач.отд. ОБ Лилатов

Инв.№ подл. | Подпись и дата | Взам.инв.№

Привязан

Инв.№

ГИП	Коростелев	
Нач.отд	Шубаев	
Н.контр.	Бескровайный	
Гл.констр.	Щеголев	
Гл.прх	Харламов	
Рук.гр.	Сакильцев	
Ст.инж	Печенова	

ТП 503-2-19.86-АР

Автотранспортное предприятие на 100 автобусов

Производственный корпус

Стадия	Лист	Листов
РП	10	

Фасады 1-9; 9-1; Г-А

ГИПРОАВТОТРАНС Воронежский филиал

Формат А2

Альбом II

Типовой проект

ФАСАД А-Г

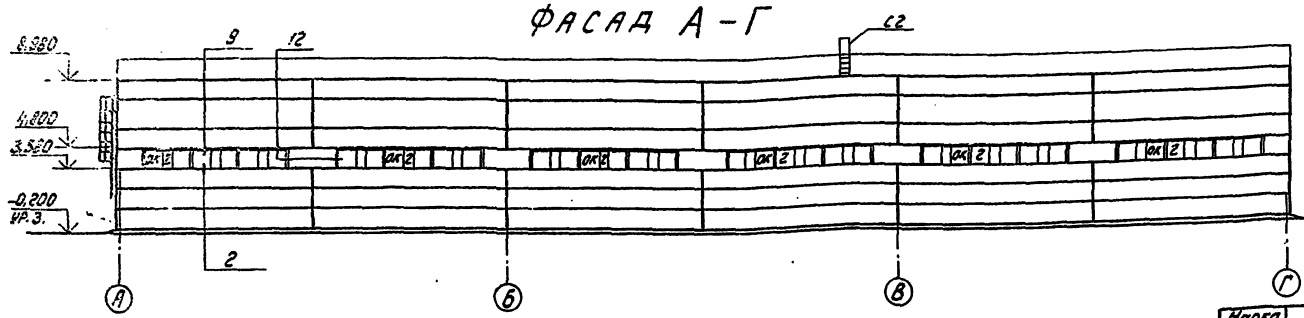

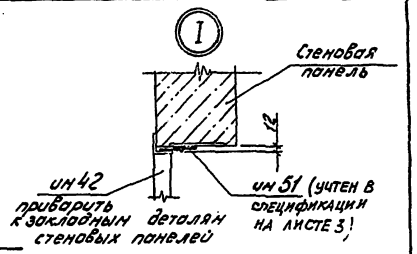

Схема расположения элементов заполнения оконных проемов

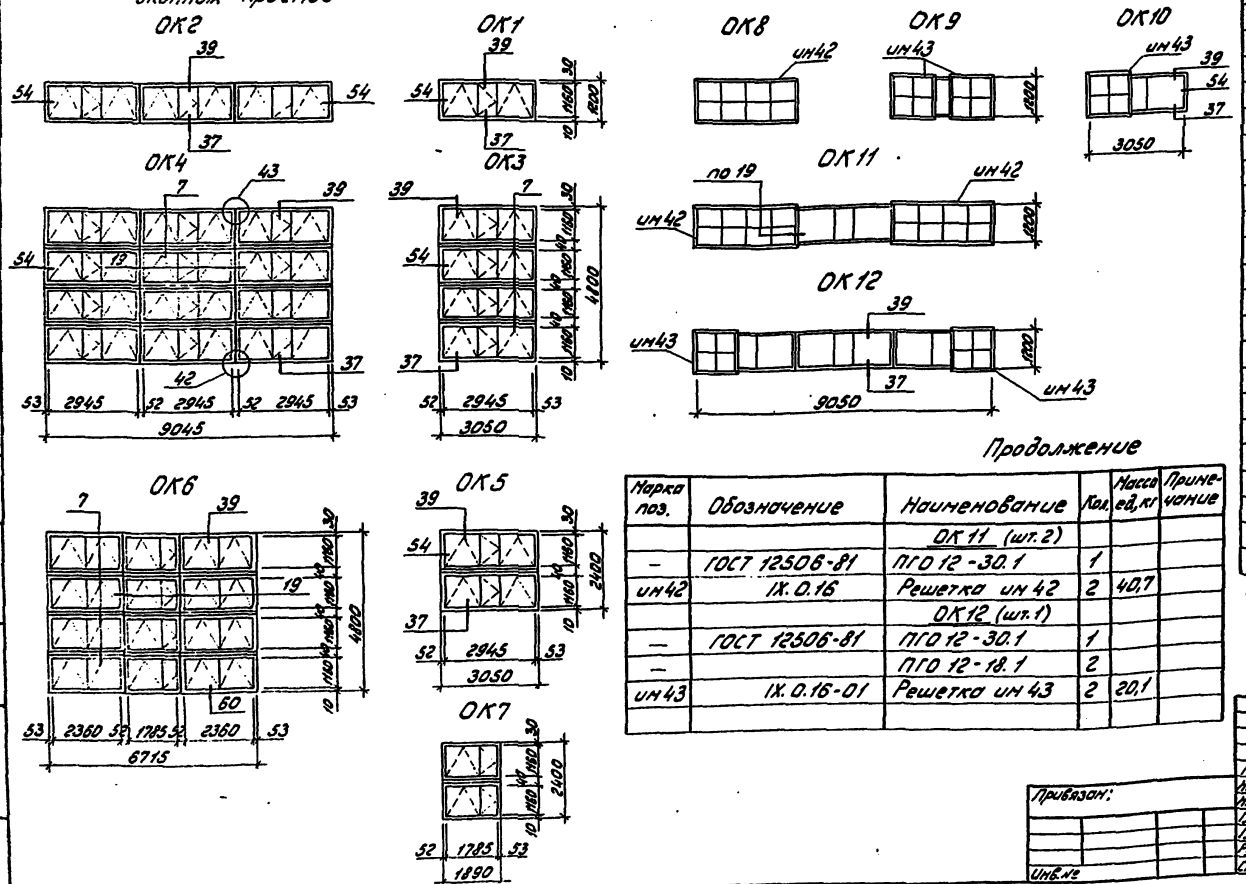

Спецификация элементов заполнения оконных проемов

Марка поз.	Обозначение	Наименование	Кол.	Масса ед.кг	Примечание
		ОК1 (шт.6)			
—	ГОСТ 12506-81	ПВД 12-30.1	1		
		ОК2 (шт.13)			
—	то же	ПВД 12-30.1	3		
		ОК3 (шт.1)			
—	"	ПВД 12-30.2	4		
		ОК4 (шт.3)			
—	"	ПВД 12-30.2	12		
		ОК5 (шт.6)			
—	"	ПВД 12-30.2	2		
		ОК6 (шт.1)			
—	"	ПВД 12-24.2	8		
—	"	ПВД 12-18.2	4		
		ОК7 (шт.3)			
—	"	ПВД 12-18.1	2		
		ОК8 (шт.1)			
ин 42	IX.0.16	Решетка ин 42	1	40,7	
		ОК9 (шт.1)			
—	ГОСТ 12506-81	ПГО 12-18.1	1		
ин 43	IX.0.16-01	Решетка ин 43	2	20,1	
		ОК10 (шт.2)			
—	ГОСТ 12506-81	ПГО 12-18.1	1		
ин 43	IX.0.16-01	Решетка ин 43	1	20,1	

Узлы замаркированы по серии 2.436-14 вып. 1

Продолжение

Марка поз.	Обозначение	Наименование	Кол.	Масса ед.кг	Примечание
		ОК11 (шт.2)			
—	ГОСТ 12506-81	ПГО 12-30.1	1		
ин 42	IX.0.16	Решетка ин 42	2	40,7	
		ОК12 (шт.1)			
—	ГОСТ 12506-81	ПГО 12-30.1	1		
—		ПГО 12-18.1	2		
ин 43	IX.0.16-01	Решетка ин 43	2	20,1	

Привязан:

Инв.№

ГИП	Коростелев		
Нач.отд.	Шубаев		
Н.контр.	Белоусова		
Гл.конс.	Щеголев		
Гл.арх.	Хорошев		
Рук.гр.	Сокольцов		
Ст.инж.	Исаева		

ТП 503-2-19.86-АР

Автотранспортное предприятие на 100 автобусов

Производственный корпус

Фасад А-Г. Схемы расположения элементов заполнения оконных проемов

Стадия	Лист	Листов
РП	11	

ГИПРОАВТОТРАНС Ленинградский филиал

Согласовано

Нач.отд. Ю.Д. Алексеев

Гл.инж.проекта

Гл.инж.ГПИ

Инв.№ подл.

Подпись и дата

Взам.инв.№

Инв.№ дубл.

Подпись и дата

Перепечатка

Альбом II

Типовой проект

План на отм. 0.000

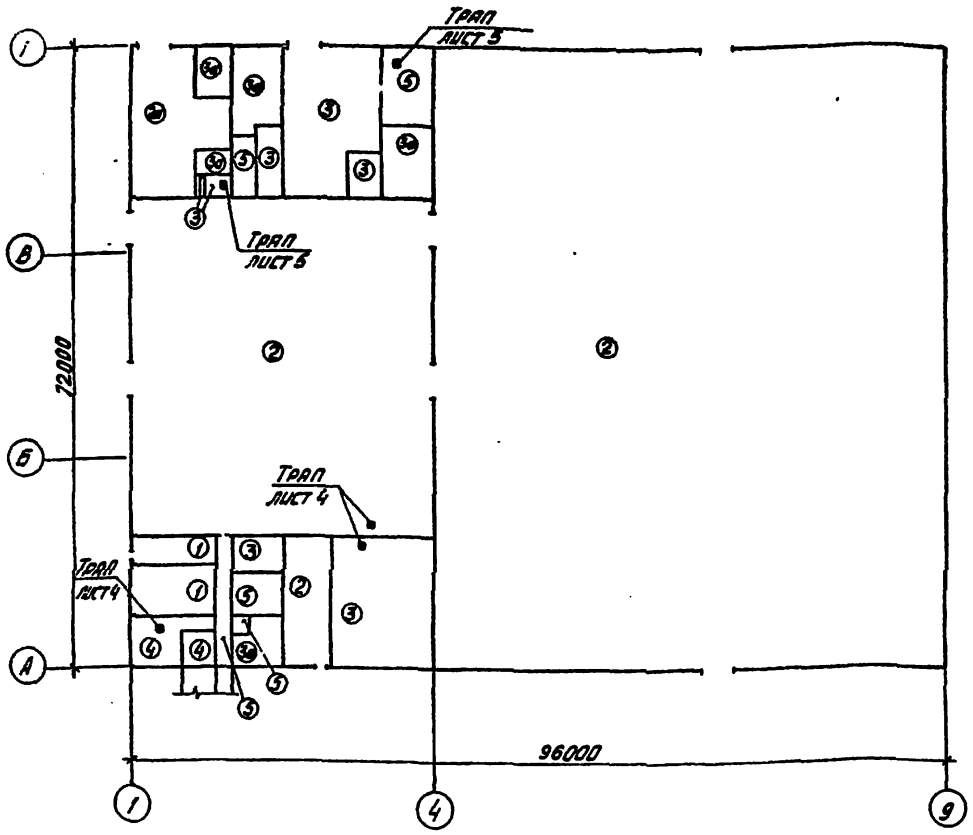

План на отм. 3.600

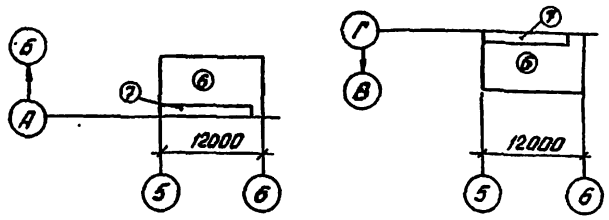

План на отм. 4.200

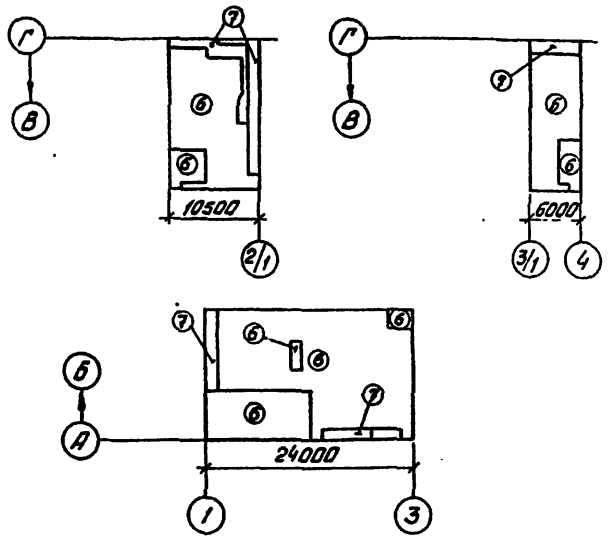

Экспликация полов

Наименование или номер помещения по проекту	Тип пола по проекту	Схема пола или номер узла по серии	Элементы пола и их толщина	Площадь пола м²
Склад шин обойный участок	1	11 1.444-1, вып. 1	Покрытие-асфальтобетон -40мм Подстилающий слой - бетон М100 -100мм	89,0
Участок ТО и ТР, склад запасных частей и агрегатов, закрытая стоянка тепловой участок	2	10 1.444-1, вып. 1	Покрытие - бетон М300 -25мм Для типа 2 - шлифовать, Для типа 2а - с известковым щебнем (безискровый) Подстилающий слой - бетон М300 - 150мм	5504,0
Участок подкраски	2а			164,0
Шиномонтажный участок, КПП 1, 2, помещение очистки моющих растворов, слесарно-механический, агрегатный, ремонта электрооборудования и ОГМ, тп, коридор, пром. кладовая и ИРК	3		Бетон М200 -20мм Для типа 3 - шлифовать, Для типа 3а - с известковым щебнем (безискровый) Бетон М100 -100мм Слой щебня крупностью 40÷60мм, втопленный в грунт	441,0
Краскоприготовительная электрощитовая, склад смазочных материалов, склад материалов, участок ремонта приборов системы питания	3а			169,0
Участок ремонта аккумуляторов, кислотная	4		Керамическая кислотоупорная плитка ГОСТ 961-84 -20мм Прослойка и заполнение швов из раствора на жидком стекле с уплотняющей добавкой -25мм 2 слоя изола на битумной мастике с посыпкой крупным песком Бетон М100 -100мм Слой щебня крупностью 40÷60мм, втопленный в грунт	57,7

Окончание экспликации

Наименование или номер помещения по проекту	Тип пола по проекту	Схема пола или номер узла по серии	Элементы пола и их толщина	Площадь пола м²
Вентиляторная	6		Мелкозернистый бетон М200 -20мм Ж.б. плита перекрытия	724,0
Приточные вентиляторы	7		Цементно-песчаный раствор М150 -40мм Минераловатные плиты П175-1000.500.40 ГОСТ 9573-82 -40мм Окраска горячим битумом за 2 раза Ж.б. плита перекрытия	103,0

Продолжение экспликации

Наименование или номер помещения по проекту	Тип пола по проекту	Схема пола или номер узла по серии	Элементы пола и их толщина	Площадь пола м²
Станция автоматического водопотребления, насосная, тамбур, компрессорная, коридор	5		Мозаичные плиты -20мм Прослойка и заполнение швов из цементно-песчаного раствора М150-8мм Бетон М100 -100мм Слой щебня крупностью 40÷60мм, втопленный в грунт	146,0

1. Детали примыкания полов к стенам принять по серии 1.444-1, вып. 1.
2. Работы по устройству полов производить после выполнения фундаментов под оборудование и прокладки всех коммуникаций.
3. Грунты насыпные и с нарушенной структурой в основаниях под полы уплотнить в соответствии со СНиП III-8-76.

Привязан

Инв. №

ГИП	Хоростелев		
Нач. отд.	Шувяев		
Н. контр.	Бесхлебный		
Гл. конструктор	Щеголев		
Рук. гр.	Гохольцов		
Ст. инж.	Нефедова		
Инженер	Шестова		

ТП 503-2-19.86-ДР

Автотранспортное предприятие на 100 автобусов

Производственный корпус

Стадия	Лист	Листов
РП	12	

Планы полов

ГИПРОАВТОТРАНС Воронежский филиал

Инв. № подл. | Подпись и дата | Взам. инв. №

Альбом II

Типовой проект

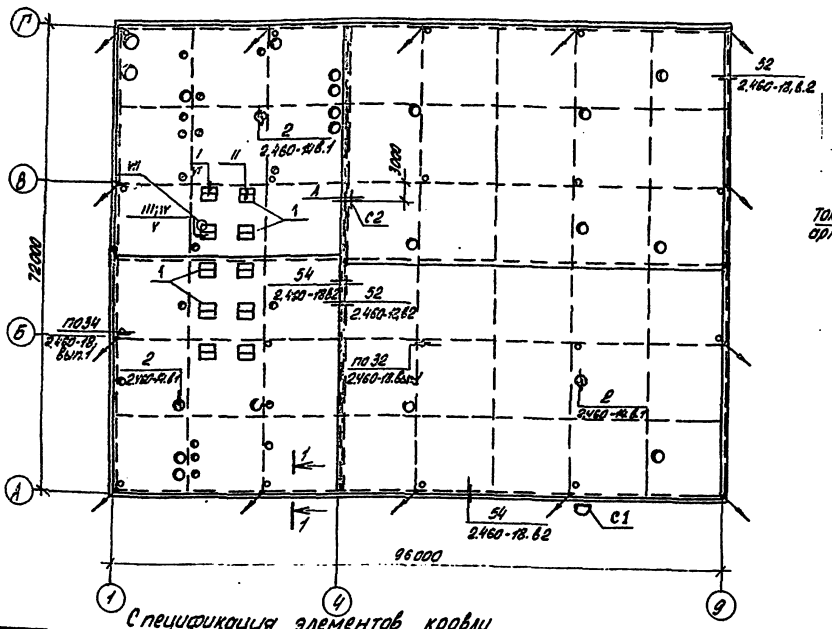

1 - 1

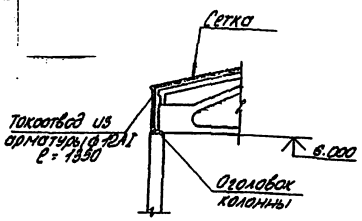

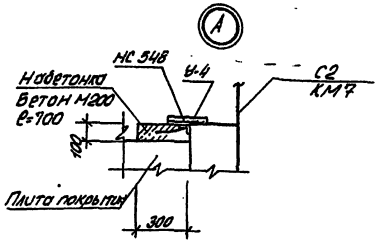

1. Узлы I÷VII замаркированы по серии 1.464.2-17.
2. В качестве молниеприемника используется сетка из арматуры ф 8А I ГОСТ 5781-82* с размерами ячейки 12,0 х 12,0 м. Расход арматуры: ф 8А I - 521,4 кг; ф 12А I - 168 кг; - 5х50 - 27,5 кг.
3. Все соединения стержней сетки выполнить электросваркой. Сварку производить электродами Э-42 по ГОСТ 9467-75.
4. Сетку уложить под утеплитель.
5. Конструкцию молниеприемной сетки и токоотводы окрасить битумным лаком за 2 раза.
6. Токоотводы приварить к закладным деталям колонн (оголовку)
7. Все металлические части, выступающие на кровле, должны быть соединены с сеткой молниеприемника.
8. Работы по устройству кровли вести в соответствии со СНиП III-20-74.
9. Примыкание кровли к стене зенитного фонаря см. серию 2.460-18 вып. 1 документ 2.460-18.151.
10. Для температуры: -40°С металические элементы зенитного фонаря изготавливаются из стали класса С 38/23 марки ВСт3пс6 по ГОСТ 380-71* и толщиной утеплителя 80 мм

Спецификация элементов кровли

Марка поз.	Обозначение	Наименование	Кол.	Масса ед. кг.	Примечание
КС6	2.460-14, вып.1	Стяжное кольцо КС6	1	0,50	
КС8	то же	то же КС8	2	0,76	
КС9	"	" КС9	3	0,94	
КС10	"	" КС10	1	1,05	
КС11	"	" КС11	3	1,17	
КС12	"	" КС12	11	1,52	
КС13	"	" КС13	2	1,70	
КС14	"	" КС14	1	1,88	
КС16	"	" КС16	2	2,88	
1	1.461.2-17	Зенитный фонарь	10	230,0	Примечание п.10
КЛ1	2.460-14 вып.1	Стальной колпак КЛ1	1	5,67	
КЛ3	то же	То же КЛ3	2	5,89	
КЛ4	"	" КЛ4	3	10,90	
КЛ5	"	" КЛ5	1	10,71	
КЛ6	"	" КЛ6	3	10,08	
КЛ7	"	" КЛ7	11	11,34	
КЛ8	"	" КЛ8	2	10,65	
КЛ9	"	" КЛ9	1	9,89	

Продолжение

Марка, поз.	Обозначение	Наименование	Кол.	Масса ед. кг	Примечание
КЛ11	2.460-14, вып.1	Стальной колпак КЛ11	2	14,68	
КФ1	то же	Кольцо-фланец КФ1	7	1,96	
КФ3	"	то же КФ3	3	3,29	
КФ4	"	" КФ4	1	3,72	
КФ5	"	" КФ5	3	2,70	
КФ6	"	" КФ6	11	8,16	
КФ7	"	" КФ7	2	6,18	
КФ8	"	" КФ8	1	4,60	
КФ10	"	" КФ10	2	5,98	
ПП1	"	Прижимная полоса ПП1	3	1,08	
ПП2	"	то же ПП2	7	1,69	
ПП3	"	" ПП3	14	1,88	
ПП5	"	" ПП5	2	2,54	
ФЭ3	"	Фасонный элемент ФЭ3	3	6,30	
ФЭ4	"	то же ФЭ4	7	9,50	
ФЭ10	"	" ФЭ10	14	15,20	
ФЭ12	"	" ФЭ12	2	26,20	
МС27	2.460-18, вып.3	Фартук МС27	288	24,8	
МС31	то же	Костыль МС31	680	9,33	
МС54В	1.400-15, вып.1	Изделие закладное МС54В	1	3,36	
У-4	то же	Уголок У-4	2	0,94	

Привязан

Инв. №

ГИП	Коростель		
Нач.отд.	Чувашев		
Н.контр.	Мозговой		
Гл.конс.	Шеголев		
Рук.гр.	Сокольцев		
Гл.инж.	Агеевсов		
Инж.	Орлова		

ТП 503-2-19.86-АР

Автотранспортное предприятие на 100 автобусов

Производственный корпус

План кровли

Стадия	Лист	Листов
РП	13	

ГИПРОАВТОТРАНС Ленинградское отделение

Альбом II

Типовой проект

Согласовано

Инж. 1 кат. Кузнецов

Инж. 1 кат. Резников

Разработано ЦНИИЭП торгово-бытового назначения и водоснабжения

Альбом II

Типовой проект

Пример решения перегородки по оси 4

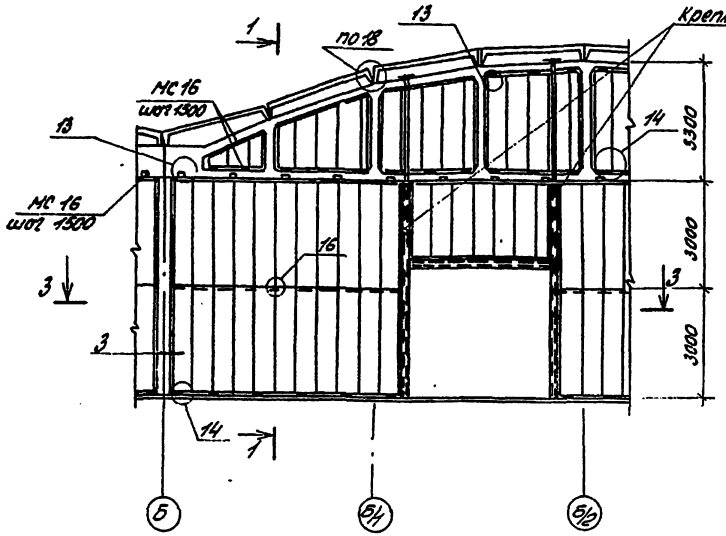

1-1

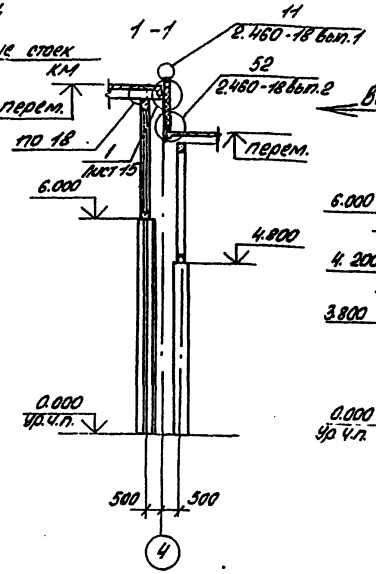

Пример решения перегородки между осями А/3-А/2

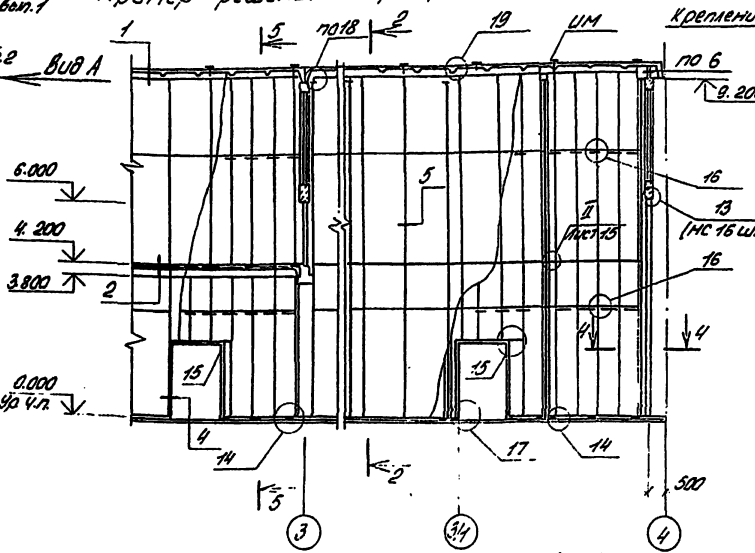

2-2

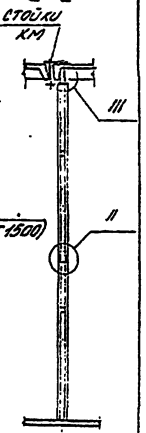

3-3

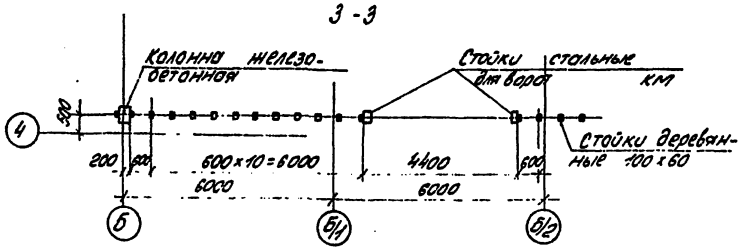

5-5

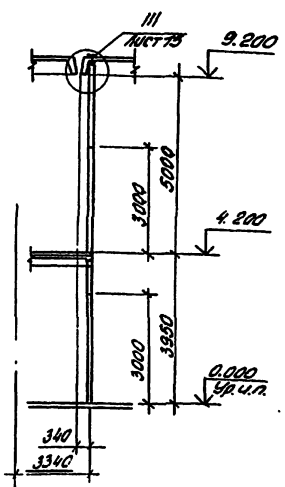

4-4

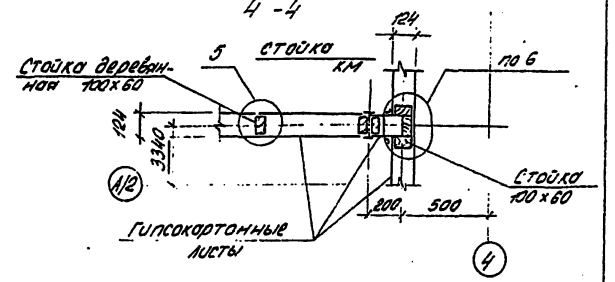

Вид А

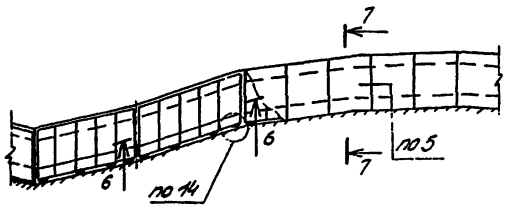

6-6

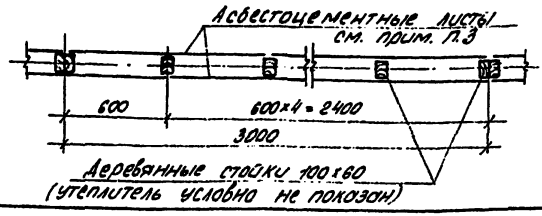

7-7

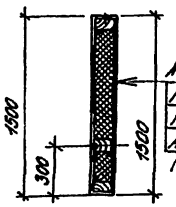

Асбестоцементный лист АП-П-1,5×1,2-В (ГОСТ 18124-75*)
Минераловатные плиты γ=175 кг/м²
Пароизоляция (см. указания п. 4)
Асбестоцементные листы (см. пункт 3 указаний)

1. Перегородки каркасные из гипсокартонных листов с деревянным каркасом типа „Г".
2. Монтаж перегородок выполнять по указаниям серии 1.431.9-24.
3. Все неоговоренные узлы приняты по серии 1.431.9-24.
4. Наружные и внутренние поверхности асбестоцементных панелей покрыть гидрофобными составами.
5. Пароизоляция панели из полиэтиленовой пленки толщиной 0,2 мм по ГОСТ 10354-82, укладывается между внутренним листом и утеплителем.
6. Стальные стойки для ворот и соединительные изделия покрыть фосфатным покрытием в соответствии с ГОСТом 23791-79.

				ТП 503-2-19.86 - АР			
ГИП	Коростелев			Автотранспортное предприятие на 100 автобусов.			
Нач.отд.	Шувоев			Производственный корпус	Стадия	Лист	Листов
Н.контр.	Соколова				РП	14	
Гл.конст.	Щеглев						
Рук.гр.	Соколов			Примеры решения каркасно-обшивных перегородок	ГИПРОАВТОТРАНС Всесоюзный институт		
Ст.инж.	Нерадова						
Инженер	Исмотова						

Привязан

Инв. №

Инв. № подл. | Подпись и дата | Взам. инв. №

Альбом II

Типовой проект

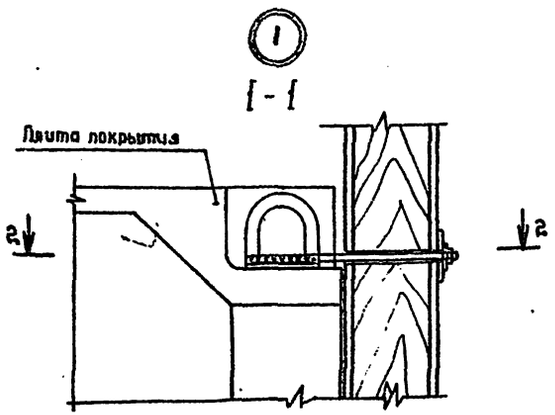

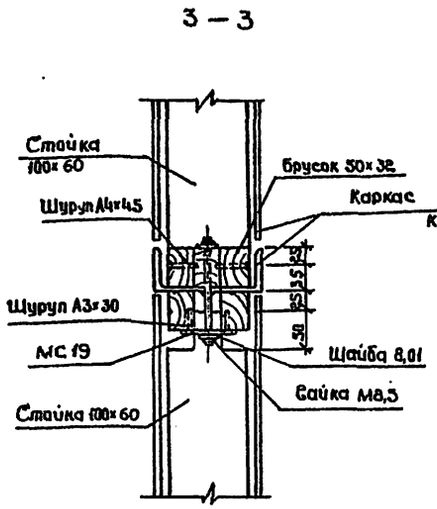

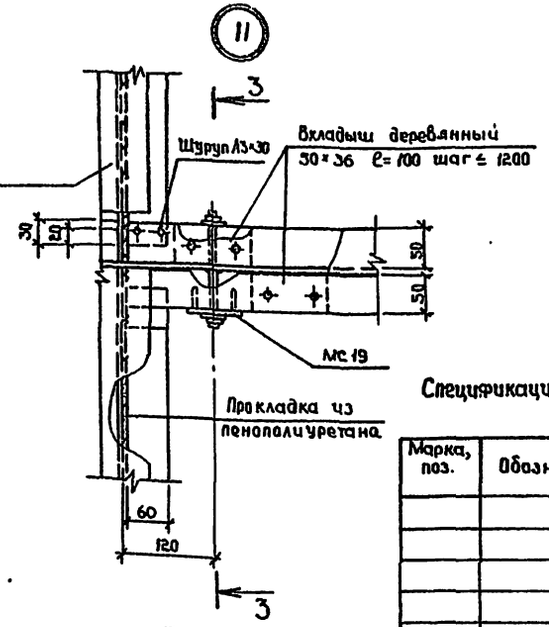

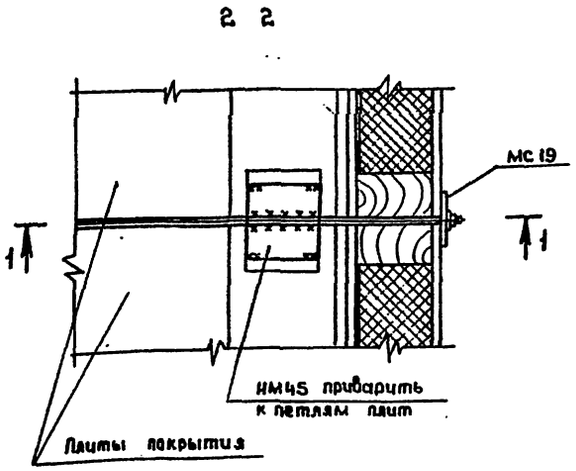

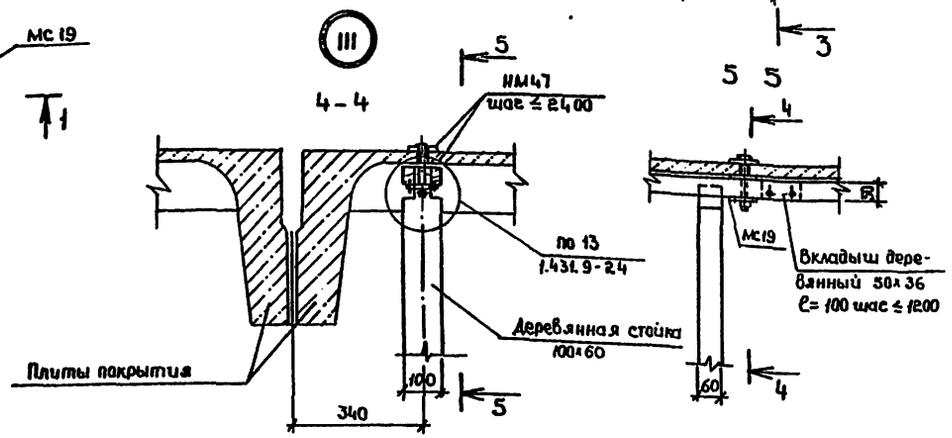

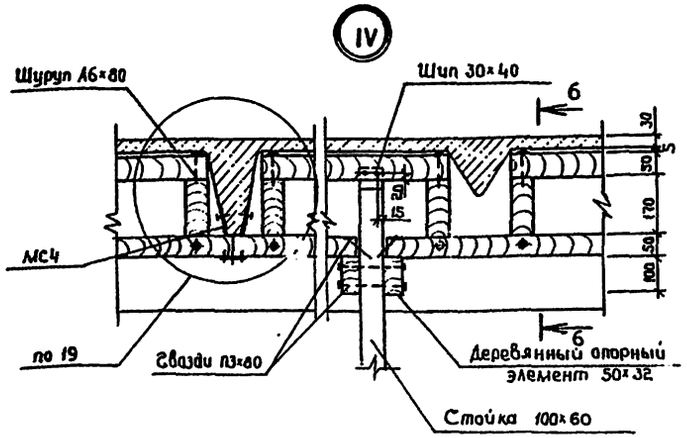

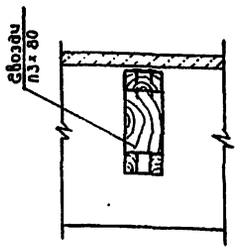

Спецификация элементов гипсокартонных перегородок

Марка, поз.	Обозначение	Наименование	Кол.	Масса ед., кг	Примечание
		Материалы			
		Гипсокартонные листы			
		б=12 ГОСТ 6266-81* м²	330,0		
		Пиломатериалы м³	33,0		Хвойных пород
		Минераловатные плиты на синтетическом СОД-			
		Зующем по ГОСТ 9573-82 м³	160,0		
		Пенополиуретан кг	13,2		
		Асбестоцементные листы МП-П-1,5×1,2-6 (ГОСТ 18124-75*)	120		
		Соединительные изделия			
МС1	1.431.9-24	МС1	55	1,23	
МС4	То же	МС4	50	0,45	
МС13	"	МС13	56	1,64	
МС16	"	МС16	108	1,2	
МС19	"	МС19	250	0,12	
МС20	"	МС20	155	0,15	
МС21	"	МС21	134	0,03	
ИМ45	IX. 0.18	ИМ45	24	0,31	
ИМ47	IX. 0.20	ИМ47	60	0,12	

ГИП	Коростелев		ТП 503-2-19.86-АР
Нач.отд.	Шубаев		Автотранспортное предприятие на 100 автобусов
Н. контр.	Бескоровайный		Производственный корпус
Гл.констр.	Щеголев		Стадия: РП; Лист: 15; Листов:
Рук.гр.	Сокольцов		Перегородки Узлы I-IV
Ст.инж.	Передоба		ГИПРОАВТОТРАНС Воронежский филиал

Привязан

Инв. №

Инв. № подл. | Подпись и дата | Взам. инв. №

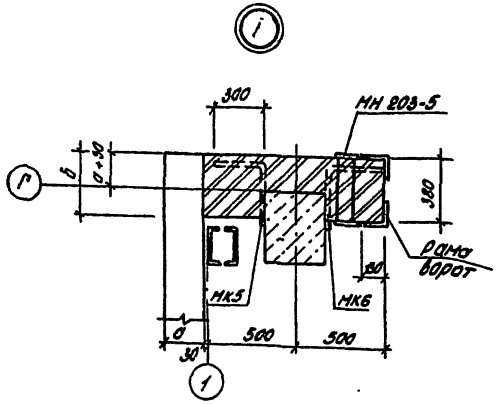

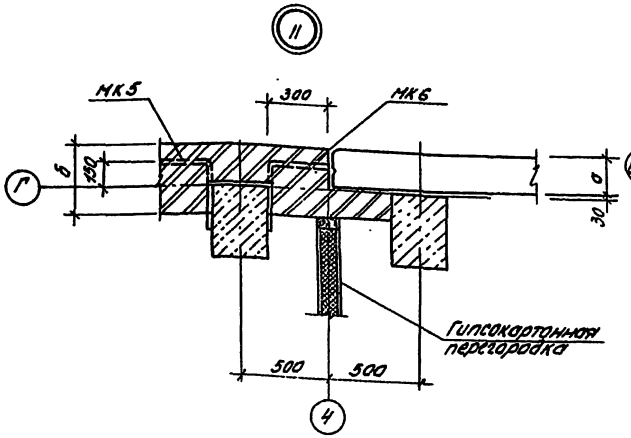

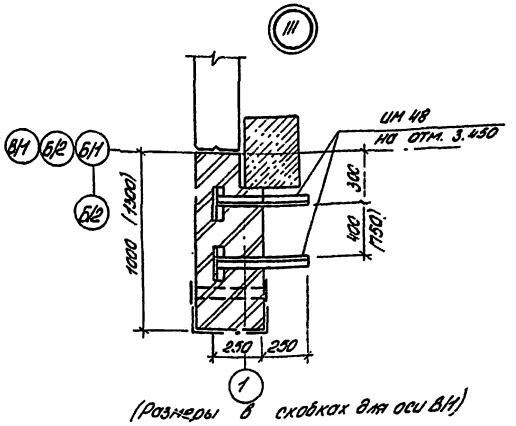

(Размеры в скобках для оси В/1)

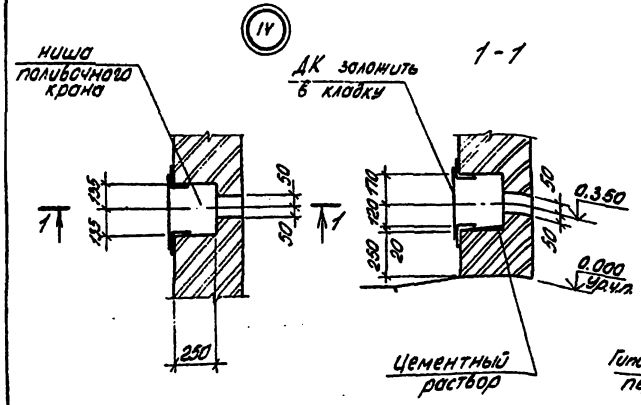

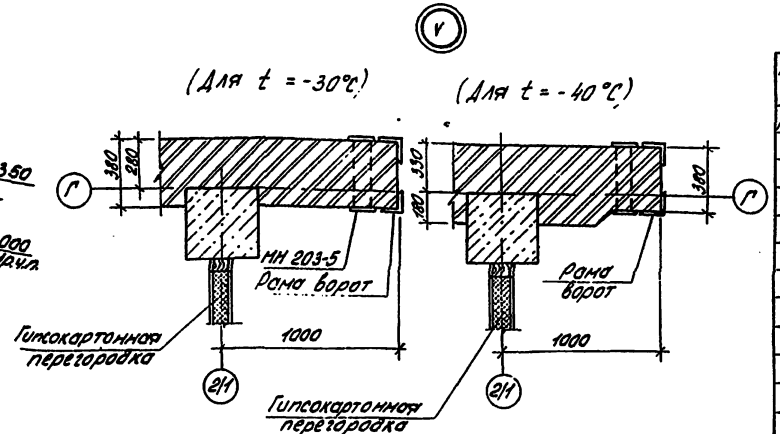

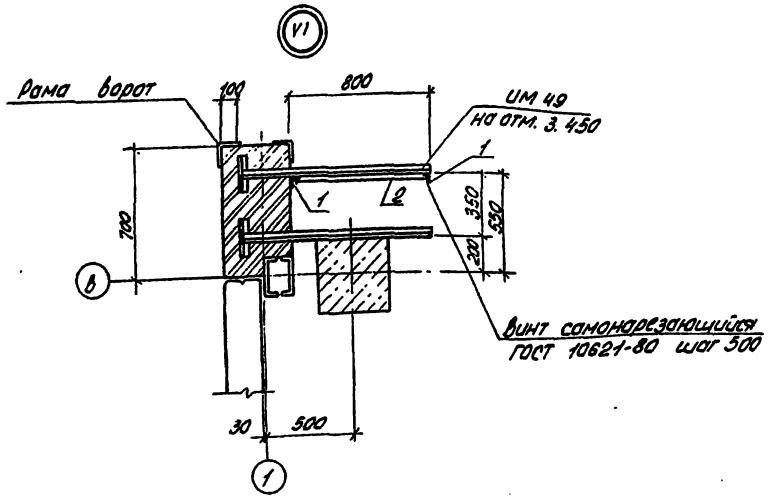

Разбивка закладных деталей в кладке для крепления рамы ворот

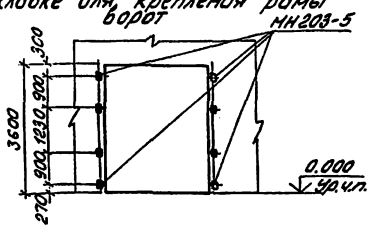

СПЕЦИФИКАЦИЯ ЭЛЕМЕНТОВ

Марка поз.	Обозначение	Наименование	Кол.	Масса ед.кг.	Примечание
МН 203-5	1.400-15 вып. 1	Закладная деталь МН 203-5	48	7.2	
МК-5	2.430-3 вып. 3	Стальной элемент МК-5	32	0.46	
МК-6	то же	то же МК-6	40	0.46	
ДК	ИИ-03-03 альб. 71-64	Дверцо поливочного крана ДК	2	6.29	
		Соединительный элемент			
МС1	1.431-6	МС1	64	0.24	
МС2	то же	МС2	64	0.90	
ММ1	2.230-1 вып. 5	ММ1	64	0.55	
К5	то же	Каркас К5 п.и.	2646	0.17	кг.м.п.
П7	ГОСТ 6665-82	Бортовый камень П7	216		
ИМ 50	IX.0.22	Жалюзийная решетка	2	42.28	
ИМ 44	IX.0.17	Изделие металлическое ИМ44	3	1.33	
1	ГОСТ 8509-72*	Уголок L50x50x5 ℓ=3600	3	13.57кг	
2	ГОСТ 18124-75*	ЛП-П-1.2 x 0.8 x 8	3	16	
ИМ 48	IX.0.21	Закладное изделие ИМ48	6	2.64	
ИМ 49	IX.0.21-01	То же ИМ49	2	4.71	

Привязан				ТП 503-2-19.86-АР	
	ГИП	Коростелев		Автотранспортное предприятие на 120 автобусов	
	Нач.отд.	Шувалов		Производственный корпус	Стадия / Лист / Листов
	Н.контр.	Белозёрова			РП / 16
	Гл.арх.	Шеголев		План на отм. 0.000 Узлы I ÷ VIII	ГИПРОАВТОТРАНС
	Рук.гр.	Сокольцев			
	Ст.инж.	Нерсесова			
	Инж.-к.	Орлова			
Инв.№					

Инв.№ подл. | Подпись и дата | Взам.инв.№