ТИПОВОЙ ПРОЕКТ
902-2-381.84

# ОТСТОЙНИКИ

КАНАЛИЗАЦИОННЫЕ РАДИАЛЬНЫЕ
ПЕРВИЧНЫЕ
ИЗ СБОРНОГО ЖЕЛЕЗОБЕТОНА
ДИАМЕТРОМ 50 м

Альбом V

19473-05
ЦЕНА 2-66

ЦЕНТРАЛЬНЫЙ ИНСТИТУТ ТИПОВОГО ПРОЕКТИРОВАНИЯ
ГОССТРОЯ СССР

Москва, Д-445, Сокольская пл., 33
Сдано в печать 12 1964 г.
Заказ № 4163 Тираж 380 экз.

ТИПОВОЙ ПРОЕКТ
902-2-381.84

# ОТСТОЙНИКИ КАНАЛИЗАЦИОННЫЕ РАДИАЛЬНЫЕ ПЕРВИЧНЫЕ ИЗ СБОРНОГО ЖЕЛЕЗОБЕТОНА

## ДИАМЕТРОМ 50 м

### СОСТАВ ПРОЕКТА:

**АЛЬБОМ:**

I Технологическая и санитарно-техническая части
II Архитектурно-строительная часть
III Строительные изделия
IV Электротехническая часть
V Задание заводу-изготовителю
VI Нестандартизированное оборудование. Илоскреб. Часть 1 и часть 2
VII Нестандартизированное оборудование. Затворы щитовые, установка сигнализатора уровня осадка и фасонные части
VIII Нестандартизированное оборудование. Токоприемник кольцевой. (из т.п. 902-2-346)
IX Нестандартизированное оборудование. Устройство для удаления плавающих веществ
X Спецификации оборудования
XI Сборник спецификаций оборудования
XII Ведомость потребности в материалах
XIII Сметы
XIV Показатели результатов применения передового опыта

# АЛЬБОМ V


**РАЗРАБОТАН**
проектным институтом
„МосводоканалНИИпроект"

Главный инженер института СОКОЛИН
Главный инженер проекта КАЗАНОВ



Рабочая документация
Утверждена и введена в действие
МосводоканалНИИпроектом
Приказ № 312 от 20 декабря 1983 г.


| | | | | Привязан: | |
|---|---|---|---|---|---|
| | | | | | |
| | | | | | |
| | | | | | |
| | | | | | |
| Инв. № | | | | | |

# Содержание альбома.

Щиты по ОСТ 160.800.485-77


| Стр. | Наименование | NN черт. |
|---|---|---|
| 3 | Перечень комплектных устройств<br>Щит защищенный 1ШЩ. Технические данные аппаратов. Лист 1, 2, 3. | ЭМ-01<br>ЭМ-02 |
| 4 | Щит защищенный 1ШЩ. Технические данные аппаратов. Лист 4, 5, 6.<br>Щит защищенный 1ШЩ. Таблица перечня надписей. Лист 1 | ЭМ-02<br>ЭМ-02ПН |
| 5 | Щит защищенный 1ШЩ. Таблица перечня надписей. Лист 2, 3, 4, 5. | ЭМ-02ПН |
| 6 | Щит защищенный 1ШЩ. Таблица перечня надписей. Лист 6, 7.<br>Щит защищенный 1ШЩ. Чертеж общего вида. Лист 2 | ЭМ-02ПН<br>ЭМ-02ОВ |
| 7 | Щит защищенный 1ШЩ. Чертеж общего вида. Лист 1. | ЭМ-02ОВ |
| 8 | Щит защищенный 1ШЩ. Чертеж общего вида. Лист 3, 4. | ЭМ-02ОВ |
| 9 | Щит защищенный 1ШЩ. Чертеж общего вида. Лист 5, 6. | ЭМ-02ОВ |
| 10 | Щит защищенный 1ШЩ. Чертеж общего вида. Лист 7, 8. | ЭМ-02ОВ |
| 11 | Щит защищенный 1ШЩ. Схема электрическая соединений. Лист 1. | ЭМ-02Сх |
| 12 | Щит защищенный 1ШЩ. Схема электрическая соединений. Лист 2. | ЭМ-02Сх |
| 13 | Щит защищенный 1ШЩ. Схема электрическая соединений. Лист 3 | ЭМ-02Сх |
| 14 | Щит защищенный 1ШЩ. Схема электрическая соединений. Лист 4 | ЭМ-02Сх |
| 15 | Щит защищенный 1ШЩ. Схема электрическая соединений. Лист 5 | ЭМ-02Сх |
| 16 | Щит защищенный 1ШЩ. Схема электрическая соединений. Лист 6 | ЭМ-02Сх |
| 17 | Щит защищенный 1ШЩ. Схема электрическая соединений Лист 7 | ЭМ-02Сх |
| 18 | Щит защищенный 1ШЩ. Схема электрическая соединений. Лист 8 | ЭМ-02Сх |
| 19 | Щит защищенный 1ШЩ. Схема электрическая соединений. Лист 9 | ЭМ-02Сх |
| 20 | Щит защищенный 2ШЩ. Технические данные аппаратов. Лист 1, 2, 3, 4 | ЭМ-03 |
| 21 | Щит защищенный 2ШЩ. Таблица перечня надписей. Лист 1, 2, 3, 4. | ЭМ-03ПН |
| 22 | Щит защищенный 2ШЩ. Чертеж общего вида. Лист 1. | ЭМ-03ОВ |
| 23 | Щит защищенный 2 ШЩ. Чертеж общего вида. Лист 2, 3. | ЭМ-03ОВ |
| 24 | Щит защищенный 2ШЩ. Схема электрическая соединений. Лист 1 | ЭМ-03Сх |
| 25 | Щит защищенный 2ШЩ. Схема электрическая соединений. Лист 2, 4 | ЭМ-03Сх |
| 26 | Щит защищенный 2ШЩ. Схема электрическая соединений. Лист 3 | ЭМ-03Сх |
| 27 | Ящик 1Я (2Я, 3Я, 4Я). Технические данные аппаратов. Лист 1, 2.<br>Ящик 1Я (2Я, 3Я, 4Я). Чертеж общего вида. | ЭМ-04<br>ЭМ-04ОВ |
| 28 | Ящик 1Я (2Я, 3Я, 4Я). Таблица перечня надписей.<br>Ящик 1Я (2Я, 3Я, 4Я). Схема электрическая соединений. | ЭМ-04ПН<br>ЭМ-04Сх |
| | Щиты по ОСТ 36.13-76 | |
| 28 | Ведомость документов | АМ-01 |
| 29 | Заказная спецификация щитов Лист 1, 2 | АМ-02 |
| 30 | Щит КИП. Общий вид. Лист 1, 2, 3, 6 | АМ-03 |
| 31 | Щит КИП. Общий вид. Лист 4, 5. | АМ-03 |
| 32 | Щит КИП. Общий вид. Лист 7, 8, 9, 10. | АМ-03 |
| 33 | Щит КИП. Общий вид. Лист 11, 12, 13<br>Щит защищенный 2ШЩ. Схема электрическая соединений. Лист 5. | АМ-03<br>ЭМ-03Сх |

Лп.V

| NN п/п | Наименование | кол. НКУ | Кол. проб. панел | Обозначение таблицы аппаратов | Примечан. |
|---|---|---|---|---|---|
| 1 | Щит 1ШЩ | 1 | 19 | ЭМ-02 | |
| 2 | Щит 2ШЩ | 1 | 7 | ЭМ-03 | |
| 3 | Ящик 1Я(2Я,3Я,4Я) | 1 | 1 | ЭМ-04 | |

| Изм. | Лист | № докум. | Подп. | Дата | 902-2-381.84 ЭМ-01 | | | |
|---|---|---|---|---|---|---|---|---|
| Разраб. | | Гасумянц | | | Перечень комплектных устройств | Лит. | Лист | Листов 1 |
| Пров. | | Фешин | | | | Мосводоканалниипроект | | |
| Гл.спец. | | Ребников | | | | | | |
| Н.контр. | | Фешин | | | | | | |
| Утв. | | Болотов | | | | | | |



| Формат | Зона | Позиц. | Обозначение | Наименование | Кол. | Прим. |
|---|---|---|---|---|---|---|
| | | | | Документация | | |
| Ж | | | ЭМ-02 ОВ | Чертеж общего вида | 8 | 12,22 |
| 22 | | | ЭМ-02 Сх | Схема электрическая соединений | 9 | |
| 11 | | | ЭМ-02 ПН | Таблица перечня надписей | 8 | |
| | | | | Сборочные единицы | | |
| | 1 6 | 01 | | РБУ 5101-03А2И | 04 | |
| | 1 6 | 02 | | РБУ 5101-03Б2Ж | 06 | |
| | 1 | 03 | | РБУ 5101-33А2В | 21 | |
| | 2 7 | 04 | | РБУ 5401-03А2Ж | 05 | |
| | 2 7 | 05 | | РБУ 5101-23А2В | 02 | |

| Изм. | Лист | № докум. | Подп. | Дата | 902-2-381.84 ЭМ-02 | | | |
|---|---|---|---|---|---|---|---|---|
| Разраб. | | Гасумянц | | | Щит защищенный 1ШЩ Технические данные аппаратов | Лит. | Лист 1 | Листов 6 |
| Пров. | | Фешин | | | | Мосводоканалниипроект | | |
| Гл.спец. | | Ребников | | | | | | |
| Н.контр. | | Фешин | | | | | | |
| Утв. | | Болотов | | | | | | |

| Формат | Зона | Позиц. | Обозначение | Наименование | Кол. | Прим. |
|---|---|---|---|---|---|---|
| | 2 6 | 06 | | РБУ 5101-03А2Е | 02 | |
| | 6 | 07 | | РБУ-5101-03А2Л | 01 | |
| | 6 | 08 | | РБУ-5101-03А2И | 01 | |
| | 3 5 | | | Н1 02 | | |
| | | 09 | | Выключатель | 01 | QF3 |
| | | | | АП50-3МТ У3 Iр6,4А | | QF4 |
| | | | | отс 3,5 | | |
| | | 10 | | Выключатель | 01 | QF5 |
| | | | | АП50-3МТУ3 | | QF6 |
| | | | | Iр 10А отс 3,5 | | |
| | | 11 | | Выключатель | 01 | SF11 |
| | | | | АП50-3МТ У3 | | SF12 |
| | | | | Iр 2,5А отс 3,5 | | |
| | | 12 | | Выключатель | 01 | QF1 |
| | | | | А3734Б У3 Iр 400А пп | | QF2 |
| | | 13 | | Реле РП21-7У3 | 02 | K31 |
| | | | | U ~ 220В | | K32 |
| | | | | | | K33 |
| | | | | | | K34 |
| | | 14 | | Рубильник | 01 | Q1 |
| | | | | Р34У3 пп | | Q2 |

| Изм. | Лист | № докум. | Подп. | Дата | 902-2-381.84 ЭМ-02 | Лист 2 |
|---|---|---|---|---|---|---|

| Формат | Зона | Позиц. | Обозначение | Наименование | Кол. | Прим. |
|---|---|---|---|---|---|---|
| | 4 | | | Н2 01 | | |
| | | 10 | | Выключатель | 02 | QF7 |
| | | | | АП50-3МТУ3 Iр 10А | | QF8 |
| | | | | отс. 3,5 | | |
| | | 15 | | Контактор | 03 | Km1 |
| | | | | КТ6033У3 U~220В | | Km2 |
| | | | | в к 2з 2р | | Km3 |
| | 1 | | | Н51 01 | | |
| | | 16 | | Переключатель | 02 | 1-SA1 |
| | | | | УП5311-с23 рев. | | 2-SA1 |
| | | 17 | | Переключатель | 02 | 1-SA2 |
| | | | | УП5313-А19 рев | | 2-SA2 |
| | | 18 | | Табло ТС6У3~220В | 02 | HL21 |
| | | | | | | HL22 |
| | | 19 | | Арматура ЛС53 U 220В | 02 | 1-HL1 |
| | | | | Цвет красн. | | 2-HL1 |
| | | 20 | | Арматура ЛС53 | 02 | 1-HL2 |
| | | | | U 220В цвет зел. | | 2-HL2 |
| | 1 6 | | | Н52 02 | | |
| | | 21 | | Переключатель | 03 | 5-SA1 |
| | | | | УП5312-Ф343 | | 6-SA1 |
| | | | | | | 7-SA1 |
| | | | | | | 8-SA1 |
| | | | | | | 9-SA1 |
| | | | | | | 10-SA1 |

| Изм. | Лист | № докум. | Подп. | Дата | 902-2-381.84 ЭМ-02 | Лист 3 |
|---|---|---|---|---|---|---|

| Формат | Зона | Позиц. | Обозначение | Наименование | Кол. | Примеч. |
|---|---|---|---|---|---|---|
| | | 17 | | Переключатель УП5313-А19У3 рев. | 03 | 5-SA2<br>6-SA2<br>7-SA2<br>8-SA2<br>9-SA2<br>10-SA2 |
| | | 18 | | Табло ТСБ У3-220В | 03 | HLA5<br>HLA6<br>HLA7<br>HLA8<br>HLA9<br>HLA10 |
| | | 19 | | Арматура ЛС-53 У 220В цвет красн. | 03 | 5-HL1<br>6-HL1<br>7-HL1<br>8-HL1<br>9-HL1<br>10-HL1 |
| | | 20 | | Арматура ЛС-53 У 220В цвет зел. | 03 | 5-HL2<br>6-HL2<br>7-HL2<br>8-HL2<br>9-HL2<br>10-HL2 |
| | 2 | | | Н53 02 | | |
| | 7 | | | | | |
| | | 22 | | Переключатель УП5314-У555У3 рев. | 01 | 14-SA1<br>15-SA1 |
| | | 17 | | Переключатель УП5313-А19У3 рев. | 01 | 14-SA2<br>15-SA2 |
| | | 23 | | Переключатель УП5313-С142У3 рев. | 02 | 12-SA1<br>16-SA1<br>13-SA1<br>17-SA1 |

| Изм. | Лист | № докум. | Подп. | Дата | 902-2-381.84 ЭМ-02 | Лист 4 |
|---|---|---|---|---|---|---|

| Формат | Зона | Позиц. | Обозначение | Наименование | Кол. | Примеч. |
|---|---|---|---|---|---|---|
| | | 24 | | Кнопка КЕ 011У3 исполн. 2 черный толк. | 04 | 12-SB2<br>12-SB3<br>16-SB2<br>16-SB3<br>13-SB2<br>13-SB3<br>17-SB2<br>17-SB3 |
| | | 25 | | Кнопка КЕ 011У3 исполн. 2 красн. толк. | 02 | 12-SB4<br>16-SB4<br>13-SB4<br>17-SB4 |
| | | 18 | | Табло ТСБ У3 ~220В | 03 | HLA12<br>HLA14<br>HLA16<br>HLA13<br>HLA15<br>HLA17 |
| | | 19 | | Арматура ЛС-53 У 220В цвет красн. | 03 | 14-HL1<br>12-HL1<br>16-HL1<br>15-HL1<br>13-HL1<br>17-HL1 |
| | | 20 | | Арматура ЛС-53 У 220В цвет зел. | 03 | 14-HL2<br>12-HL2<br>16-HL2<br>15-HL2<br>13-HL2<br>17-HL2 |
| | 2 | | | Н54 01 | | |
| | | 16 | | Переключатель УП5311-С23У3 рев. | 02 | 21-SA1<br>21-SA |
| | | 17 | | Переключатель УП5313-А19У3 рев. | 01 | 21-SA2 |
| | | 26 | | Переключатель УП5312-С29У3 рев. | 01 | 21-SA4 |

| Изм. | Лист | № докум. | Подп. | Дата | 902-2-381.84 ЭМ-02 | Лист 5 |
|---|---|---|---|---|---|---|

| Формат | Зона | Позиц. | Обозначение | Наименование | Кол. | Примеч. |
|---|---|---|---|---|---|---|
| | | 18 | | Табло ТСБУ3-220В | 01 | HLA21 |
| | | 19 | | Арматура ЛС-53 У 220В цвет красн. | 01 | 21-HL1 |
| | 4 | | | Н55 01 | | |
| | | 19 | | Арматура ЛС-53 У 220В цвет красн. | 01 | HL1 |
| | 6 | | | Н56 01 | | |
| | | 16 | | Переключатель УП5311-С23У3 рев. | 02 | 3-SA1<br>4-SA1 |
| | | 17 | | Переключатель УП5313-А19У3 рев. | 02 | 3-SA2<br>4-SA2 |
| | | 27 | | Переключатель УП5311-У3У3 рев. | 01 | 18-SA1 |
| | | 18 | | Табло ТСБУ3 ~220В | 03 | HLA3<br>HLA4<br>HLA18 |
| | | 19 | | Арматура ЛС-53 У 220В цвет красн. | 02 | 3-HL1<br>4-HL1 |
| | | 20 | | Арматура ЛС-53 У 220В цвет зел. | 02 | 3-HL2<br>4-HL2 |
| | | | | Колодка на 15 зажимов на ток 10А | 25 | |
| | | | | Колодка на 5 зажимов на ток 10А | 03 | |

| Изм. | Лист | № докум. | Подп. | Дата | 902-2-381.84 ЭМ-02 | Лист 6 |
|---|---|---|---|---|---|---|

| Панель | Стояк | Наличие | Позиц. обознач. | Место надписи | Текст | Кол. | Вид шрифта | Заготовка |
|---|---|---|---|---|---|---|---|---|
| 1 | | 1 | | Табличка | I-илоскреб, 2-илоскреб<br>II-ниже опорожнения | 1 | | |
| | | 2 | 1-HL1 | —"— | Илоскреб I - вкл. | 1 | | |
| | | 3 | 1-HL2 | —"— | Илоскреб I - откл. | 1 | | |
| | | 4 | 1-SA1<br>2-SA1<br>5-SA1<br>6-SA1<br>7-SA1 | —"— | Избиратель режима | 18 | | |
| 2 | | | 14-SA1<br>12-SA1<br>16-SA1<br>21-SA1 | | | | | |
| 6 | | | 3-SA1<br>4-SA1<br>18-SA1<br>8-SA1<br>9-SA1<br>10-SA1 | | | | | |
| 7 | | | 15-SA1<br>13-SA1<br>17-SA1 | | | | | |
| 1 | | 5 | 1-SA2<br>2-SA2<br>5-SA2<br>6-SA2<br>7-SA2 | —"— | Избиратель управления | | | |
| 2 | | | 14-SA2<br>21-SA2 | | | | | |
| 6 | | | 3-SA2<br>4-SA2<br>8-SA2<br>9-SA2<br>10-SA2 | | | | | |
| 7 | | | 15-SA2 | | | | | |

| Изм. | Лист | № докум. | Подп. | Дата | 902-2-381.84 ЭМ-02ПН | |
|---|---|---|---|---|---|---|
| Разраб. | | Гасунова | | | Щит защищенный 1ШЩ<br>Таблица перечня надписей | Лит. / Лист 1 / Листов 7 |
| Пров. | | Фешин | | | | Мосводоканалниипроект |
| Гл.спец. | | Родичкина | | | | |
| Н.контр. | | Фешин | | | | |
| Утв. | | Болотов | | | | |

Лл.7

| Панель | Строка | Надпись | Позиц. обозначн. | Место надписи | Текст | Кол. | Вид шрифта | Заготовка |
|---|---|---|---|---|---|---|---|---|
| 1 | | 6 | 2-HL1 | Табличка | Илоскреб 2 - вкл. | 1 | | |
| | | 7 | 2-HL2 | —"— | Илоскреб 2 - откл. | 1 | | |
| | | 8 | HLA1 | Табло | Илоскреб 1. Авария. | 1 | | |
| | | 9 | HLA2 | —"— | Илоскреб 2. Авария | 1 | | |
| | | 10 | 1-SA1 | На ключе | Мест. - Откл. - Дист. | 4 | | |
| | | | 2-SA1 | —"— | | | | |
| 6 | | | 3-SA1 | | | | | |
| | | | 4-SA1 | | | | | |
| 1 | | 11 | 1-SA2 | —"— | Откл. - вкл. | 13 | | |
| | | | 2-SA2 | | | | | |
| | | | 5-SA2 | | | | | |
| | | | 6-SA2 | | | | | |
| | | | 7-SA2 | | | | | |
| 2 | | | 14-SA2 | | | | | |
| | | | 21-SA2 | | | | | |
| 6 | | | 3-SA2 | | | | | |
| | | | 4-SA2 | | | | | |
| | | | 8-SA2 | | | | | |
| | | | 9-SA2 | | | | | |
| | | | 10-SA2 | | | | | |
| 7 | | | 15-SA2 | | | | | |
| 1 | | 12 | | Табличка | 5, 6, 7 - насосы перекачки осадка | 1 | | |
| | | 13 | | —"— | Насос 5 - вкл. | 1 | | |
| | | 14 | | —"— | Насос 5 - откл. | 1 | | |
| | | 15 | | —"— | Насос 6 - вкл. | 1 | | |
| | | 16 | | —"— | Насос 6 - откл. | 1 | | |
| | | 17 | | —"— | Насос 7 - вкл. | 1 | | |
| | | 18 | | —"— | Насос 7 - откл. | 1 | | |

Изм. Лист №докум. Подп. Дата 902-2-381.84 ЭМ-02ПН Лист 2

| Панель | Строка | Надпись | Позиц. обозначн. | Место надписи | Текст | Кол. | Вид шрифта | Заготовка |
|---|---|---|---|---|---|---|---|---|
| 1 | | 19 | HLA5 | Табло | Насос 5. Авария. | 1 | | |
| | | 20 | HLA6 | —"— | Насос 6. Авария. | 1 | | |
| | | 21 | HLA7 | —"— | Насос 7. Авария | 1 | | |
| | | 22 | 5-SA1 | На ключе | Дист.-Мест.-Откл.-АВТ. | 6 | | |
| | | | 6-SA1 | | | | | |
| | | | 7-SA1 | | | | | |
| 6 | | | 8-SA1 | | | | | |
| | | | 9-SA1 | | | | | |
| | | | 10-SA1 | | | | | |
| 2 | | 23 | | Табличка | 12 - напорн. задв. нас. перекачк. жира; 14 - насос перекачки жира; 16 - задвижка на тр-де подачи жира из м/с 1 | 1 | | |
| | | 24 | 14-HL1 | —"— | Насос 14 - вкл. | 1 | | |
| | | 25 | 14-HL2 | —"— | Насос 14 - откл. | 1 | | |
| | | 26 | 12-HL1 | —"— | Задв. 12 - откр. | 1 | | |
| | | 27 | 12-HL2 | —"— | Задв. 12 - закр. | 1 | | |
| | | 28 | 12-SB2 | —"— | Открыть | 4 | | |
| | | | 16-SB2 | | | | | |
| 7 | | | 13-SB2 | | | | | |
| | | | 17-SB2 | | | | | |
| 2 | | 29 | 12-SB3 | —"— | Закрыть | 4 | | |
| | | | 16-SB3 | | | | | |
| 7 | | | 13-SB3 | | | | | |
| | | | 17-SB3 | | | | | |
| 2 | | 30 | 12-SB4 | —"— | Стол | 4 | | |
| | | | 16-SB4 | | | | | |
| 7 | | | 13-SB4 | | | | | |
| | | | 17-SB4 | | | | | |
| 2 | | 31 | 16-HL1 | —"— | Задв. 16 - откр. | 1 | | |
| | | 32 | 16-HL2 | —"— | Задв. 16 - закр. | 1 | | |

Изм. Лист №докум. Подп. Дата 902-2-381.84 ЭМ-02ПН Лист 3

| Панель | Строка | Надпись | Позиц. обозначн. | Место надписи | Текст | Кол. | Вид шрифта | Заготовка |
|---|---|---|---|---|---|---|---|---|
| 2 | | 33 | HLA12 | Табло | Задвижка 12. Авария | 1 | | |
| | | 34 | HLA14 | —"— | Насос 14. Авария | 1 | | |
| | | 35 | HLA16 | —"— | Задвижка 16. Авария | 1 | | |
| | | 36 | 14-SA1 | На ключе | Местн.-Дист.-Авт.-резерв. | 2 | | |
| 7 | | | 15-SA1 | | | | | |
| 2 | | 37 | 12-SA1 | —"— | Местн.-Дист.-Авт. | 4 | | |
| | | | 16-SA1 | | | | | |
| 7 | | | 13-SA1 | | | | | |
| | | | 17-SA1 | | | | | |
| 2 | | 38 | | Табличка | 21- приточная система | 1 | | |
| | | 39 | 21-HL1 | —"— | ПС - вкл. | 1 | | |
| | | 40 | 21-SA3 | —"— | Ручное регулиров. | 1 | | |
| | | 41 | 21-SA4 | —"— | Избиратель режима регул. | 1 | | |
| | | 42 | HLA21 | Табло | ПС. Авария. | 1 | | |
| | | 43 | 21-SA1 | На ключе | Местн. - Откл. - Авт. | 1 | | |
| | | 44 | 21-SA3 | —"— | Понизить - Откл. - Повысить | 1 | | |
| | | 45 | 21-SA4 | —"— | Ручн. - Отк. - Авт. | 1 | | |
| 4 | | 46 | HL1 | Табличка | АВР | 1 | | |
| 6 | | 47 | | —"— | 3,4 - илоскребы 18 - дренажный насос | 1 | | |
| | | 48 | 3-HL1 | —"— | Илоскреб 3 - вкл. | 1 | | |
| | | 49 | 3-HL2 | —"— | Илоскреб 3 - откл. | 1 | | |
| | | 50 | 4-HL1 | —"— | Илоскреб 4 - вкл. | 1 | | |
| | | 51 | 4-HL2 | —"— | Илоскреб 4 - откл. | 1 | | |
| | | 52 | HLA3 | Табло | Илоскреб 3. Авария. | 1 | | |
| | | 53 | HLA4 | —"— | Илоскреб 4. Авария. | 1 | | |

Изм. Лист №докум. Подп. Дата 902-2-381.84 ЭМ-02ПН Лист 4

| Панель | Строка | Надпись | Позиц. обозначн. | Место надписи | Текст | Кол. | Вид шрифта | Заготовка |
|---|---|---|---|---|---|---|---|---|
| 6 | | 54 | HLA18 | Табло | Насос 18. Авария | 1 | | |
| | | 55 | 18-SA1 | На ключе | Местн. - Авт. | 1 | | |
| | | 56 | | Табличка | 8, 9, 10 - насосы перекачки осадка | 1 | | |
| | | 57 | 8-HL1 | —"— | Насос 8 - вкл. | 1 | | |
| | | 58 | 8-HL2 | —"— | Насос 8 - откл. | 1 | | |
| | | 59 | 9-HL1 | —"— | Насос 9 - вкл. | 1 | | |
| | | 60 | 9-HL2 | —"— | Насос 9 - откл. | 1 | | |
| | | 61 | 10-HL1 | —"— | Насос 10 - вкл. | 1 | | |
| | | 62 | 10-HL2 | —"— | Насос 10 - откл. | 1 | | |
| | | 63 | HLA8 | Табло | Насос 8. Авария. | 1 | | |
| | | 64 | HLA9 | —"— | Насос 9. Авария. | 1 | | |
| | | 65 | HLA10 | —"— | Насос 10. Авария | 1 | | |
| 7 | | 66 | | Табличка | 13 - напорн. задв. нас. перекачки жира; 15 - насос перекачки жира; 17 - задв. на тр-де подачи жира из м/с 2 | 1 | | |
| | | 67 | 15-HL1 | —"— | Насос 15 - вкл. | 1 | | |
| | | 68 | 15-HL2 | —"— | Насос 15 - откл. | 1 | | |
| | | 69 | 13-HL1 | —"— | Задв. 13 - откр. | 1 | | |
| | | 70 | 13-HL2 | —"— | Задв. 13 - закр. | 1 | | |
| | | 71 | 17-HL1 | —"— | Задв. 17 - откр. | 1 | | |
| | | 72 | 17-HL2 | —"— | Задв. 17 - закр. | 1 | | |
| | | 73 | HLA13 | Табло | Задв. 13. Авария. | 1 | | |
| | | 74 | HLA15 | —"— | Насос 15. Авария. | 1 | | |
| | | 75 | HLA17 | —"— | Задв. 17. Авария. | 1 | | |

Изм. Лист №докум. Подп. Дата 902-2-381.84 ЭМ-02ПН Лист 5

Лл. V

| Панель | Строка | Надпись | Позиц. обозначение | Место надписи | Текст | Кол. | Вид маркировки | Заглушка |
|---|---|---|---|---|---|---|---|---|
| 1 | | | | Табличка | 1 | 1 | | |
| | | | | —"— | 2 | 1 | | |
| | | | | —"— | 5 | 1 | | |
| | | | | —"— | 11 | 1 | | |
| | | | | —"— | 6 | 1 | | |
| | | | | —"— | 7 | 1 | | |
| 2 | | | | —"— | 12 | 1 | | |
| | | | | —"— | 16 | 1 | | |
| | | | | —"— | 14 | 1 | | |
| | | | | —"— | Резерв | 1 | | |
| | | | | —"— | 21 | 1 | | |
| 3 | | 76 | QF3 | —"— | Освещение | 1 | | |
| | | 77 | QF5 | —"— | Автоматика и КИП | 1 | | |
| | | 78 | SF11 | —"— | АВР I секция | 1 | | |
| | | | | —"— | К31 | 1 | | |
| | | | | —"— | К32 | 1 | | |
| | | | | —"— | Q1 | 1 | | |
| | | 79 | QF1 | —"— | Ввод 1 | 1 | | |
| 4 | | 80 | QF7 | —"— | Резерв | 1 | | |
| | | 81 | QF8 | —"— | Резерв | 1 | | |
| | | | | —"— | Км1 | 1 | | |
| | | | | —"— | Км2 | 1 | | |
| | | | | —"— | Км3 | 1 | | |
| 5 | | 82 | QF4 | —"— | Освещение | 1 | | |

Изм. Лист № докум. Подп. Дата 902-2-381.84 ЭМ-02 ПН Лист 6

Формат А

| Панель | Строка | Надпись | Позиц. обозначение | Место надписи | Текст | Кол. | Вид маркировки | Заглушка |
|---|---|---|---|---|---|---|---|---|
| 5 | | 83 | QF6 | Табличка | Автоматика и КИП | 1 | | |
| | | 84 | SF12 | —"— | АВР II секция | 1 | | |
| | | | | —"— | К33 | 1 | | |
| | | | | —"— | К34 | 1 | | |
| | | | | —"— | Q2 | 1 | | |
| | | 85 | QF2 | —"— | Ввод 2 | 1 | | |
| 6 | | | | —"— | 3 | 1 | | |
| | | | | —"— | 4 | 1 | | |
| | | | | —"— | 18 | 1 | | |
| | | | | —"— | 8 | 1 | | |
| | | | | —"— | 9 | 1 | | |
| | | | | —"— | 10 | 1 | | |
| | | | | —"— | 22 | 1 | | |
| | | | | —"— | 23 | 1 | | |
| 7 | | | | —"— | 15 | 1 | | |
| | | | | —"— | 13 | 1 | | |
| | | | | —"— | 17 | 1 | | |

Изм. Лист № докум. Подп. Дата 902-2-381.84 ЭМ-02 ПН Лист 7

Формат А

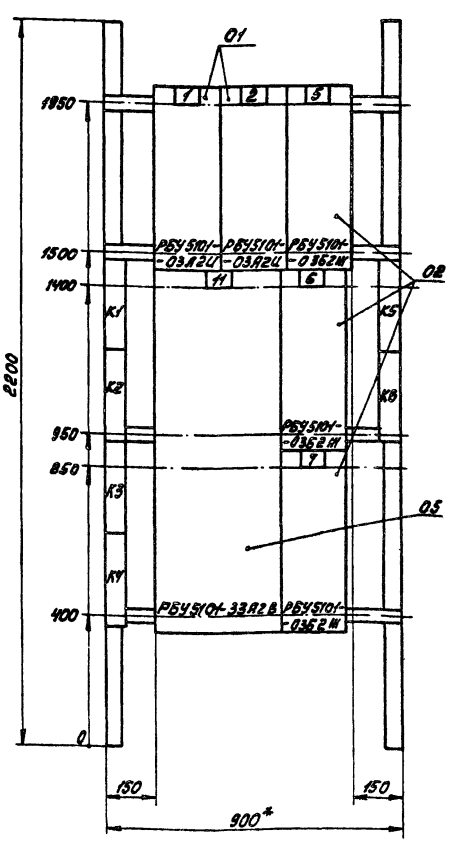


Панель 1

| Изм. | Лист | № докум. | Подп. | Дата | 902-2-381.84 | | ЭМ-02 ОВ |
|---|---|---|---|---|---|---|---|
| Разраб. | | Решилин | | | Щит защищенный ЩЦ | Лист | Масса | Масштаб |
| Пров. | | Решилин | | | | | | 1:10 |
| Рук. | | Фешин | | | Чертеж общего вида | Лист 2 | Листов 8 | |
| Гл. спец. | | Рейнгин | | | | Мосводоканалпроект | | |
| Н. контр. | | Фешин | | | | | | |
| Утв. | | Балотов | | | | | | |

Копировал: 19473-05 7 Формат А

Инв. № 1

## Вид спереди
Двери не показаны

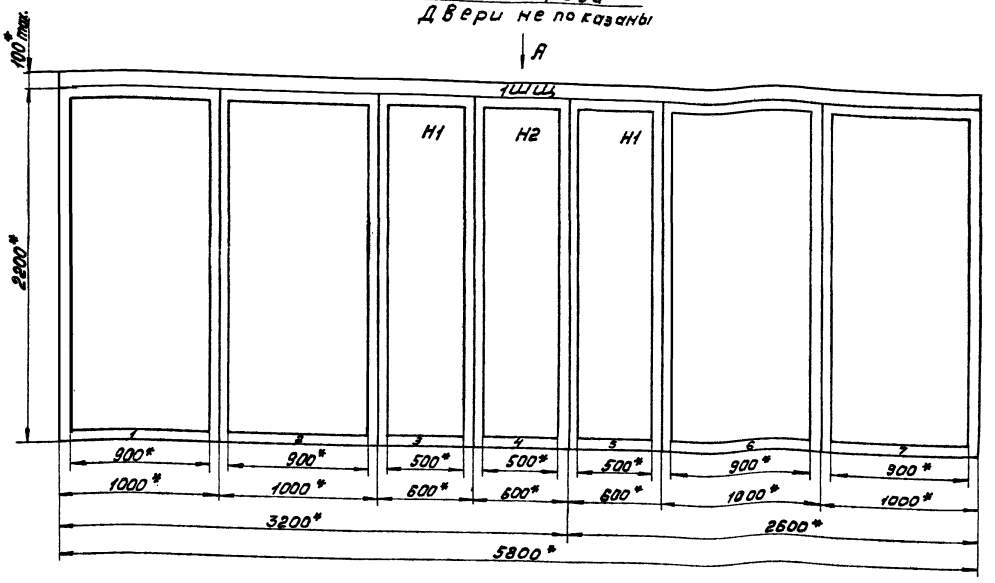


## Вид А
М 1:50

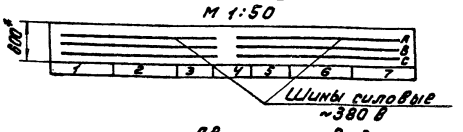


## Двери щита. Вид спереди
М 1:10

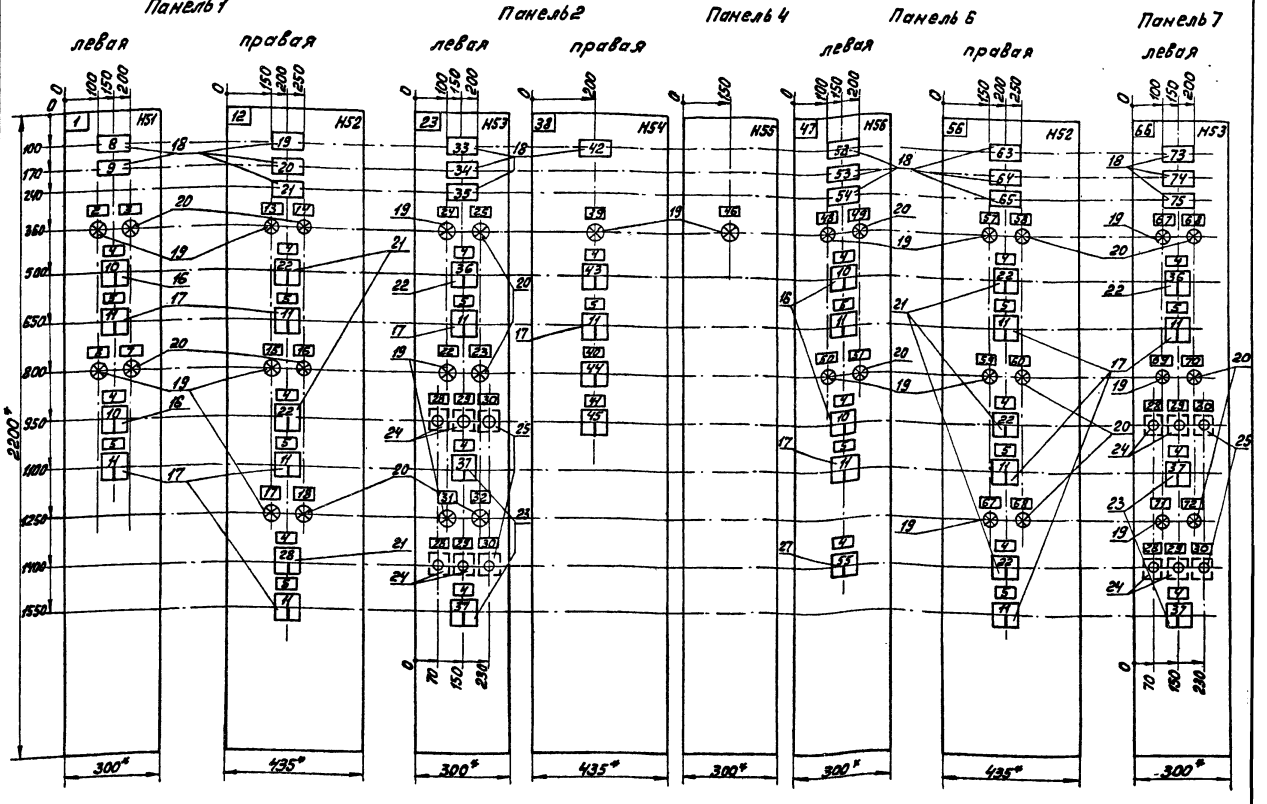


1.* Размеры для справок.

2. В контуре табличек и аппаратов указаны номера по перечню надписей

3. Щит одностороннего обслуживания.

| | | | | | |
|---|---|---|---|---|---|
| Изм. | Лист | № докум. | Подп. | Дата | 902-2-381.84 ЭМ-02 ОВ |
| Разраб. | | Гасумянц | | | Щит защищенный 1ШЦ. Чертеж общего вида |
| Пров. | | Гасумянц | | | Лист / Масса / Масштаб |
| Рук. | | Фешин | | | Лист 1 / Листов 8 |
| Гл. спец. | | Родникин | | | Мосводоканалпроект |
| Н. контр. | | Фешин | | | |
| Утв. | | Болотов | | | |

Копировал: 19473-05 8 Формат А2

Ал V

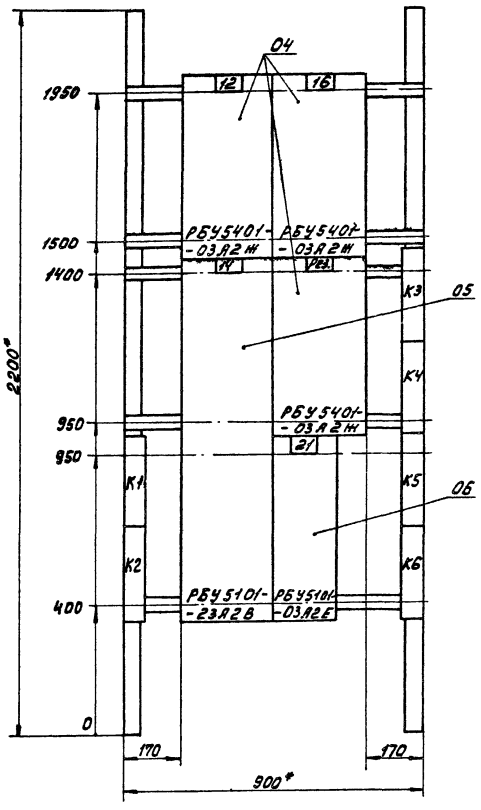


Панель 2

| | | | | | | | |
|---|---|---|---|---|---|---|---|
| | | | | | 902-2-381.84 | | ЭМ-02 ОВ |
| Изм. | Лист | № докум. | Подп. | Дата | Щит защищенный 1ШЩ. | Лист | Масса | Масштаб |
| Разраб. | | Гасумянц | | | | | | 1:10 |
| Пров. | | Гасумянц | | | Чертеж общего вида | Лист 3 | Листов 8 | |
| Рук. | | Фешин | | | | | | |
| Гл. спец. | | Редникин | | | | Мосводоканалниипроект | |
| Н. контр. | | Фешин | | | | | | |
| Утв. | | Болотов | | | | | | |

Формат А

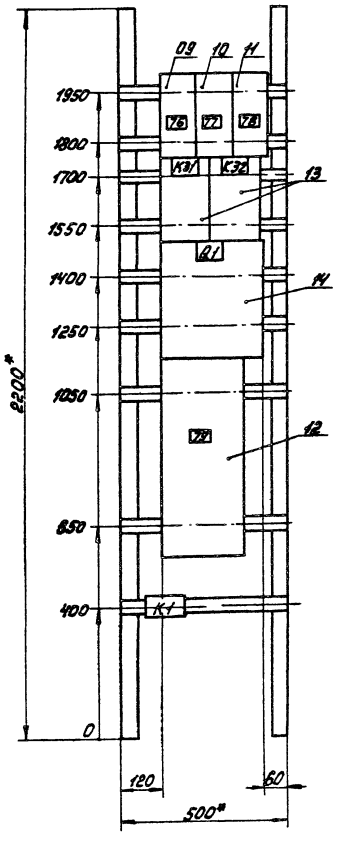


Панель 3. (Набор 1)

| | | | | | | | |
|---|---|---|---|---|---|---|---|
| | | | | | 902-2-381.84 | | ЭМ-02 ОВ |
| Изм. | Лист | № докум. | Подп. | Дата | Щит защищенный 1ШЩ. | Лист | Масса | Масштаб |
| Разраб. | | Гасумянц | | | | | | 1:10 |
| Пров. | | Гасумянц | | | Чертеж общего вида. | Лист 4 | Листов 8 | |
| Рук. | | Фешин | | | | | | |
| Гл. спец. | | Редникин | | | | Мосводоканалниипроект | |
| Н. контр. | | Фешин | | | | | | |
| Утв. | | Болотов | | | | | | |

Копировал:

19473-05 9

Формат А

Л.п.7

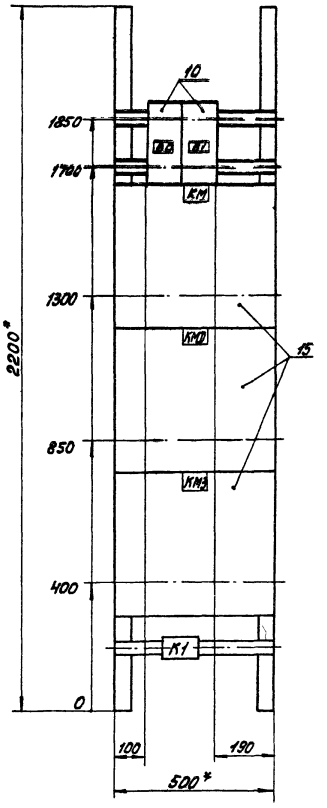


Панель н 4. (Набор 2)

| | | | | | | | | |
|---|---|---|---|---|---|---|---|---|
| | | | | | 902-2-381.84 | | ЭМ-02 ОВ | |
| Изм. | Лист | №докум. | Подп. | Дата | Щит защищенный 1ШЩ. Чертеж общего вида | Лист | Масса | Масштаб 1:10 |
| Разраб. | | Гасумянц | | | | Лист 5 | Листов 8 | |
| Пров. | | Гасумянц | | | | Мосводоканалниипроект | | |
| Рук. | | Фешин | | | | | | |
| Гл. спец. | | Редникин | | | | | | |
| Н. контр. | | Фешин | | | | | | |
| Утв. | | Болотов | | | | | | |

Формат А

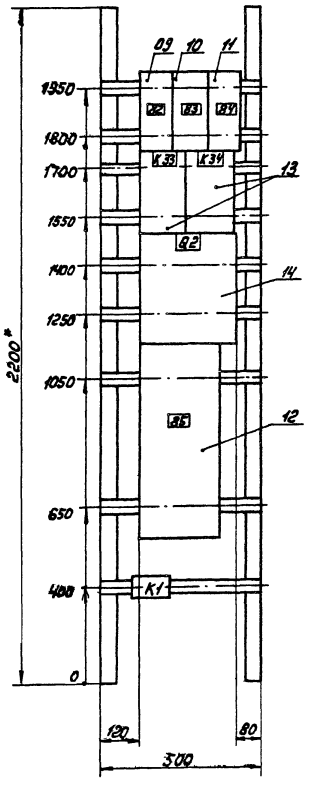


Панель 5. (Набор 1)

| | | | | | | | | |
|---|---|---|---|---|---|---|---|---|
| | | | | | 902-2-381.84 | | ЭМ-02 ОВ | |
| Изм. | Лист | №докум. | Подп. | Дата | Щит защищенный 1ШЩ. Чертеж общего вида | Лист | Масса | Масштаб 1:10 |
| Разраб. | | Гасумянц | | | | Лист 6 | Листов 8 | |
| Пров. | | Гасумянц | | | | Мосводоканалниипроект | | |
| Рук. | | Фешин | | | | | | |
| Гл. спец. | | Редникин | | | | | | |
| Н. контр. | | Фешин | | | | | | |
| Утв. | | Болотов | | | | | | |

Копировал:



Формат А

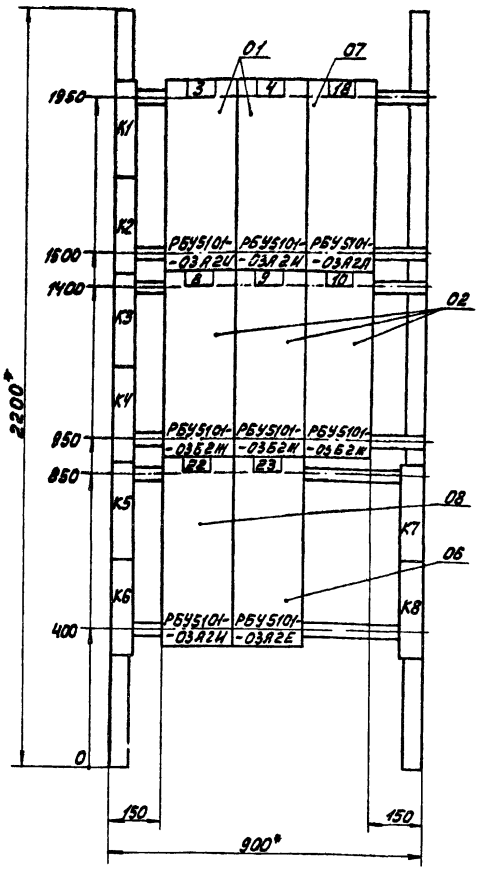


Панель 6

| | | | | | | | |
|---|---|---|---|---|---|---|---|
| | | | | 902-2-381.84 | | | ЭМ-02 08 |
| Изм. | Лист | № докум. | Подп. | Дата | Щит защищенный 1ШЩ. Чертеж общего вида | Лист | Масса | Масштаб |
| Разраб. | | Гасумянц | | | | | | 1:10 |
| Пров. | | Гасумянц | | | | Лист 7 | Листов | |
| Рук. | | Фешин | | | | | | |
| Гл. спец. | | Реднисин | | | | Мосводоканалниипроект | | |
| Н. контр. | | Фешин | | | | | | |
| Утв. | | Болотов | | | | | | |

Формат А

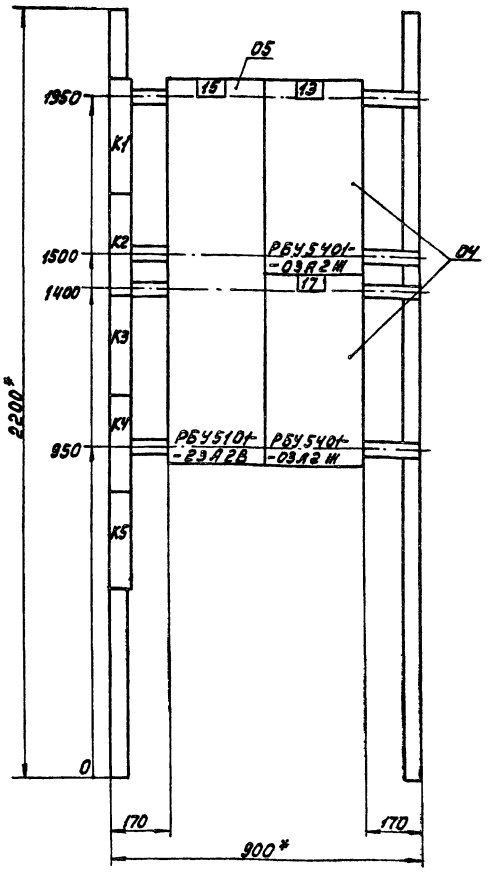


Панель 7

| | | | | | | | |
|---|---|---|---|---|---|---|---|
| | | | | 902-2-381.84 | | | ЭМ-02 08 |
| Изм. | Лист | № докум. | Подп. | Дата | Щит защищенный 1ШЩ. Чертеж общего вида | Лист | Масса | Масштаб |
| Разраб. | | Гасумянц | | | | | | 1:10 |
| Пров. | | Гасумянц | | | | Лист 8 | Листов 8 | |
| Рук. | | Фешин | | | | | | |
| Гл. спец. | | Реднисин | | | | Мосводоканалниипроект | | |
| Н. контр. | | Фешин | | | | | | |
| Утв. | | Болотов | | | | | | |



Формат А

Лист

Левая дверь шкафа (вид со стороны монтажа) | Панель 1 (вид спереди) | Правая дверь шкафа (вид со стороны монтажа)

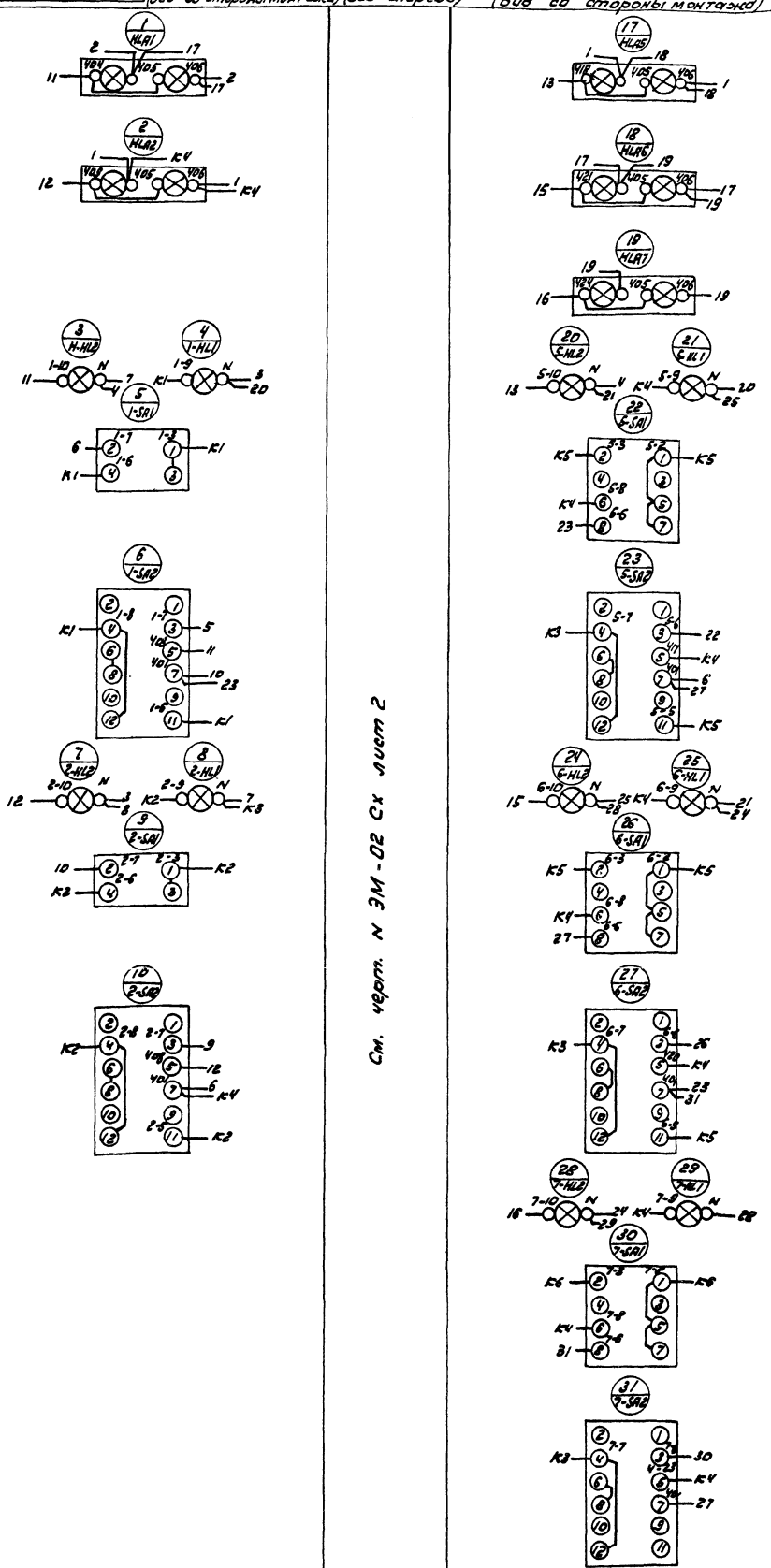


См. черт. N ЭМ-02 Сх лист 2

Шкаф панели 1

| Изм. | Лист | N докум. | Подп. | Дата |
|---|---|---|---|---|
| Разраб. | | Гасиянц | | |
| Пров. | | Гасиянц | | |
| Рук. | | Решин | | |
| Гл. спец. | | Редникин | | |
| Н. контр. | | Решин | | |
| Утв. | | Балотов | | |

902-2-381.84 ЭМ-02Сх

Щит защищенный 1 ШЩ. Схема электрическая соединений

| Лист | Масса | Масштаб |
|---|---|---|
| | | |

Лист 1 Листов 9

Мосводоканалниипроект

Копировал: 19473-05 12 формат

Ал 7

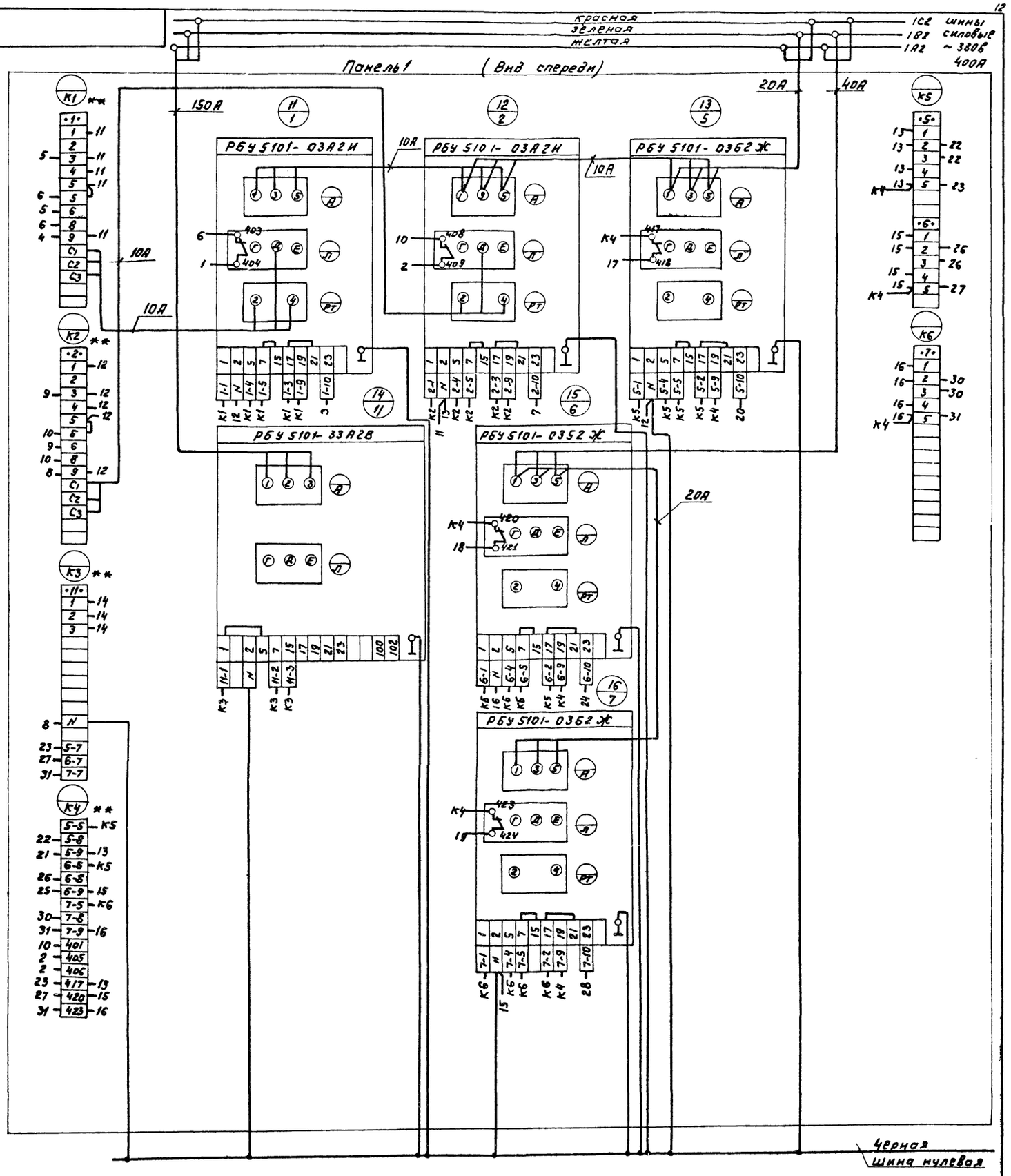


Шкаф панели 1

| | | | | | | | | |
|---|---|---|---|---|---|---|---|---|
| | | | | | 902-2-381.84 | | ЭМ-02 Сх | |
| Изм. | Лист | N докум. | Подп. | Дата | Щит защищенный 1щз. Схема электрическая соединений | Лист | Масса | Масшт. |
| Разраб | | Васуняну | | | | | | |
| Пров | | Васуняну | | | | | | |
| Рук. | | Фешин | | | | Лист 2 | Листов 9 | |
| Гл спец | | Ревникин | | | | Мосводоканалниипроект | | |
| Н. контр. | | Фешин | | | | | | |
| ГИП | | Болотов | | | | | | |

Копировал: 19473-05 13 Формат А2

Л.П. V

Левая дверь панели 2 (Вид со стороны монтажа) | Панель 2 (Вид спереди) | Правая дверь панели 2 (Вид со стороны монтажа)

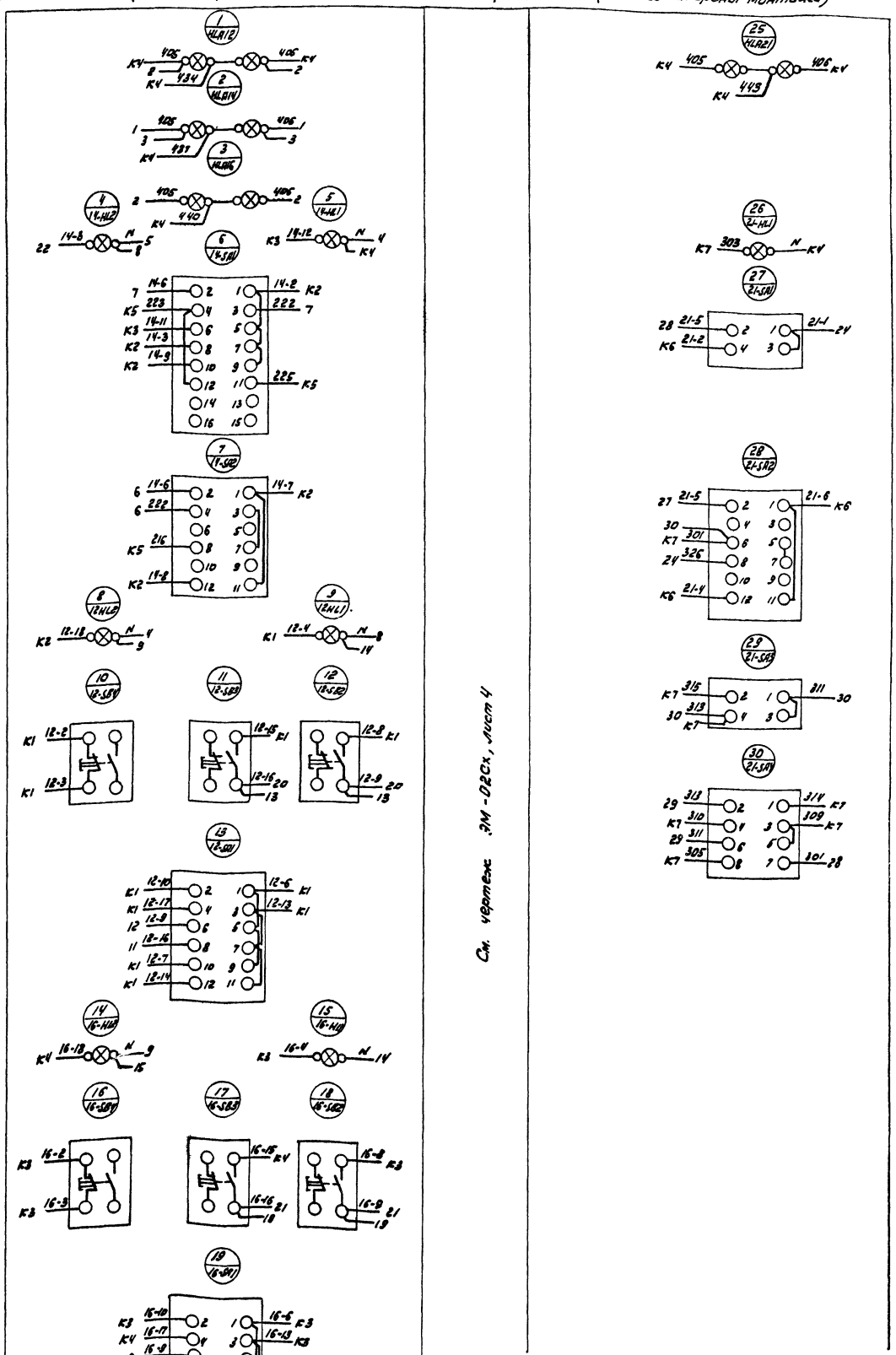


Шкаф, панели 2

| | | | | | | | | |
|---|---|---|---|---|---|---|---|---|
| | | | | | 902-2-381.84 | | ЭМ-02 Сх | |
| Изм | Лист | N докум. | Подп. | Дата | Щит защищенный 1ШЩ Схема электрическая соединений | Лист | Масса | Масштаб |
| Разраб | | Паволоцкий | | | | | | |
| Пров | | Гасуллин | | | | | | |
| Рук | | Фешин | | | | Лист 3 | Листов 9 | |
| Гл.спец | | Редникин | | | | | | |
| Н.контр | | Фешин | | | | Мосводоканалгипроект | | |
| Утв. | | Болотов | | | | | | |

Ал. V

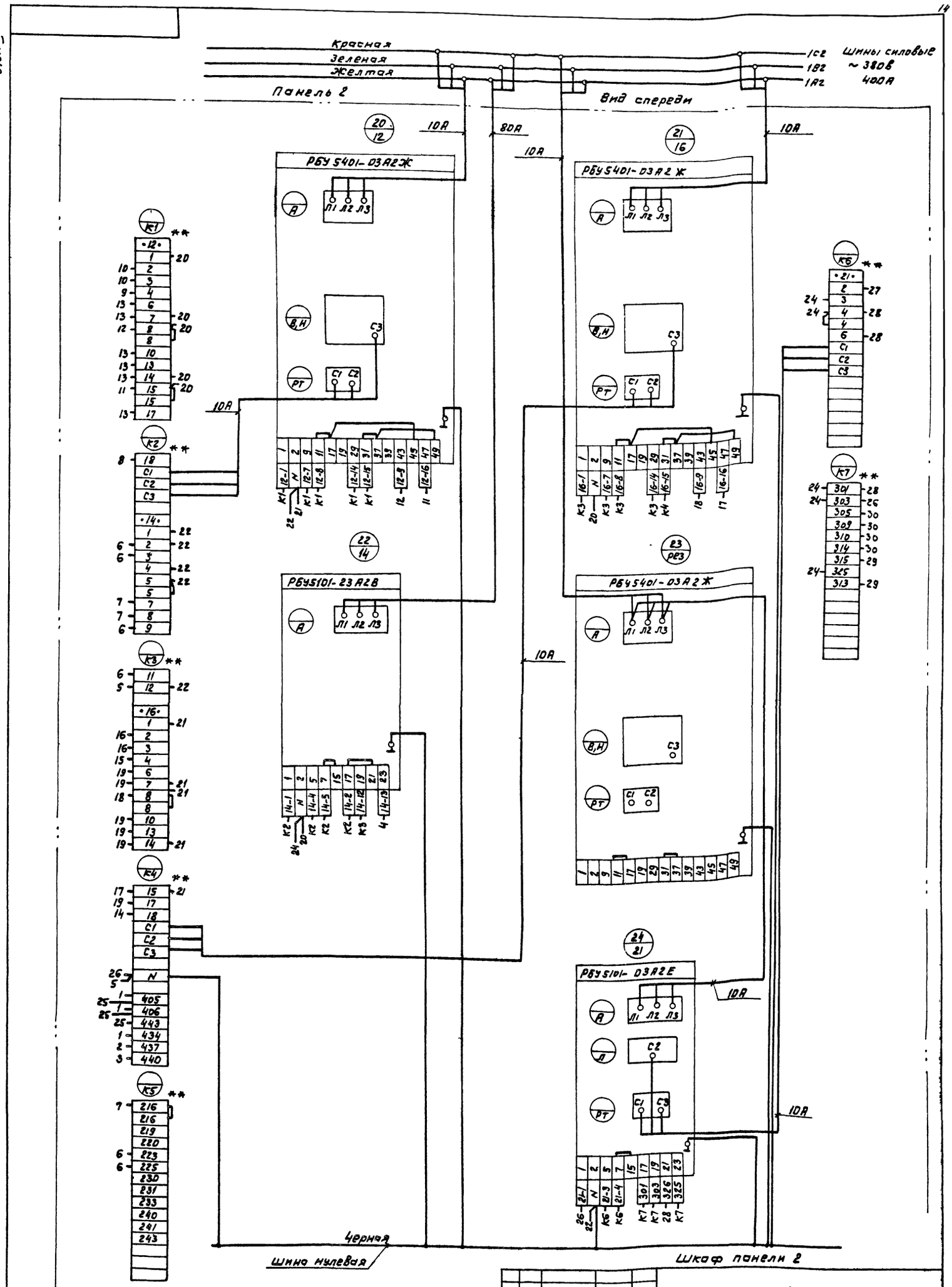


| | | | | | | | |
|---|---|---|---|---|---|---|---|
| | | | | | 902-2-381.84 | | ЭМ-02Сх |
| Изм. | Лист | N докум. | Подп. | Дата | Щит защищенный 1Шщ. Схема электрическая соединений | Лист | Масса | Масшт. |
| Разраб. | | Павлоцкий | | | | | | |
| Пров. | | Васумянц | | | | | | |
| Рук. | | Фешин | | | | Лист 4 | Листов 9 | |
| Гл. спец. | | Ребникин | | | | Мосводоканалниипроект | | |
| Н. контр. | | Фешин | | | | | | |
| Утв. | | Болотов | | | | | | |

Копировал: 19473-05 15 Формат А2

Ал V

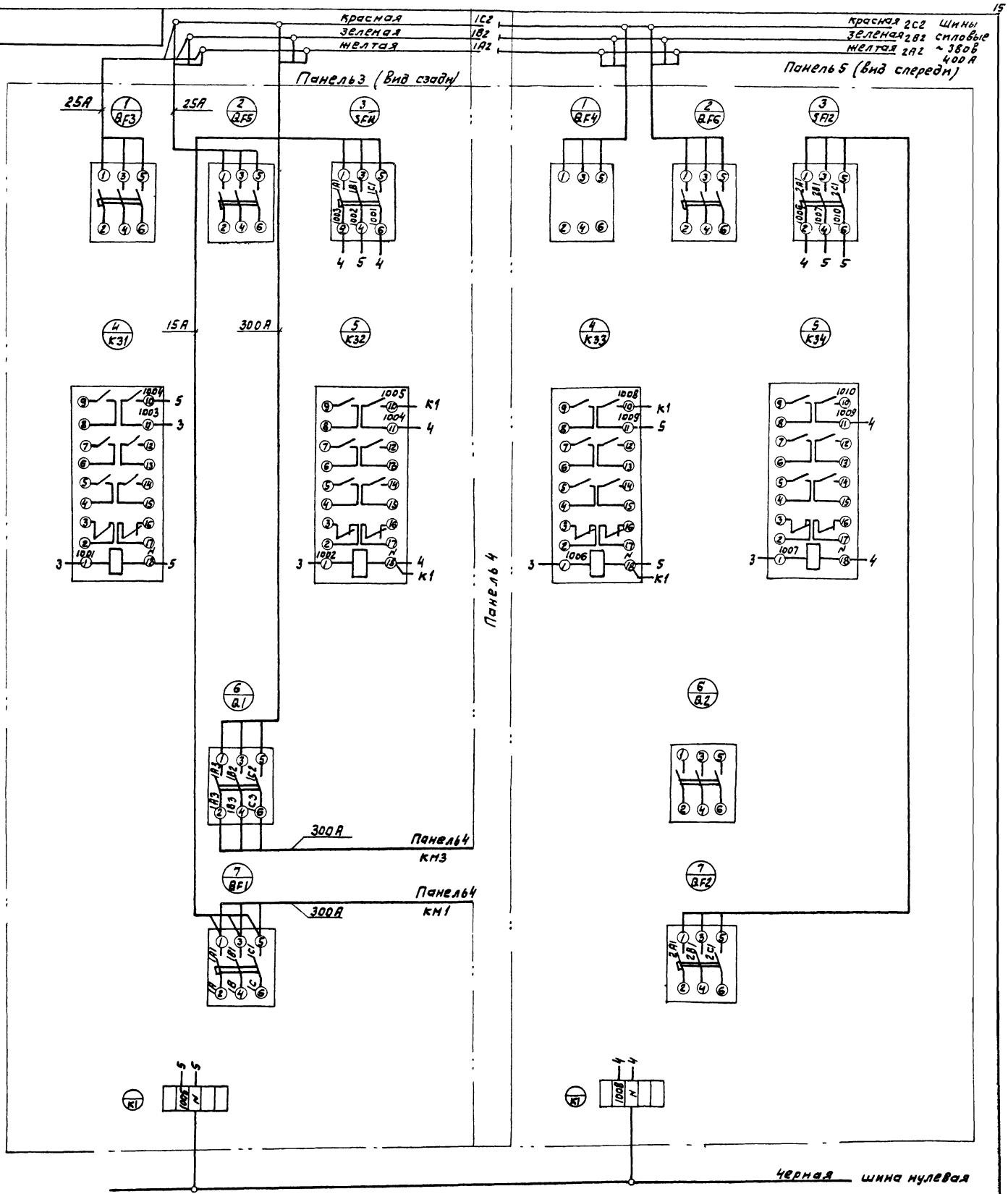


Шкафы панелей 3,5 (Набор 1)

| | | | | | | | | |
|---|---|---|---|---|---|---|---|---|
| | | | | | 902-2-381.84 | | ЭМ-02Сх | |
| Изм. | Лист | N докум. | Подп. | Дата | Щит защищенный 1ЩЩ Схема электрических соединений. | Лист | Масса | Масшт. |
| Разраб | | Фешин | | | | | | |
| Пров | | Гасананц | | | | | | |
| Рук | | Фешин | | | | Лист 5 | Листов 8 | |
| Гл. спец | | Ребинкин | | | | Мосводоканалниипроект | | |
| Н. контр | | Фешин | | | | | | |
| Утв. | | Болотов | | | | | | |

Копировал: 19473-05 16 Формат 22

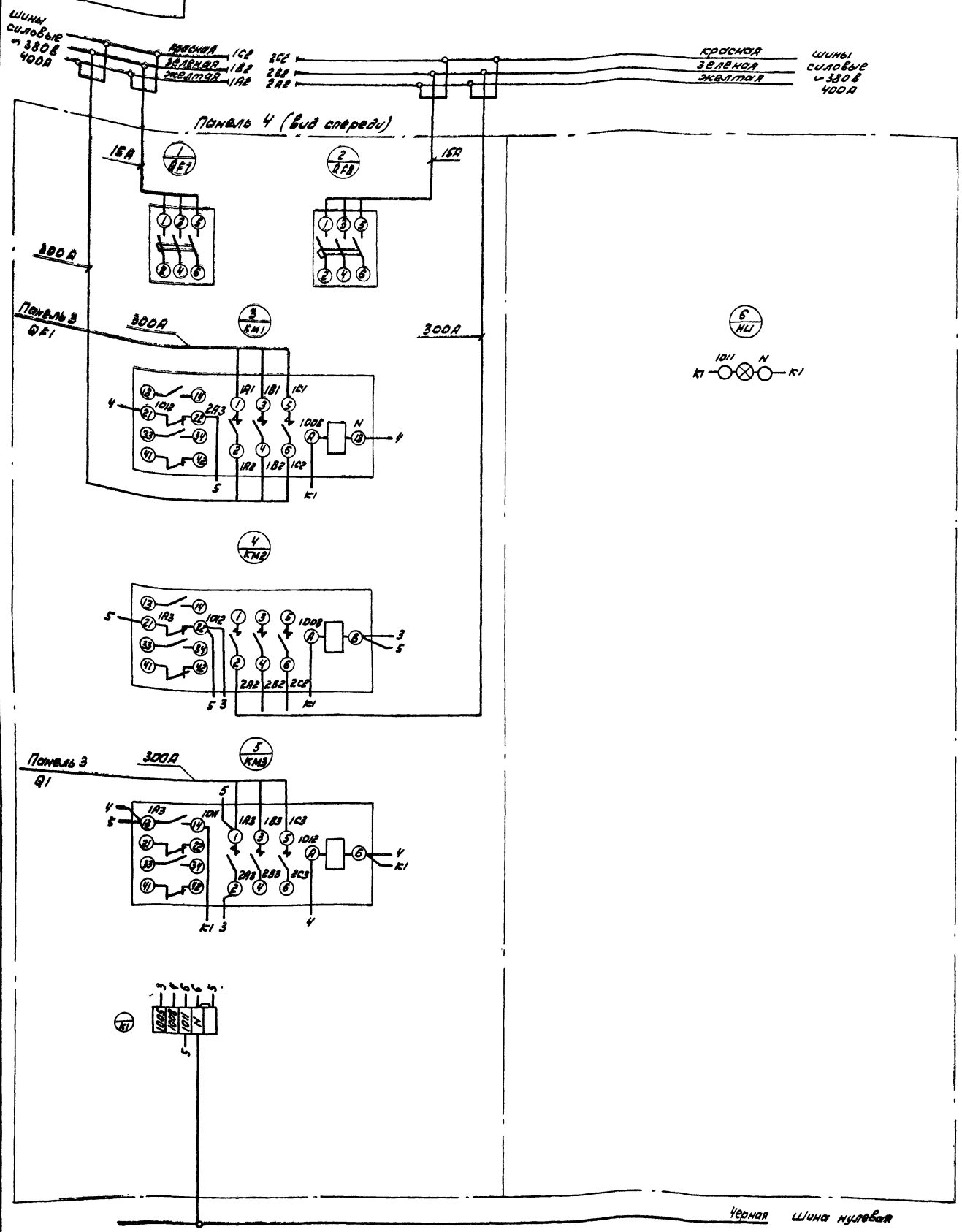


Шкаф панели 4 (Набор 2)

| | | | | | | | |
|---|---|---|---|---|---|---|---|
| | | | | | 902-2-381.84 | | ЭМ-02.Сх |
| Изм. | Лист | № докум. | Подп. | Дата | Щит защищенный ШЩ. Схема электрических соединений | Лист | Масса | Масштаб |
| Разраб. | | Фешин | | | | | | |
| Пров. | | Гасумянц | | | | | | |
| Рук. | | Фешин | | | | Лист 6 Листов 8 | |
| Гл.спец. | | Резникин | | | | Мосводоканалниипроект | |
| Н.контр. | | Фешин | | | | | |
| Утв. | | Болотов | | | | | |

Копировал: ... 19473-05 17 Формат

Лл. V

Левая дверь шкафа (Вид со стороны монтажа) | Панель 6 (Вид спереди) | Правая дверь шкафа (Вид со стороны монтажа)

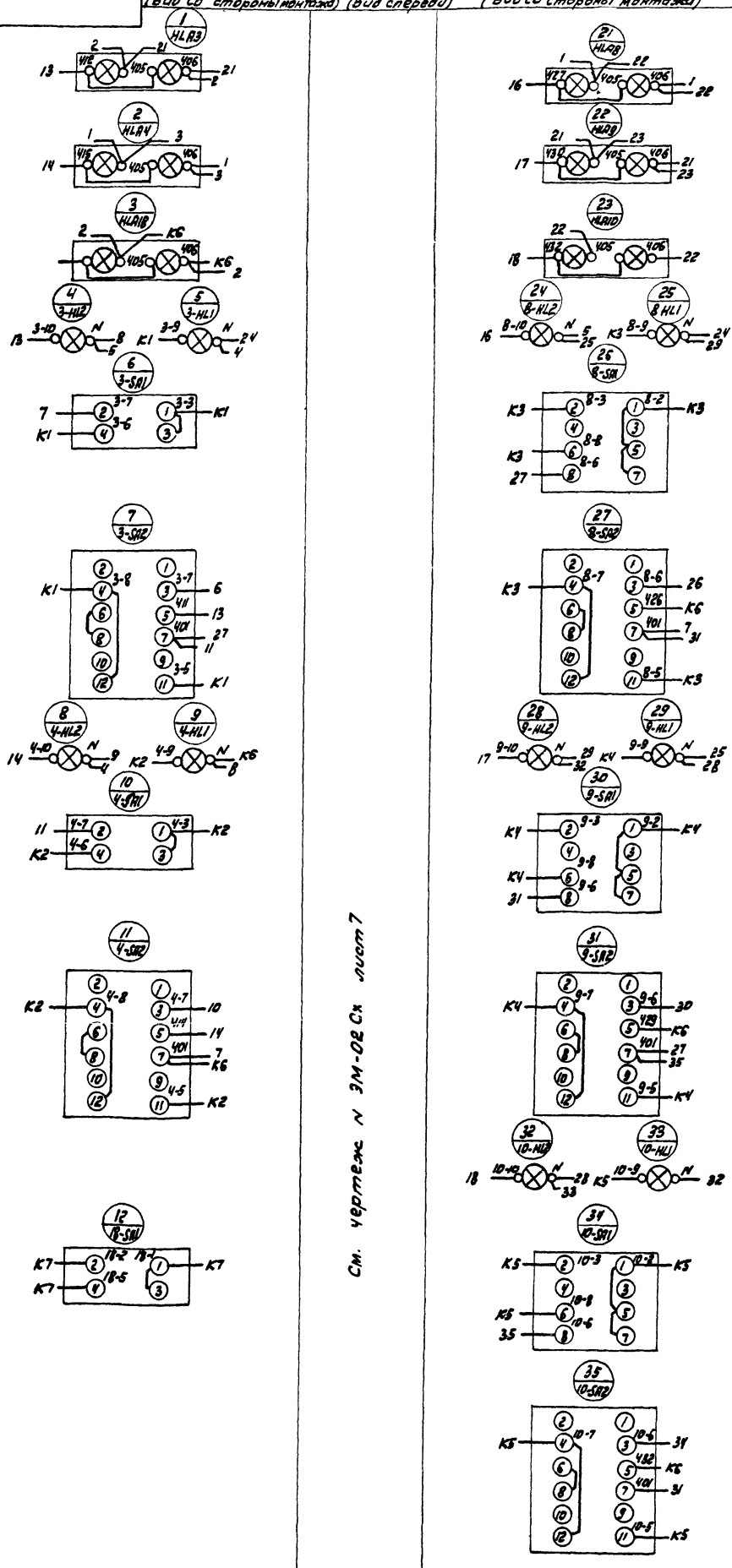


См. чертеж № ЭМ-02 Сх лист 7

Шкаф панели 6

| | | | | | | | |
|---|---|---|---|---|---|---|---|
| Изм. | Лист | № докум. | Подп. | Дата | 902-2-381 84 | | ЭМ-02 Сх |
| Разраб. | | Гасумянц | | | Щит защищенный ПЩ. Схема электрическая соединений | Лист | Масса | Масштаб |
| Пров. | | Гасумянц | | | | | | |
| Рук. | | Фешин | | | | Лист 7 | Листов 9 | |
| Н.контр. | | Редникин | | | | Мосводоканалниипроект | | |
| Утв. | | Фешин | | | | | | |
| | | Болотов | | | | | | |

копировал: 19473-05 18 формат

Ал V

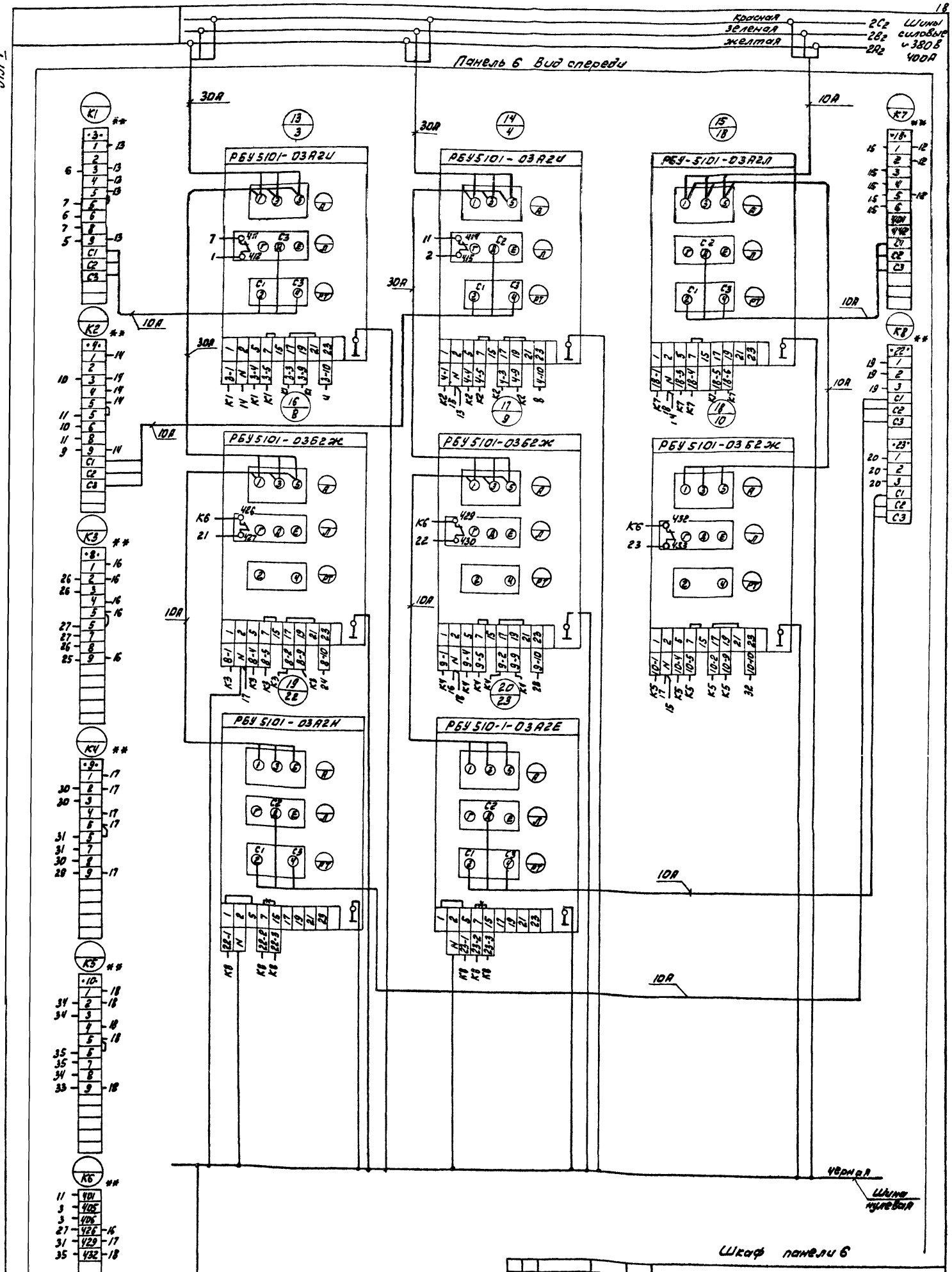


Шкаф панели 6

| | | | | | | | |
|---|---|---|---|---|---|---|---|
| Изм. | Лист | N докум. | Подп. | Дата | 902-2-381.84 | | ЭМ-02 Сх |
| Разраб. | | Гасумянц | | | Щит защищенный ІШЩ | Лист | Масса | Масштаб |
| Пров. | | Гасумянц | | | Схема электрическая соединений | | | |
| Рук. | | Фешин | | | | Лист 8 | Листов 9 | |
| Н.контр. | | Редникин | | | | | | |
| Утв. | | Болотов | | | | Мосводоканалниипроект | | |

Копировал: 19473-05 19 Формат

Лист I

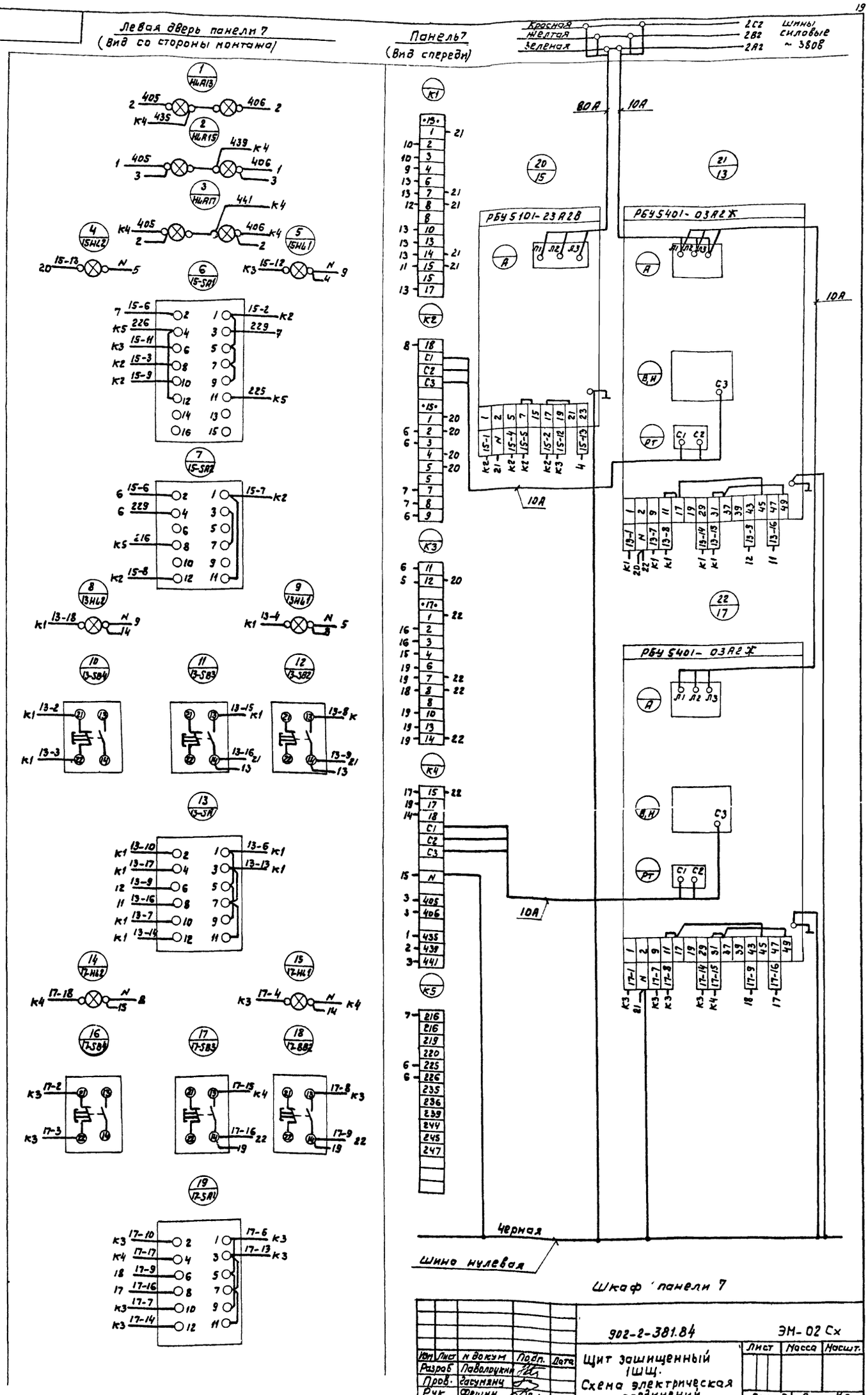


Шкаф панели 7

| | | | | | | | | |
|---|---|---|---|---|---|---|---|---|
| | | | | | 902-2-381.84 | | ЭМ-02 Сх | |
| Изм. | Лист | N докум. | Подп. | Дата | Щит защищенный 1ЩЩ. Схема электрическая соединений | Лист | Масса | Масшт. |
| Разраб. | | Паволоцкий | | | | | | |
| Пров. | | Гасуманц | | | | Лист 9 | Листов 9 | |
| Рук. | | Фешин | | | | Мосводоканалниипроект | | |
| Гл.спец. | | Редникин | | | | | | |
| Н.контр. | | Фешин | | | | | | |
| Утв. | | Болотов | | | | | | |

Копировал: Ф 19473-05 20 Формат 22

Лл I

| Формат | Зона | Позиц. | Обозначение | Наименование | Кол. | Прим. |
|---|---|---|---|---|---|---|
| | | | | Документация. | | |
| * | | | ЭМ-03 | Чертеж общего вида | 3 | 22.12 |
| * | | | ЭМ-03 ОВ | Схема электрическая соединений | 4 | 22.12 11 |
| 11 | | | ЭМ-03 ПН | Таблица перечня надписей | | |
| | | | | Сборочные единицы. | | |
| | 1 | | | Н1 01 | | |
| | | 01 | | Выключатель АБ3 МУЗ ~220 в Iр 2,5А отс. 3,5 | 02 | SF1 SF4 |
| | | 02 | | Реле ПЭ21-11УЗ ~220 в | 16 | 1-К1 2-К1 3-К1 4-К1 5-К1 6-К1 7-К1 8-К1 9-К1 10-К1 К1, К2, К3, К4, К5, К6 |

| Изм. | Лист | N°докум. | Подп. | Дата | 902-2-381.84 ЭМ-03 | | | |
|---|---|---|---|---|---|---|---|---|
| Разраб. | | Гокумвич | | | Щит защищенный 2ШЩ. Технические данные аппаратов | Лит. | Лист 1 | Листов 4 |
| Пров. | | Госумвич | | | | Мосводоканалниипроект | | |
| Гл. спец. | | Редникин | | | | | | |
| Н. контр. | | Фешин | | | | | | |
| Утв. | | Болотов | | | | | | |

Формат

| Формат | Зона | Позиц. | Обозначение | Наименование | Кол. | Прим. |
|---|---|---|---|---|---|---|
| | | 03 | | Реле РВП72-3221-00У4 ~220 в | 07 | К1.25 К1.26 К1.27 К1.28 К1.2 К1.20 К1.21 |
| | | 04 | | Реле ВС10-38У4 ~220 в | 01 | К1.1 |
| | | 05 | | Реле ВС10-36-У4 ~220 в | 04 | К1.3 К1.4 К1.5 К1.6 |
| | | 06 | | Реле ПЭ21-7УЗ ~220 в | 06 | К25 К26 К27 К28 К29 К30 |
| | | 07 | | Розетка 4РТ28БУГ8 ГЭО.364.121 ТУ (устанавливается заказчиком) | 06 | XS5 XS6 XS7 XS8 XS9 XS10 |
| | 2 | | | Н2 01 | | |
| | | 01 | | Выключатель АБ3-МУЗ ~220 в Iр 2,5А отс. 3,5 | 02 | SF2 SF3 |
| | | 06 | | Реле ПЭ21-7УЗ ~220 в | 16 | К10, К11, К12, К13, К14, К15, К16, К17, КН12, КН13, КН14, КН15, КН16, КН17 |

| Изм. | Лист | N°докум. | Подп. | Дата | 902-2-381.84 ЭМ-03 | Лист 2 |
|---|---|---|---|---|---|---|

Формат

| Формат | Зона | Позиц. | Обозначение | Наименование | Кол. | Прим. |
|---|---|---|---|---|---|---|
| | | 03 | | Реле РВП72-3221-00У4 ~220 в | 08 | К1.11 К1.12 К1.13 К1.14 К1.15 К1.16 К1.17 К1.18 |
| | | 08 | | Реле ПЭ21-12УЗ ~220 в | 01 | К18 |
| | | 02 | | Реле ПЭ21-11УЗ ~220 в | 01 | К20 |
| | | 09 | | Реле ВС10-64У4 ~220 в | 01 | К1.10 |
| | | 10 | | Реле РИС-33МУ4 п.п. | 01 | КН1.1 |
| | | 11 | | Резистор ПЭВ10 R 470 Ом 10% | 01 | R1 |
| 1 | | | | Н51 01 | | |
| | | 12 | | Переключатель УП53Н-3 УЗ рев. | 01 | SA1 |
| | | 13 | | Табло ТСБУЗ ~220 в | 02 | HL.A19 HL.A20 |
| 2 | | | | Н52 02 | | |
| | | 14 | | Переключатель УП5313-С70 УЗ рев. | 01 | SA3 |
| | | 15 | | Кнопка КЕ011УЗ исполн. 2 | 01 | SB3 |

| Изм. | Лист | N°докум. | Подп. | Дата | 902-2-381.84 ЭМ-03 | Лист 3 |
|---|---|---|---|---|---|---|

Формат

| Формат | Зона | Позиц. | Обозначение | Наименование | Кол. | Прим. |
|---|---|---|---|---|---|---|
| | | 13 | | Табло ТСБУЗ ~220 в | 05 | HL.A23 HL.A22 HL.A24 HL.A26 HL.A27 |
| | | 16 | | Арматура ЛС-53 ~220 в цвет красн. | 01 | HL3 |
| | | | | Колодка на 15 зажимов на ток 10А | 11 | |

| Изм. | Лист | N°докум. | Подп. | Дата | 902-2-381.84 ЭМ-03 | Лист 4 |
|---|---|---|---|---|---|---|

Формат

Л.п. I

| Панель | Строка | Надпись | Позиц. обознач. | Место надписи | Текст | Кол. | Вид маркировки | Заготовка |
|---|---|---|---|---|---|---|---|---|
| | 1 | 1 | | Табличка | Схема откачки осадка | 1 | | |
| | 2 | | | | Схема регулир. ПС | | | |
| | | 2 | SA1 | —"— | Выбор режима откачки | 1 | | |
| 1 | | 3 | HL A19 | Табло | Нет питания в схеме откачки осадка | 1 | | |
| | | 4 | HL A20 | —"— | Нет питания в схеме регулир. ПС | 1 | | |
| | | 5 | SA1 | На ключе | Уровень- Время | 1 | | |
| | 1 | 6 | | Табличка | Схема перекачки жира | 1 | | |
| | 2 | | | | Аварийная сигнализ. | | | |
| | | 7 | HL3 | —"— | Питание цепей сигнал. | 1 | | |
| | | 8 | SA3 | —"— | Ключ проверки цепей сигн. | 1 | | |
| | | 9 | SB3 | —"— | Съем сигнала | 1 | | |
| 2 | | 10 | HL A23 | Табло | Авар. уров. в жиросборн. 1 | 1 | | |
| | | 11 | HL A22 | —"— | Нет питания в сх. перекач. жира | 1 | | |
| | | 12 | HL A24 | —"— | Авар. уров. в жиросборн. 2 | 1 | | |
| | | 13 | HL A26 | —"— | Жиросборн. 1 поставлен. на откачку | 1 | | |
| | | 14 | HL A27 | —"— | Жиросборн. 2 поставлен. на откачку | 1 | | |
| | | 15 | SA3 | На ключе | Проверка- Работа | 1 | | |
| | | | | Табличка | 1-К1 | 1 | | |
| 1 | | | | —"— | 2-К1 | 1 | | |
| | | | | —"— | 3-К1 | 1 | | |
| | | | | —"— | 4-К1 | 1 | | |

| Изм. | Лист | № докум. | Подп. | Дата | 902-2-381 84 | ЭМ-03ПН |
|---|---|---|---|---|---|---|
| Разраб. | | Гасумянц | | | Щит защищенный 2Щ Щ. Таблица перечня надписей | Лит. / Лист 1 / Листов 4 |
| Пров. | | Гасумянц | | | | Мосводоканалниипроект |
| Гл. спец. | | Родчикин | | | | |
| Н. контр. | | Фешин | | | | |
| Утв. | | Болотов | | | | |

Формат

| Панель | Строка | Надпись | Позиц. обознач. | Место надписи | Текст | Кол. | Вид маркировки | Заготовка |
|---|---|---|---|---|---|---|---|---|
| | | | | Табличка | К25 | 1 | | |
| | | | | —"— | К26 | 1 | | |
| 1 | | | | —"— | К27 | 1 | | |
| | | | | —"— | КТ20 | 1 | | |
| | | | | —"— | К28 | 1 | | |
| | | | | —"— | КТ20 | 1 | | |
| | | | | —"— | КТ21 | 1 | | |
| | | | | —"— | К29 | 1 | | |
| | | | | —"— | К30 | 1 | | |
| | | 18 | XS5 | —"— | Отстойник 1 | 1 | | |
| | | 19 | XS6 | —"— | Отстойник 2 | 1 | | |
| | | 20 | XS7 | —"— | Отстойник 3 | 1 | | |
| | | 21 | XS8 | —"— | Отстойник 4 | 1 | | |
| | | 22 | XS9, XS10 | —"— | Резерв | 2 | | |
| | | | | —"— | К10 | 1 | | |
| | | | | —"— | К11 | 1 | | |
| | | | | —"— | К12 | 1 | | |
| | | | | —"— | Резерв | 1 | | |
| 2 | | | | —"— | КТ11 | 1 | | |
| | | | | —"— | КТ12 | 1 | | |
| | | | | —"— | К14 | 1 | | |
| | | | | —"— | К15 | 1 | | |
| | | | | —"— | К16 | 1 | | |
| | | | | —"— | К17 | 1 | | |

| Изм. | Лист | № докум. | Подп. | Дата | 902-2-381 84 | ЭМ-03ПН | Лист 3 |
|---|---|---|---|---|---|---|---|

Формат

| Панель | Строка | Надпись | Позиц. обознач. | Место надписи | Текст | Кол. | Вид маркировки | Заготовка |
|---|---|---|---|---|---|---|---|---|
| | | | | Табличка | КТ25 | 1 | | |
| | | | | —"— | КТ26 | 1 | | |
| | | | | —"— | 5-К1 | 1 | | |
| | | | | —"— | 6-К1 | 1 | | |
| | | | | —"— | 7-К1 | 1 | | |
| | | | | —"— | 8-К1 | 1 | | |
| | | | | —"— | КТ27 | 1 | | |
| | | | | —"— | КТ28 | 1 | | |
| | | | | —"— | 9-К1 | 1 | | |
| 1 | | | | —"— | 10-К1 | 1 | | |
| | | | | —"— | К1 | 1 | | |
| | | | | —"— | К2 | 1 | | |
| | | | | —"— | КТ2 | 1 | | |
| | | 16 | SF1 | —"— | Питание сх. отсачки осадка | 1 | | |
| | | 17 | SF4 | —"— | Питание сх. регулир. ПС | 1 | | |
| | | | | —"— | К3 | 1 | | |
| | | | | —"— | К4 | 1 | | |
| | | | | —"— | К5 | 1 | | |
| | | | | —"— | К6 | 1 | | |
| | | | | —"— | КТ1 | 1 | | |
| | | | | —"— | КТ3 | 1 | | |
| | | | | —"— | КТ4 | 1 | | |
| | | | | —"— | КТ5 | 1 | | |
| | | | | —"— | КТ6 | 1 | | |

| Изм. | Лист | № докум. | Подп. | Дата | 902-2-381.84 | ЭМ-03ПН | Лист 2 |
|---|---|---|---|---|---|---|---|

Формат

| Панель | Строка | Надпись | Позиц. обознач. | Место надписи | Текст | Кол. | Вид маркировки | Заготовка |
|---|---|---|---|---|---|---|---|---|
| | | | | Табличка | КТ13 | 1 | | |
| | | | | —"— | КТ14 | 1 | | |
| | | | | —"— | К18 | 1 | | |
| | | | | —"— | К20 | 1 | | |
| | | | | —"— | КН12 | 1 | | |
| | | | | —"— | КН13 | 1 | | |
| | | | | —"— | КТ15 | 1 | | |
| | | | | —"— | КТ16 | 1 | | |
| | | | | —"— | КН14 | 1 | | |
| 2 | | | | —"— | КН15 | 1 | | |
| | | | | —"— | КН16 | 1 | | |
| | | | | —"— | КН17 | 1 | | |
| | | | | —"— | КТ17 | 1 | | |
| | | | | —"— | КТ18 | 1 | | |
| | | | | —"— | 14-К1 | 1 | | |
| | | | | —"— | 15-К1 | 1 | | |
| | | | | —"— | КТ10 | 1 | | |
| | | 23 | SF2 | —"— | Питание сх. перекачки жира | 1 | | |
| | | 24 | SF3 | —"— | Питание сх. аварийной сигн. | 1 | | |
| | | | | —"— | КНА1 | 1 | | |
| | | | | —"— | А1 | 1 | | |

| Изм. | Лист | № докум. | Подп. | Дата | 902-2-381 84 | ЭМ-03ПН | Лист 4 |
|---|---|---|---|---|---|---|---|

Копировал: 19473-05 22 Формат

Инв. №

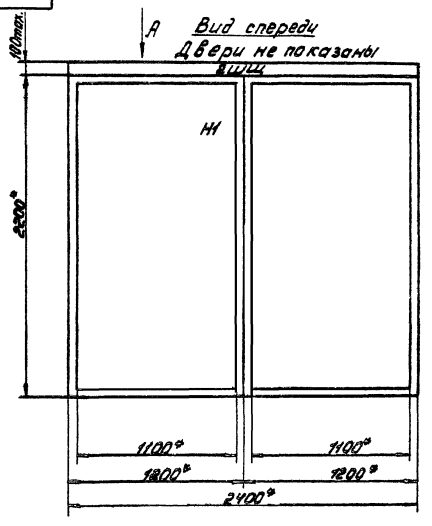


Двери щита
Вид спереди
М 1:10

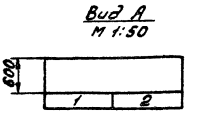


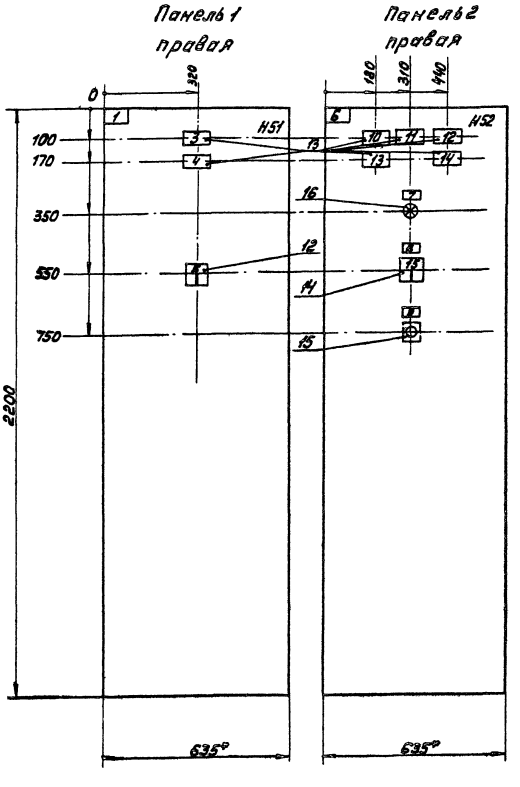


1.* Размеры для справок.
2. В контуре табличек и аппаратов указаны номера по перечню надписей.
3. Щит одностороннего обслуживания.

| | | | | | | | | |
|---|---|---|---|---|---|---|---|---|
| | | | | | 902-2-381.84 | | Эм-03 08 | |
| Изм. | Лист | N° докум. | Подп. | Дата | Щит защищенный 2ШЦ | | Лист | Масса | Масштаб |
| Разраб. | | Гусманов | | | | | | | |
| Пров. | | Гусманов | | | Чертеж общего вида | | Лист 1 | Листов 3 | |
| Рук. | | Фешин | | | | | | | |
| Гл. спец. | | Резникин | | | | | | | |
| Н. контр. | | Фешин | | | | | Мегаэлектроприборо | | |
| Утв. | | Болотов | | | | | | | |

Копировал: Ч

19473-05 15 Формат А2

Ал. V

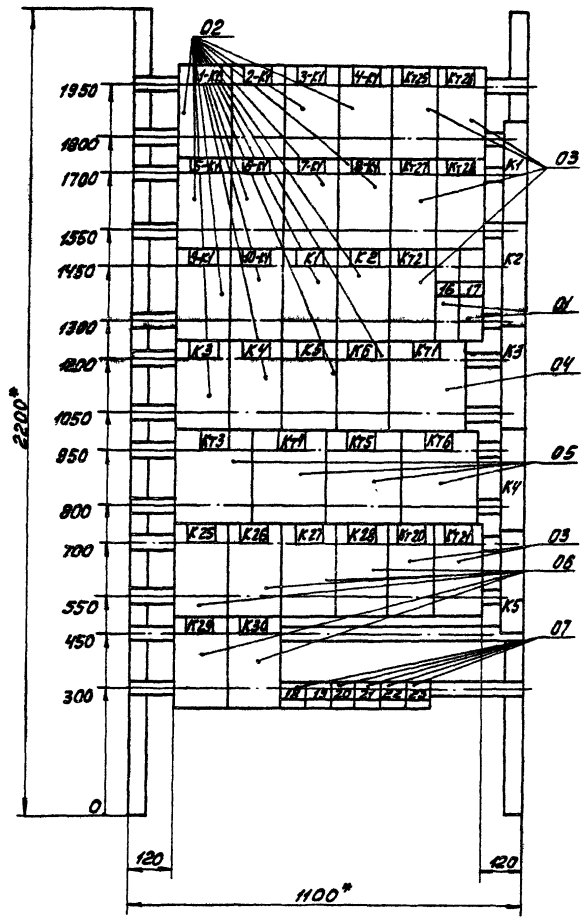


Вырезы под прибор поз. 07

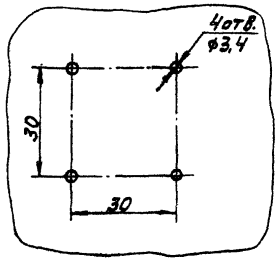


Панель 1. (Набор 1)

| | | | | | | | |
|---|---|---|---|---|---|---|---|
| | | | | | 902-2-381.84 | | ЭМ-03 ОВ |
| Изм. | Лист | № докум. | Подп. | Дата | Щит защищенный 2ШЩ. Чертеж общего вида | Лист | Масса | Масштаб |
| Разраб. | | Госуманц | | | | | | |
| Пров. | | Госуманц | | | | | | |
| Рук. | | Фешин | | | | Лист 2 | Листов 3 | |
| Гл. спец. | | Редникин | | | | Мосводоканалниипроект | | |
| Н. контр. | | Фешин | | | | | | |
| Утв. | | Болотов | | | | | | |

Формат А

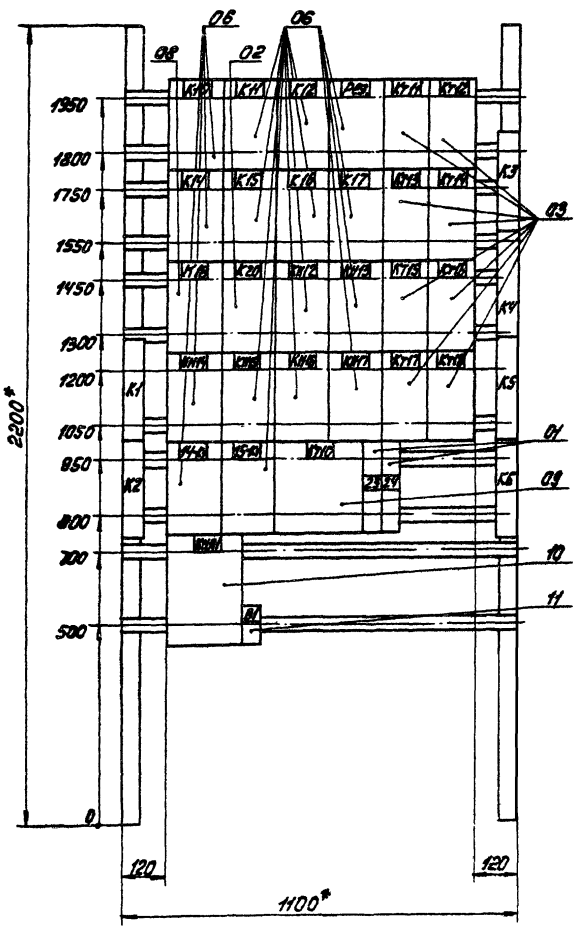


Панель 2. (Набор 2)

| | | | | | | | |
|---|---|---|---|---|---|---|---|
| | | | | | 902-2-381.84 | | ЭМ-03 ОВ |
| Изм. | Лист | № докум. | Подп. | Дата | Щит защищенный 2ШЩ. Чертеж общего вида | Лист | Масса | Масштаб |
| Разраб. | | Госуманц | | | | | | |
| Пров. | | Госуманц | | | | | | |
| Рук. | | Фешин | | | | Лист 3 | Листов 3 | |
| Гл. спец. | | Редникин | | | | Мосводоканалниипроект | | |
| Н. контр. | | Фешин | | | | | | |
| Утв. | | Болотов | | | | | | |

Копировал: 19473-05 24 Формат А

Ал. V

Панель 1. (Вид спереди)

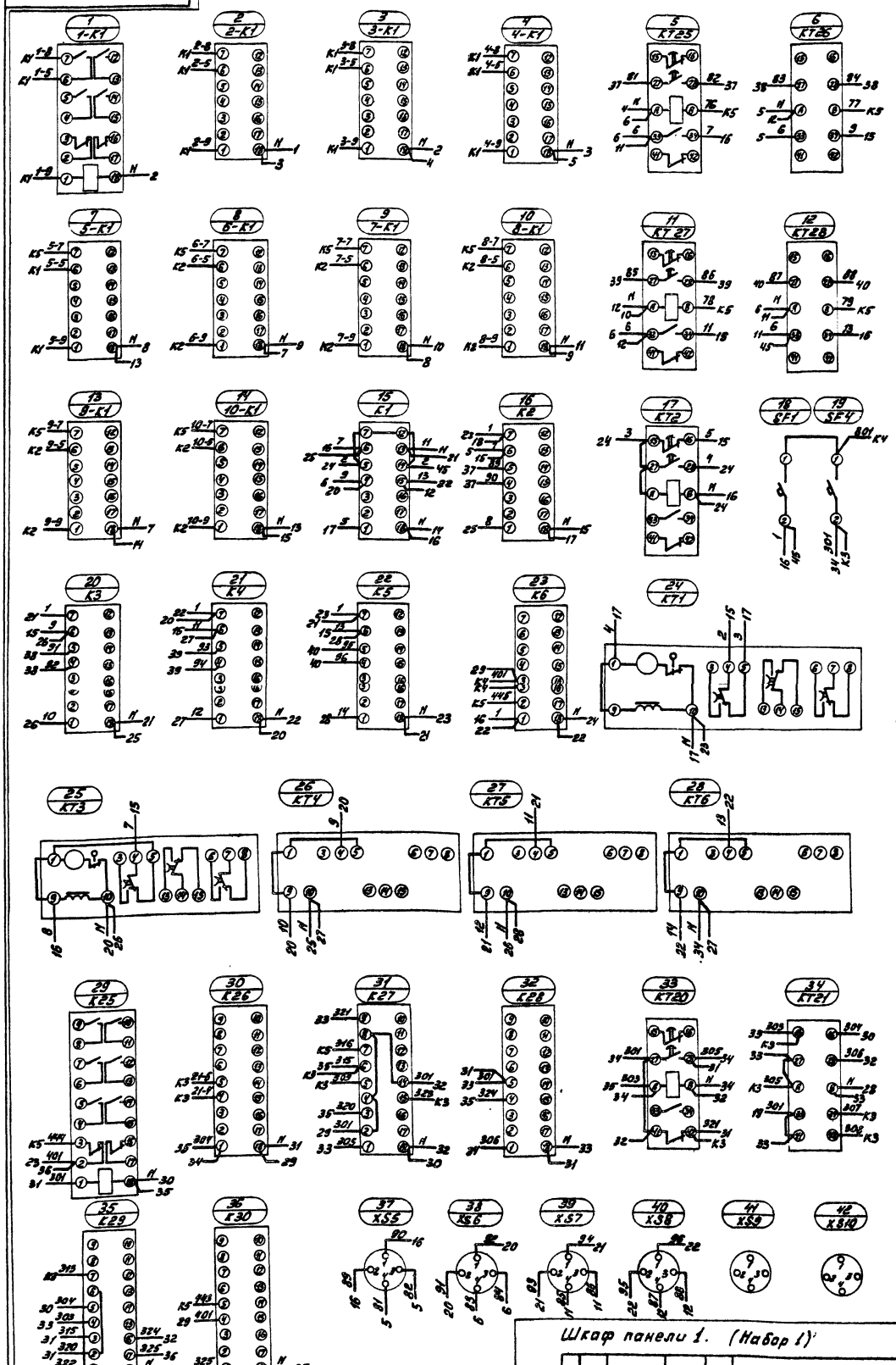


Шкаф панели 1. (Набор 1)

Черная

Шина нулевая

Чертеж рассматривать совместно с черт. ЭМ-03СХ, лист 2.

| | | | | | | | | |
|---|---|---|---|---|---|---|---|---|
| | | | | | | 902-2-381.84 | | ЭМ-03СХ |
| Изм. | Лист | N докум. | Подп. | Дата | Щит защищенный 2шт. Схема электрическая присоединений | | Лист | Масса | Масштаб |
| Разраб. | | Поболовский | | | | | | | |
| Пров. | | Гетманец | | | | | Лист 1 | Листов 5 | |
| Рук. | | Фешин | | | | | | | |
| Гл.спец. | | Ряднинкин | | | | | Мосводоканалпроект | | |
| Н.контр. | | Фешин | | | | | | | |
| Утв. | | Болотов | | | | | | | |

Копировал: 19473-05 25 Формат

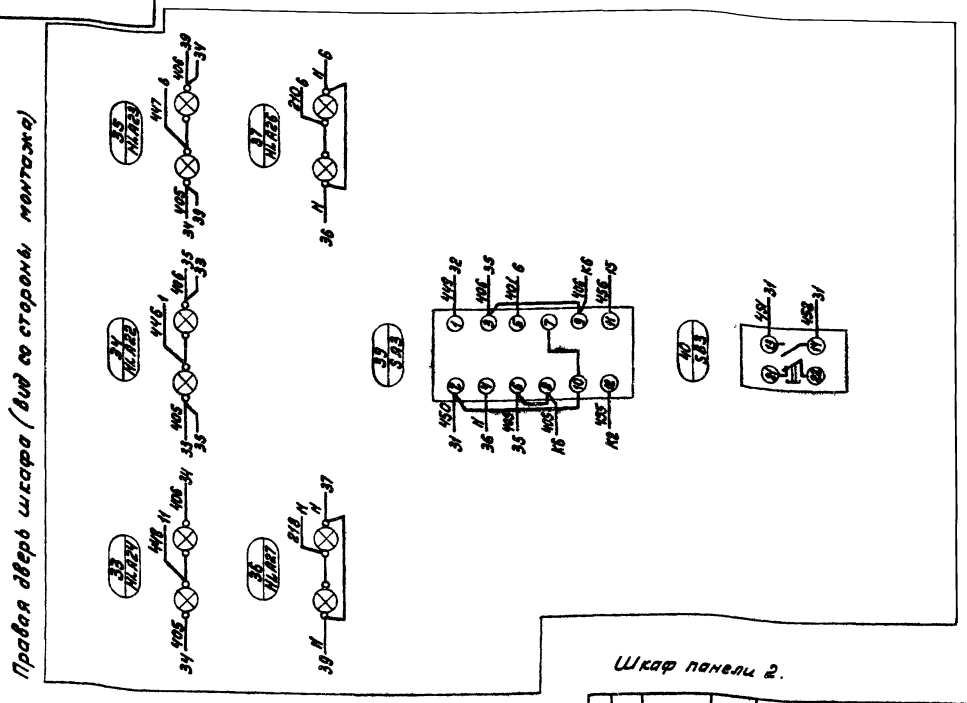


Шкаф панели 2.

Чертеж рассматривать совместно с черт. ЭМ-03 Сх. лист 3.

| | | | | | | | | |
|---|---|---|---|---|---|---|---|---|
| Изм. | Лист | N докум. | Подп. | Дата | 902-2 | | ЭМ-03 Сх | |
| Разраб. | | Рязанова | | | Щит защищенный 2ШЦ. Схема электрическая соединений | Лист | Масса | Масштаб |
| Пров. | | Гасумянц | | | | | | |
| Руков. | | Фешин | | | | Лист 4 | Листов 5 | |
| Гл. спец. | | Редникин | | | | Мосводоканалниипроект | | |
| Н. контр. | | Фешин | | | | | | |
| Утв. | | Болотов | | | | | | |

Формат

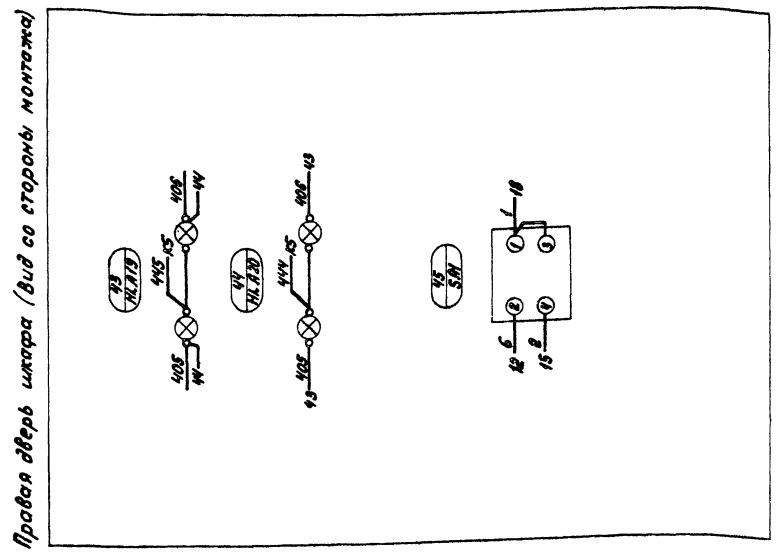


Шкаф панели 1.

Чертеж рассматривать совместно с черт. ЭМ-03 Сх. лист 1.

| | | | | | | | | |
|---|---|---|---|---|---|---|---|---|
| Изм. | Лист | N докум. | Подп. | Дата | 902-2-381.84 | | ЭМ-03 Сх | |
| Разраб. | | Рязанова | | | Щит защищенный 2ШЦ. Схема электрическая соединений | Лист | Масса | Масштаб |
| Пров. | | Гасумянц | | | | | | |
| Рук. | | Фешин | | | | Лист 2 | Листов 5 | |
| Гл. спец. | | Редникин | | | | Мосводоканалниипроект | | |
| Н. контр. | | Фешин | | | | | | |
| Утв. | | Болотов | | | | | | |

# Панель 2. (Вид спереди)

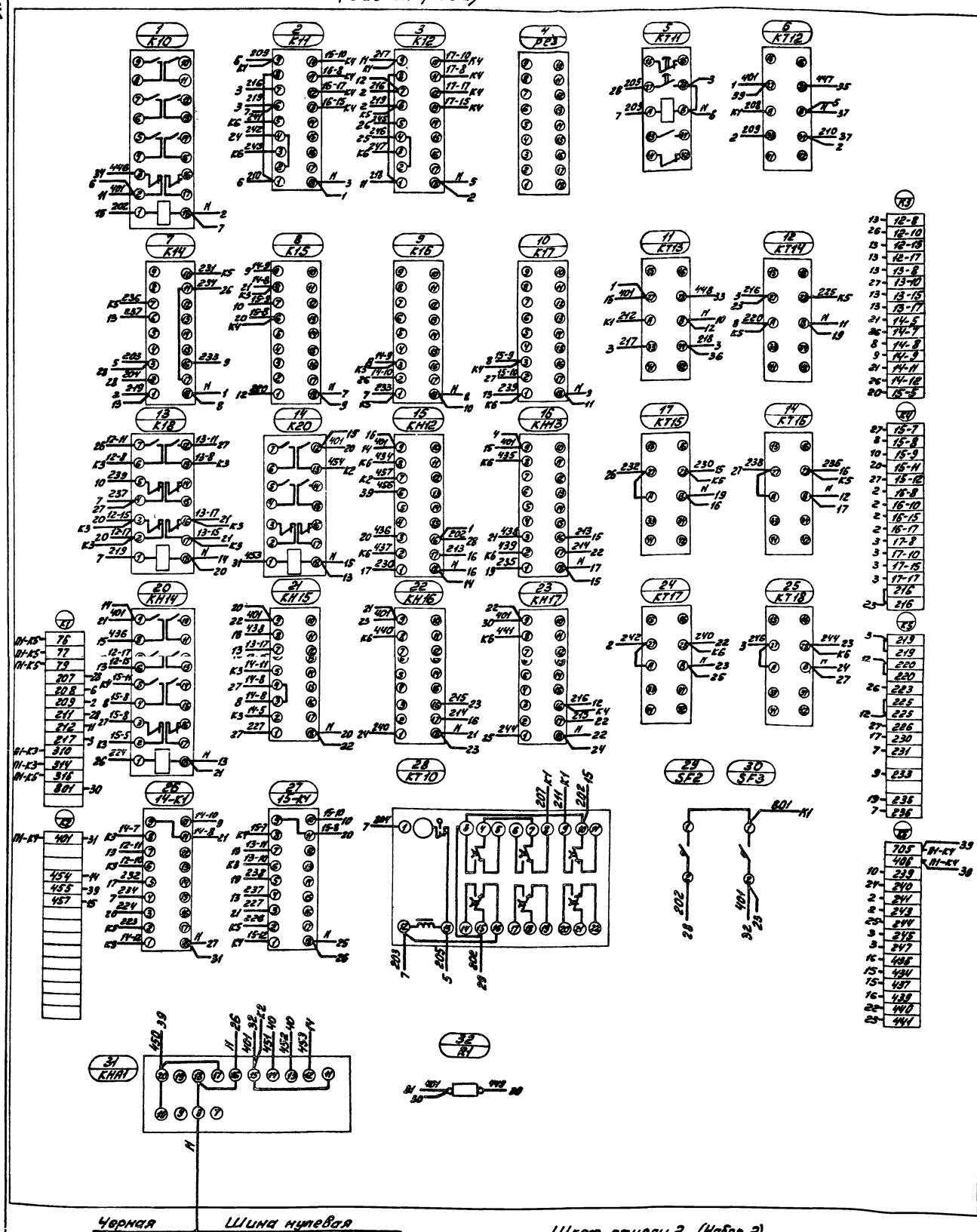


Чертеж рассматривать совместно с черт. ЭМ-03 Сх., лист 2.

Шкаф панели 2. (Набор 2)

| | | | | | | | | |
|---|---|---|---|---|---|---|---|---|
| | | | | | 902-2-381.84 | | | ЭМ-03 Сх |
| Изм. | Лист | N° докум. | Подп. | Дата | Щит защищенный ВШЦ. Схема электрическая соединений | Лист | Масса | Масштаб |
| Разраб. | | Васильев | | | | | | |
| Пров. | | Васильев | | | | Лист 3 | Листов 5 | |
| Рук. | | Фешин | | | | | | |
| Гл. спец. | | Ребников | | | | Мосводоканалпроект | | |
| Н. контр. | | Фешин | | | | | | |
| Утв. | | Болотов | | | | | | |

19473-05 27 Формат

| Формат | Зона | Позиц. | Обозначение | Наименование | Кол. | Прим. |
|---|---|---|---|---|---|---|
| | | | | Документация | | |
| * | | | ЭМ-04 ОВ | Чертеж общего вида | 2 | Н, 12 |
| 12 | | | ЭМ-04 Сх | Схема электрическая соединений | 1 | |
| 11 | | | ЭМ-04 ПН | Таблица перечня надписей | 1 | |
| | | | | Сборочные единицы | | |
| | | | | Н1 01 | | |
| | | 01 | | Пост ПКЕ 212-2У3 толк. верх. 1з 1р толк. нижн. 1з 1р | 01 | В* |
| | | | | Н51 01 | | |
| | | 02 | | Тумблер ТВ1-1 | 01 | Б* |
| | | | | Колодка на 15 зажимов на ток 10А | 01 | |

* Позиционные обозначения см. таблицу на листе 2 черт. ЭМ-04

| Обозначение ящика | Обозначение аппарата | |
|---|---|---|
| А | Б | В |
| 1Я | 1-S1 | 1-SB1 |
| 2Я | 2-S1 | 2-SB1 |
| 3Я | 3-S1 | 3-SB1 |
| 4Я | 4-S1 | 4-SB1 |

| Изм. | Лист | N докум. | Подп. | Дата | 902-2-381.84 | | ЭМ-04 |
|---|---|---|---|---|---|---|---|
| Разраб. | | Рязанова | | | Ящик 1Я (2Я, 3Я, 4Я) Технические данные аппаратов | Лит. | Лист / Листов 1 |
| Пров. | | Гасунян | | | | Мосводоканалниипроект | |
| Гл. спец. | | Редникин | | | | | |
| Н. контр. | | Фешин | | | | | |
| Утв. | | Болотов | | | | | |

Формат 11

| Изм. | Лист | N докум. | Подп. | Дата | 902-2-381.84 | ЭМ-04ОВ | Лист 2 |
|---|---|---|---|---|---|---|---|

Формат 11

Вид спереди
Дверь не показана

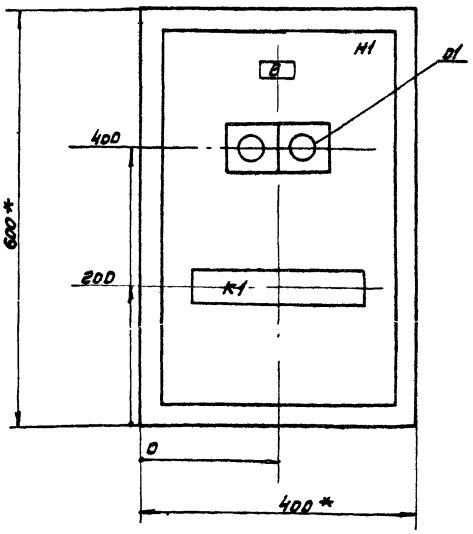


Дверь ящика
вид спереди

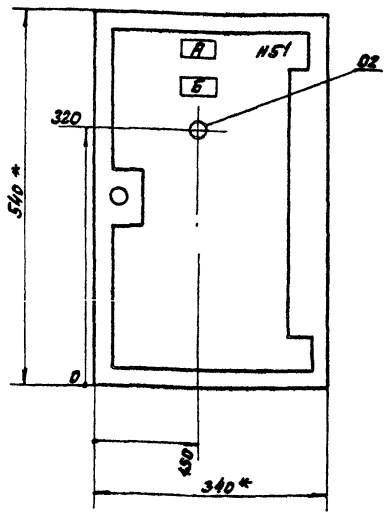


1. * Размеры для справок.
2. Неуказанные предельные отклонения размеров по ОСТ 160.684.116-74.
3. В контуре табличек и аппаратов указаны номера надписей по перечню надписей.
4. Глубина ящика - 350 мм.

| Изм. | Лист | N докум. | Подп. | Дата | 902-2-381.84 | ЭМ-04ОВ | |
|---|---|---|---|---|---|---|---|
| Разраб. | | Рязанова | | | Ящик 1Я (2Я, 3Я, 4Я). Чертеж общего вида | Лист | Масса | Масшт. |
| Пров. | | Гасунян | | | | | | |
| Рук. | | Фешин | | | | Лист 1 | Листов 2 | |
| Гл. спец. | | Редникин | | | | Мосводоканалниипроект | | |
| Н. конт. | | Фешин | | | | | | |
| Утв. | | Болотов | | | | | | |

| Панель | Строка | Надпись | Позиц. обознач. | Место надписи | Текст | Кол-во | Для шрифта загот-ка |
|---|---|---|---|---|---|---|---|
| | | | | | Ящик 1Я | | |
| | | А | | Табличка | 1Я | 1 | |
| | | Б | 1-S1 | Табличка | Выключатель безопасности | 1 | |
| | | В | 1-SB1 | Табличка | Плоскреб 1 | 1 | |
| | | | | | Ящик 2Я | | |
| | | А | | Табличка | 2Я | 1 | |
| | | Б | 1-S1 | Табличка | Выключатель безопасности | 1 | |
| | | В | 1-SB1 | Табличка | Плоскреб 2 | 1 | |
| | | | | | Ящик 3Я | | |
| | | А | | Табличка | 3Я | 1 | |
| | | Б | 1-S1 | Табличка | Выключатель безопасности | | |
| | | В | 1-SB1 | Табличка | Плоскреб 3 | | |
| | | | | | Ящик 4Я | | |
| | | А | | Табличка | 4Я | | |
| | | Б | 1-S1 | Табличка | Выключатель безопасности | | |
| | | В | 1-SB1 | Табличка | Плоскреб 4 | | |

| Изм. | Лист | № докум. | Подп. | Дата | 902-2-38184 | ЭМ-04ПН |
|---|---|---|---|---|---|---|
| Разраб. | | Рязанова | | | Ящик 1Я (2Я, 3Я, 4Я) Таблица перечня надписей | Лит. / Лист / Листов 1 |
| Пров. | | Гасумянц | | | | Мосводоканалниипроект |
| Рук. | | Ревякин | | | | |
| Н.контр. | | Фешин | | | | |
| Утв. | | Болотов | | | | |



| Поз. | Обозначение | Наименование | Кол. | Примеч. |
|---|---|---|---|---|
| | АМ-02 | Заказная спецификация щитов | 2 | |
| | АМ-03 | Щит КИП. Общий вид | 13 | |

| | | | | |
|---|---|---|---|---|
| Нач.отд. | Болотов | | 902-2-38184 | АМ-01 |
| Гл.спец. | Ревякин | | Отстойники канализационные радиальные первичные из сборного ж/б диаметром 30м | Стадия: Р / Лист / Листов |
| Н.отд. | Фешин | | Ведомость документов | Мосводоканалниипроект |
| Гл.инж. | Фешин | | | |
| Рук.гр. | Гасумянц | | | |
| Ведущ. | Рязанова | | | |

## Дверь ящика

Вид спереди

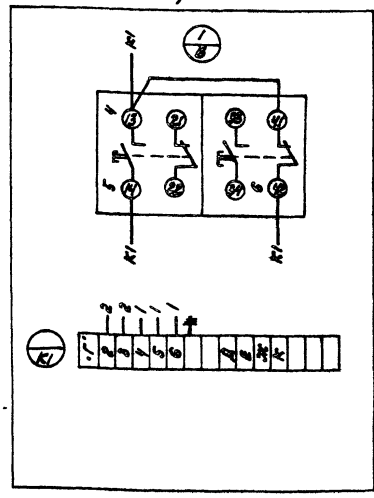


Вид со стороны монтажа

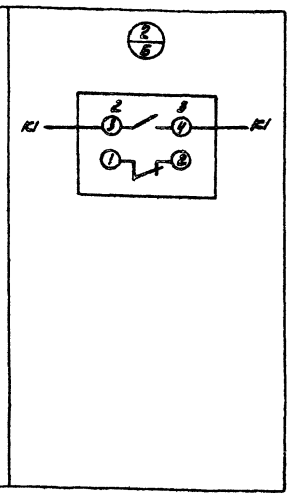


| Обознач. ящика | Обозначение аппарата | | Обознач. привода | Маркировка цепей | | | |
|---|---|---|---|---|---|---|---|
| А | Б | В | Г | Д | Е | Ж | К |
| 1Я | 1-S1 | 1-SB1 | 1 | 60 | 61 | 62 | 63 |
| 2Я | 2-S1 | 2-SB1 | 2 | 64 | 65 | 66 | 67 |
| 3Я | 3-S1 | 3-SB1 | 3 | 68 | 69 | 70 | 71 |
| 4Я | 4-S1 | 4-SB1 | 4 | 72 | 73 | 74 | 75 |

| Изм. | Лист | № докум. | Подп. | Дата | 902-2-38184 | ЭМ-04Сх |
|---|---|---|---|---|---|---|
| Разраб. | | Рязанова | | | Ящик 1Я (2Я, 3Я, 4Я) Схема электрических соединений | Лист / Масса / Масштаб |
| Пров. | | Гасумянц | | | | Лист / Листов: 1 |
| Рук. | | Фешин | | | | Мосводоканалниипроект |
| Гл.спец. | | Ревякин | | | | |
| Н.контр. | | Фешин | | | | |
| Утв. | | Болотов | | | | |

Ал I

| Позиция | Наименование и техническая характеристика оборудования и материалов. Завод-изготовитель (для импортного оборудования страна, фирма) | Тип, марка оборудования. Обозначение документа и № опросного листа | Единица измерения: Наименование | Единица измерения: Код | Код завода изготовителя | Код оборудования материала | Цена единицы тыс.руб. | Количество | Масса единицы оборудования кг |
|---|---|---|---|---|---|---|---|---|---|
| 1 | 2 | 3 | 4 | 5 | 6 | 7 | 8 | 9 | 10 |
| | I Щиты | | | | | | | | |
| 1 | Щит шкафной с задней дверью | ШЩ-34-I | шт | 796 | | | | 1 | 200 |
| | | 800х600-У4 | | | | | | | |
| | | -1Р00 | | | | | | | |
| | | ОСТ36 13-76 | | | | | | | |
| | | АМ-03 | | | | | | | |

| | | | | |
|---|---|---|---|---|
| | | | ТП 902-2-381 84 | АМ-02 |
| Нач.отд. | Болотов | | Отстойники канализационные радиальные первичные из сборного ж/б диаметром 50м | Стадия: Р; Лист: 1; Листов: 2 |
| Гл.спец. | Родникин | | | |
| Н.контр. | Фешин | | Спецификация щитов | Мосводоканалниипроект |
| Гл.инж.пр. | Фешин | | | |
| Рук.гр. | Госиманц | | | |
| Вед.инж. | Разонова | | | |

| Позиция | Наименование и техническая характеристика оборудования и материалов. Завод-изготовитель (для импортного оборудования страна, фирма) | Тип, марка оборудования. Обозначение документа и № опросного листа | Единица измерения: Наименование | Единица измерения: Код | Код завода изготовителя | Код оборудования, материала | Цена, единицы тыс.руб. | Количество | Масса единицы оборудования кг |
|---|---|---|---|---|---|---|---|---|---|
| 1 | 2 | 3 | 4 | 5 | 6 | 7 | 8 | 9 | 10 |
| | II Аппаратура и приборы, поставляемые комплектно со щитом | | | | | | | | |
| 1 | Ступенчатый импульсный прерыватель | СИП-01УМ | шт. | 796 | | | | 1 | |
| | | ТУ50-58-76 | | | | | | | |
| 2 | Переключатель пакетный | ПП2-10/Н2 | шт. | 796 | | 3424600025 | | 1 | |
| | | ОСТ16.0526 | | | | | | | |
| | | 001-77 | | | | | | | |
| 3 | Автоматический выключатель $I_{н.р.}=1А$ | А 63 М | шт. | 796 | | 3421300000 | | 2 | |
| | | ТУ16.522.110-74 | | | | | | | |
| 4 | Автоматический выключатель $I_{н.р}=2А$ | А63М | шт. | 796 | | 3421300000 | | 1 | |
| | | ТУ16.522.110-74 | | | | | | | |
| 5 | Автоматический выключатель $I_{н.р.}=4А$ | АК63-2М | шт. | 796 | | 3421600000 | | 1 | |
| | | ТУ16.522.097-73 | | | | | | | |
| 6 | Блок зажимов | БЗ-10 | шт. | 796 | | | | 5 | |
| | | ТУ36.1750-74 | | | | | | | |

Ал. I

| Поз | Обозначение | Наименование | Кол. | Примеч. |
|---|---|---|---|---|
| | | Детали | | |
| 1 | РБ ТКЗ-101-77 | Рейка | 1 | |
| 2 | Р1 ТКЗ-100-77 | Рейка | 7 | |
| 3 | К1 ТКЗ-105-77 | Кронштейн | 6 | |
| | | | | |
| | | Стандартные изделия | | |
| 4 | | Щит шкафной | 1 | |
| | | ЩШ-ЗД-I-800×600-У4-IP00 | | |
| | | ОСТ 36.13-76 | | |
| | | | | |
| | | Прочие изделия | | |
| 5 | | Прибор с дифференциально- | 2 | |
| | | трансформаторной измери- | | |
| | | тельной схемой | | |
| | | КСД2-003 | | ТК4-623-59 |
| 6 | | Миллиамперметр самопишу- | 1 | |
| | | щий КСУ2-004 | | |
| 7 | | Измерительный блок | | |
| | | индукционного расходомера | | |

| | | | |
|---|---|---|---|
| 902-2-381.84 | | | АМ-03 |
| Нач.отд. Болотов | Отстойники канализационные радиальные первичные из сборного ж/б диаметром 50м. | Стадия | Лист | Листов |
| Гл.спец. Рейникин | | Р | 1 | 13 |
| Н.контр. Фрешин | Щит Общий вид. | Мосводоканалниипроект | | |
| ГИП Фрешин | | | | |
| Рук.гр. Гисцуряну | | | | |
| Ведущ. Розанова | | | | |

| Поз. | Обозначение | Наименование | Кол. | Примеч. |
|---|---|---|---|---|
| | | ИР-51 ТУ-25-02-321-72 | | |
| 8 | | Полупроводниковый | 1 | |
| | | регулятор температуры | | |
| | | РТ-3 392.574.096-01 | | |
| 9 | | Блок регулирования | 1 | |
| | | сигнализатора уровня | | |
| | | СУ-101 ТЕ2.834.000 | | |
| 10 | | Ступенчатый импульсный | 1 | |
| | | прерыватель СИП-01УМ | | |
| | | ТУ50-58-76 | | |
| | | Автоматический | | У2 ТМЗ-14-77 |
| | | выключатель А63М | | |
| | | ТУ16.522.110-74 | | |
| 11 | | $I_{н.р}$ = 1А | 2 | |
| 12 | | $I_{п.р}$ = 2А | 1 | |
| 13 | | Автоматический | | |
| | | выключатель АК63-2М $I_{пр}$=4А | 1 | У7 ТМЗ-14-77 |
| | | ТУ16.522.097-73 | | |
| 14 | | Пакетный переключатель | 1 | У19 ТМЗ-14-77 |
| | | ПП2-10/Н2 ОСТ 16.0526.001-77 | | |
| 15 | | Блок зажимов БЗ-10 | 5 | |
| | | ТУ36.1750-74 | | |

| | | |
|---|---|---|
| 902-2-381.84 | АМ-03 | Лист 2 |

| Поз. | Обозначение | Наименование | Кол. | Примеч. |
|---|---|---|---|---|
| 16 | | Упор ТУ36 1751-74 | 2 | |
| 17 | | Рамка 66×26 ТУ36 1130-74 | 11 | |
| | | | | |
| | | Материалы | | |
| 18 | | Провод ЗВО ГОСТ 6323-79 | 50 | |
| | | ПВ1×1,5 | | |

| | | |
|---|---|---|
| 902-2-381.84 | АМ-03 | Лист 3 |

Надписи на табло и в рамках

| № надп. | Надпись | Кол. | № надп. | Надпись | Кол. |
|---|---|---|---|---|---|
| | Рамка 66×26 | | 7. | Питание. Уровень | 1 |
| 1. | Уровень. Жиросборник | 1 | | Жиросборник N2 | |
| | N1 | | 8 | Питание. Уровень. | 1 |
| 2 | Уровень. Жиросборник | 1 | | Жиросборник N1. | |
| | N2 | | 9 | Питание. Уровень | 1 |
| 3 | Расход сырого осадка | 1 | | осадка в отстойнике | |
| 4 | Расход сырого осадка | 1 | 10 | Питание. Расход. | 1 |
| 5 | Температура | 1 | 11 | Переключатель питания | 1 |
| | приточного воздуха | | | целей автоматики и КИП. | |
| 6 | Уровень осадка в | 1 | | | |
| | отстойнике | | | | |

| | | |
|---|---|---|
| 902-2-381.84 | АМ-03 | Лист 6 |

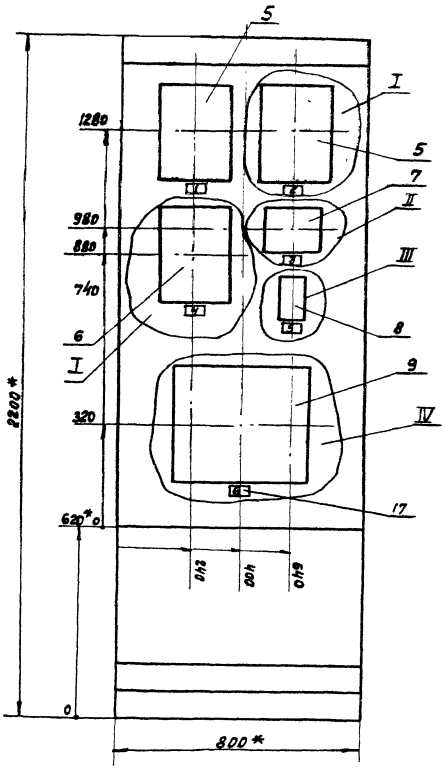


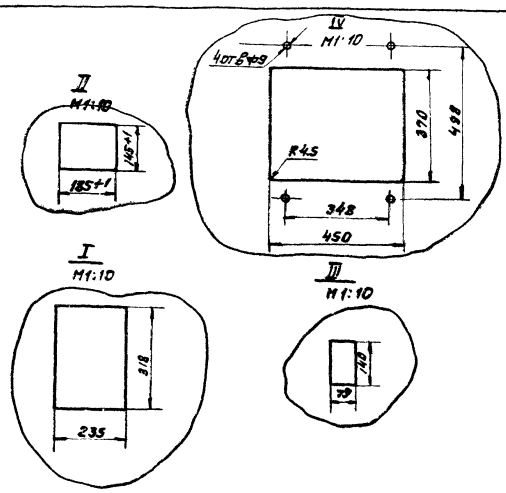


1. * Размеры для справок.
2. Покрытие - вариант 5 ОСТ 36.13-76.
3. Таблицы соединений и подключений выполнены на основании схем АМ-5,6,8,10,11. Ал IV



Вид на внутренние плоскости (развернуто)

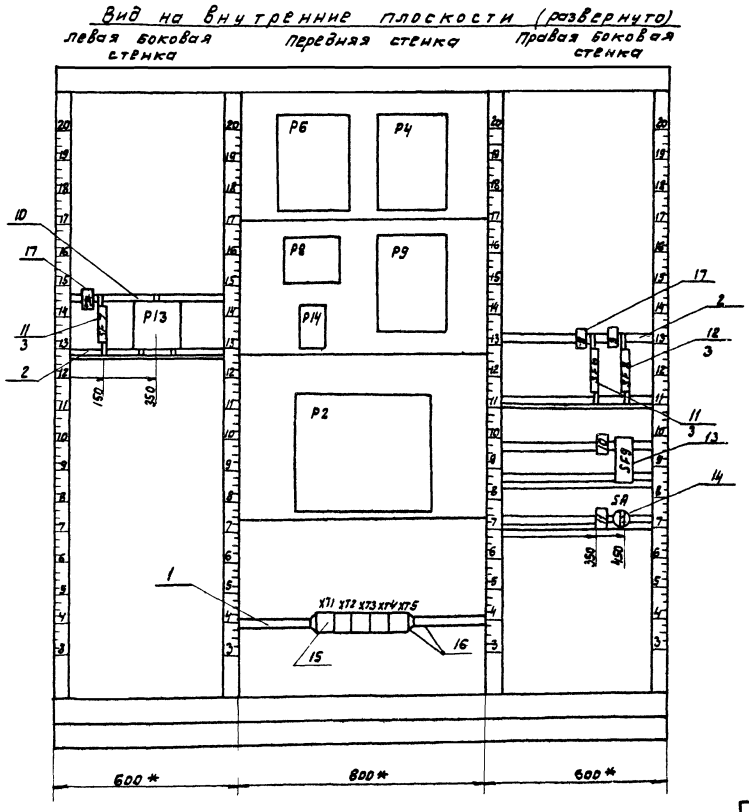

Ал.7

## Соединения проводок

| Проводник | Откуда идет | Куда поступает | Данные провода | Примечание |
|---|---|---|---|---|
| 28 | Р4/2-Б1 | ХТ1/1 | | |
| 29 | Р4/2-Б2 | ХТ1/2 | | |
| 30 | Р4/2-А3 | ХТ1/3 | | |
| 31 | Р4/2-Б3 | ХТ1/4 | | |
| 32 | Р1/1-32 | SF6/2 | | |
| 38 | Р6/2-Б1 | ХТ1/5 | | |
| 39 | Р6/2-Б2 | ХТ1/6 | | |
| 40 | Р6/2-А3 | ХТ1/7 | | |
| 41 | Р6/2-Б3 | ХТ1/8 | | |
| 42 | Р6/1-1 | SF7/2 | | |
| 51 | Р8/19 | Р9/2 | | П |
| 51 | Р9/2 | SF9/2 | ПВ1х1,5 | |
| 52 | Р8/9 | Р9/1 | | П |
| 52 | Р9/1 | SF9/4 | | |
| 53 | Р8/7 | ХТ1/9 | | |
| 54 | Р8/17 | ХТ1/10 | | |
| 57 | Р8/5 | Р9/2-А3 | | |
| 58 | Р8/4 | Р9/2-Б3 | | |
| 59 | Р9/2-А1 | Р9/2-А2 | | П |
| 60 | Р2-ХР3/1 | ХТ2/1 | | |
| 61 | Р2-ХР4/1 | ХТ2/2 | | |
| 62 | Р2-ХР1/1 | ХТ2/3 | | |



## Соединения проводок

| Проводник | Откуда идет | Куда поступает | Данные провода | Примечание |
|---|---|---|---|---|
| 63 | Р2-ХР2/1 | ХТ2/4 | | |
| 64 | Р2-ХР3/2 | ХТ2/5 | | |
| 65 | Р2-ХР4/2 | ХТ2/6 | | |
| 66 | Р2-ХР1/2 | ХТ2/7 | | |
| 67 | Р2-ХР2/2 | ХТ2/8 | | |
| 68 | Р2-ХР3/2 | ХТ2/9 | | |
| 69 | Р2-ХР4/3 | ХТ2/10 | | |
| 70 | Р2-ХР1/3 | ХТ3/1 | | |
| 71 | Р2-ХР2/3 | ХТ3/2 | | |
| 72 | Р2-ХР3/4 | ХТ3/3 | | |
| 73 | Р2-ХР4/4 | ХТ3/4 | ПВ1х1,5 | |
| 74 | Р2-ХР1/4 | ХТ3/5 | | |
| 75 | Р2-ХР2/4 | ХТ3/6 | | |
| 76 | Р2-ХР7/1 | ХТ3/7 | | |
| 77 | Р2-ХР7/2 | ХТ3/8 | | |
| 78 | Р2-ХР7/3 | ХТ3/9 | | |
| 79 | Р2-ХР7/4 | ХТ3/10 | | |
| 80 | Р2-ХР9/2 | SF8/2 | | |
| 207 | Р4/3-А1 | Р4/3-А2 | | П |
| 207 | Р4/3-А2 | ХТ4/1 | | |
| 208 | Р4/1-Б1 | ХТ4/2 | | |
| 209 | Р4/1-А3 | ХТ4/3 | | |



## Соединения проводок

| Проводник | Откуда идет | Куда поступает | Данные провода | Примечание |
|---|---|---|---|---|
| 211 | Р6/3-А1 | Р6/3-А2 | | П |
| 211 | Р6/3-А2 | ХТ4-4 | | |
| 212 | Р6/3-Б1 | ХТ4-5 | | |
| 217 | Р6/3-А3 | ХТ4-6 | | |
| 310 | ХТ4/7 | Р13/1 | | |
| 310 | Р13/1 | Р13/3 | | П |
| 310 | Р13/3 | Р14/15 | | |
| 312 | Р13/2 | Р14/13 | | |
| 312 | Р14/13 | Р14/12 | | П |
| 314 | Р14/22 | ХТ4/8 | | |
| 316 | Р14/21 | ХТ4/9 | | |
| 317 | Р14/29 | Р14/28 | | П |
| 317 | Р14/28 | ХТ4/10 | | |
| 318 | Р14/20 | Р14/19 | | П |
| 318 | Р14/19 | ХТ5/1 | | |
| 319 | Р14/3 | Р14/8 | | П |
| 319 | Р14/8 | ХТ5/2 | | |
| 801 | ХТ5/3 | SA/C1 | | |
| 801 | SA/C1 | SF9/1 | | |
| 801 | SF9/1 | SF8/1 | | |
| 801 | SF8/1 | SF6/1 | | |
| 801 | SF6/1 | SF7/1 | | |



## Соединения проводок

| Проводник | Откуда идет | Куда поступает | Данные провода | Примечание |
|---|---|---|---|---|
| 806 | SA/1.П1 | ХТ5/4 | | |
| 807 | SA/2.П1 | ХТ5/5 | | |
| N | Р13/4 | Р14/5 | | |
| N | Р14/5 | ХТ5/6 | ПВ1х1,5 | |
| N | Р4/1-2 | ХТ5/7 | | |
| N | Р6/1-2 | ХТ5/8 | | |
| N | Р9/1-2 | ХТ5/9 | | |
| N | Р2/ХР9 | ХТ5/10 | | |
| N | ХТ5/6 | ХТ5/7 | П | П |
| N | ХТ5/7 | ХТ5/8 | П | П |
| N | ХТ5/8 | ХТ5/9 | П | П |
| N | ХТ5/9 | ХТ5/10 | П | П |
| земля | Р2/4 | Рейка/4 | | |
| земля | Р4/4 | Рейка/4 | | |
| земля | Р6/4 | Рейка/4 | | |
| земля | Р8/4 | Рейка/4 | | |
| земля | Р9/4 | Рейка/4 | ПВ1х1,5 | |
| земля | Рейки для | | | |
| | установки | | | |
| | аппаратов | | | |
| | и приборов/4 | Стойка/4 | | |

Ал. V

## Таблица подключения проводок

| Проводник | Вывод | Вид контакта | Вывод | Проводник |
|---|---|---|---|---|
| | | SF7 | | |
| 801 | 1 | | 2 | 42 |
| | | PB | | |
| 310* | 1п | | 2 | 312 |
| 310* | 3п | | 4 | N |
| | | P6 | | |
| | | (1) | | |
| 42 | 1 | | 2 | N |
| | | (2) | | |
| | (А) | | (Б) | |
| | | | 1 | 38 |
| | | | 2 | 39 |
| 40 | 3 | | 3 | N |
| | | (3) | | |
| | (А) | | (Б) | |
| 211* | 1п | | 1 | 212 |
| 211 | 2п | | | |
| 217 | 3 | | | |
| | | | ⏚ | Земля |
| | | P4 | | |
| | | (1) | | |
| | 1 | | 2 | N |
| 32 | | (2) | | |
| | | | 1 | 28 |
| | | | 2 | 29 |
| 30 | | | 3 | 31 |
| | | | | |

## Продолжение таблицы

| Проводник | Вывод | Вид контакта | Вывод | Проводник |
|---|---|---|---|---|
| | | (3) | | |
| 207* | 1п | | 1 | 208 |
| 207 | 2п | | | |
| 209 | 3 | | | |
| | | | ⏚ | Земля |
| | | P8 | | |
| 57 | 4 | | | |
| 58 | 5 | | | |
| 53 | 7 | | 17 | 54 |
| 52 | 9 | | 19 | 51 |
| | | | ⏚ | Земля |
| | | P9 | | |
| | | (1) | | |
| 51 | 1 | | 2 | 52 |
| | | (2) | | |
| | (А) | | (Б) | |
| | | | 1п | 59 |
| | | | 2п | 59 |
| 57 | 3 | | 3 | 58 |
| | | | ⏚ | Земля |
| | | P14 | | |
| N* | 5 | | 19п | 318* |
| 319 | 3п | | 20п | 318 |
| 319* | 8п | | 21 | 316 |
| 312 | 12п | | 22 | 314 |
| 312* | 13п | | 28п | 317* |
| 310 | 15 | | 29п | 317 |



## Продолжение таблицы

| Проводник | Вывод | Вид контакта | Вывод | Проводник |
|---|---|---|---|---|
| | | P2 | | |
| | | (1) | | |
| 62 | 1 | | 2 | 66 |
| 70 | 3 | | 1 | 74 |
| | | (2) | | |
| 63 | 1 | | 2 | 67 |
| 71 | 3 | | 1 | 75 |
| | | (3) | | |
| 60 | 1 | | 2 | 64 |
| 68 | 3 | | 4 | 74 |
| | | (4) | | |
| 61 | 1 | | 2 | 65 |
| 69 | 3 | | 4 | 73 |
| | | (7) | | |
| 76 | 1 | | 2 | 77 |
| 78 | 3 | | 4 | 79 |
| | | (9) | | |
| N | 1 | | 2 | 80 |
| | | | ⏚ | Земля |
| | | XT1 | | |
| 28 | 1 | | 2 | 29 |
| 30 | 3 | | 4 | 31 |
| 38 | 5 | | 6 | 39 |
| 40 | 7 | | 8 | 41 |
| 53 | 9 | | 10 | 54 |

## Продолжение таблицы

| Проводник | Вывод | Вид контакта | Вывод | Проводник |
|---|---|---|---|---|
| | | XT2 | | |
| 60 | 1 | | 2 | 61 |
| 62 | 3 | | 4 | 63 |
| 64 | 5 | | 6 | 65 |
| 66 | 7 | | 8 | 67 |
| 68 | 9 | | 10 | 69 |
| | | XT3 | | |
| 70 | 1 | | 2 | 71 |
| 72 | 3 | | 4 | 73 |
| 74 | 5 | | 6 | 75 |
| 76 | 7 | | 8 | 77 |
| 78 | 9 | | 10 | 79 |
| | | XT4 | | |
| 207 | 1 | | 2 | 208 |
| 209 | 3 | | 4 | 211 |
| 212 | 5 | | 6 | 217 |
| 310 | 7 | | 8 | 314 |
| 316 | 9 | | 10 | 317 |
| | | XT5 | | |
| 318 | 1 | | 2 | 319 |
| 801 | 3 | | 4 | 806 |
| 807 | 5 | | 6п | N |
| N | 7п | | 8п | N |
| N | 9п | | 10п | N |
| | | | | |



## Таблица подключения проводок

| Проводник | Вывод | Вид контакта | Вывод | Проводник |
|---|---|---|---|---|
| | | SF5 | | |
| 801* | 1 | | 2 | 32 |
| | | SF8 | | |
| 801* | 1 | | 2 | 80 |
| | | SF9 | | |
| 801* | 1 | | 2 | 51 |
| N | 3 | | 4 | 52 |
| | | SA | | |
| 806 | 1A1 | | | |
| 807 | 2A1 | | C1 | 801* |
| | | | | |
| | | | | |
| | | | | |
| | | | | |

## Продолжение таблицы

| Проводник | Вывод | Вид контакта | Вывод | Проводник |
|---|---|---|---|---|
| | | | | |
| | | | | |
| | | | | |
| | | | | |
| | | | | |
| | | | | |
| | | | | |
| | | | | |
| | | | | |
| | | | | |
| | | | | |
| | | | | |
| | | | | |
| | | | | |
| | | | | |



| Откуда идет | | | Куда поступает | | | Генеральная маркировка | Откуда идет | | | Куда поступает | | | Генеральная маркировка |
|---|---|---|---|---|---|---|---|---|---|---|---|---|---|
| Панель | Колодка | Зажим | Панель | Колодка | Зажим | | Панель | Колодка | Зажим | Панель | Колодка | Зажим | |
| 1 | K5 | 76 | 2 | K1 | 76 | 76 | 1 | K5 | 77 | 2 | K1 | 77 | 77 |
| 1 | K5 | 78 | 2 | K1 | 78 | 78 | 1 | K5 | 79 | 2 | K1 | 79 | 79 |
| 1 | K4 | 401 | 2 | K2 | 401 | 401 | 1 | K4 | 405 | 2 | K6 | 405 | 405 |
| 1 | K4 | 406 | 2 | K6 | 406 | 406 | 1 | K3 | 310 | 2 | K1 | 310 | 310 |
| 1 | K3 | 314 | 2 | K1 | 314 | 314 | 1 | K5 | 316 | 2 | K1 | 316 | 316 |