УДК 621.882.2 Группа Г32

ОТРАСЛЕВОЙ СТАНДАРТ

ВИНТЫ С ПОТАЙНОЙ ГОЛОВКОЙ ∠90° ИЗ ПОЛИКАРБОНАТА

ОСТ 1 10782-72

Конструкция и размеры

Взамен

Распоряжением Министерства от 6 декабря 1972 г. № 087-16

срок введения установлен с 1 июля 1973 г.

Несоблюдение стандарта преследуется по закону

1. Конструкция, размеры и масса винтов с потайной головкой ∠90° из поликарбоната должны соответствовать указанным на чертеже и в табл. 1 и 2.

Лит.изм. 1
№ изв. 6005
Инв. № дубликата
Инв. № подлинника 780

∇5

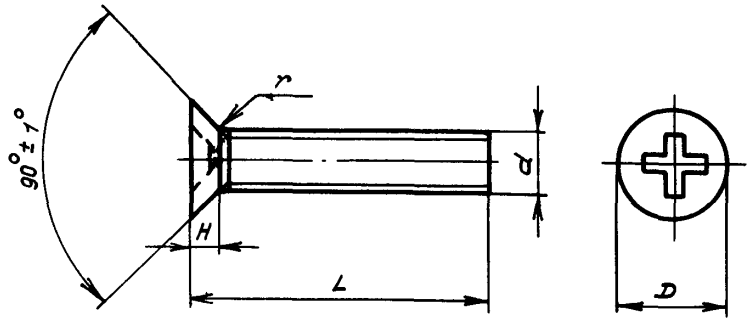

Таблица 1

мм

d	D	H	r	Шлиц по ГОСТ 10753-64	
	Пред. откл.				
	по B_7		+0,1 -0,2	Номер	Глубина Пред. откл. по B_7
M3	5,4	1,7	0,4	1	1,25
M4	7,5	2,2		2	1,70
M5	9,0	2,5	0,6		2,30
M6	11,0	3,0		3	2,40

Таблица 2

L, мм		d							
		M3		M4		M5		M6	
Номин.	Пред. откл.	Применяемость	Масса 100 шт., кг	Применяемость	Масса 100 шт., кг	Применяемость	Масса 100 шт., кг	Применяемость	Масса 100 шт., кг
6	±0,2		0,006		-		-		-
8			0,008		0,014		-		-
10			-		-		0,028		-
12			0,011		0,020		-		0,048
14			-		-		0,035		-
16			0,014		0,026		-		-
18			-		-		-		0,066
20			-		0,032		0,050		-
24	±0,3		-		-		0,059		0,086
30			-		-		-		0,106

Лит.изм. | № изв. | 780 | Инв. № дубликата | Инв. № подлинника

2. Материал: смола поликарбонатная марки Л1 по ТУ 6-05-1668-74.

3. Резьба - по ОСТ 1 00105-73, поле допуска 6 h.

4. Цвета винтов назначаются конструктором по ГОСТ 2645-71.

5. Технические условия - по ОСТ 1 80063-73.

Пример наименования и обозначения винта с потайной головкой $\angle 90^{\circ}$, с диаметром резьбы d = 6 мм и длиной L = 18 мм:

Винт 6-18 - ОСТ 1 10782-72

Лит.изм. 1
№ изв. 6005
Инв. № дубликата
Инв. № подлинника 780