УДК 621, 643-219 Группа Е 25

ОТРАСЛЕВОЙ СТАНДАРТ

Блок подвески приварной для вертикальных трубопроводов

Конструкция и размеры

ОКП 311312

ОСТ 34-10-727-93

Дата введения 1994.01.01.

1. Настоящий стандарт распространяется на приварные блоки для подвесок вертикальных трубопроводов ТЭС, АЭС Дн 57 ÷ 630 мм.

2. Выполнение монтажных приварок тяг подвесок приведены в приложении 2 к ОСТ 34-10-723.

3. Конструкция, основные размеры, допускаемые нагрузки и материал деталей должны соответствовать указанным на чертеже и в табл.1 и 2.

Издание официальное Перепечатка воспрещена

Исполнение 1

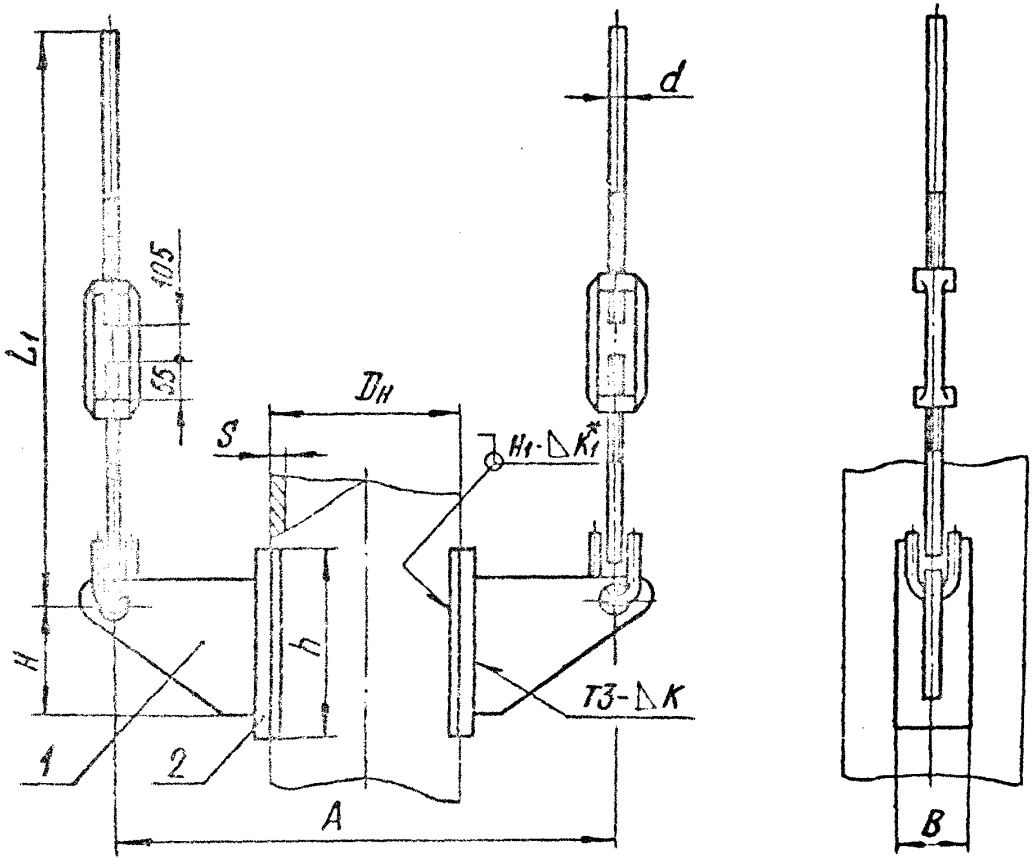

Исполнение 2

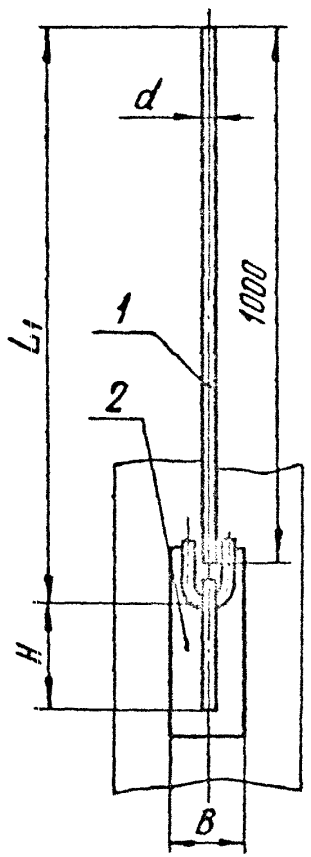

ОСТ 34-10-727-93 Стр. 2

Блоки подвесок с муфтой

Размеры в мм

Таблица I

Обозначение блоков приварных для трубопроводов из стали		Исполнение	Допускаемая нагрузка, кН(кгс)	Для трубопроводов		d	L	A	H	h	S	K	Масса, кг
углерод	корроз.			$D_н$	S не менее								
0I	02	1	0,9(90)	57	3	I2	725	465	I32	200	20	4	7
03	04		I,5(I50)	76				484			40		
05	06		2,0(200)	89				497					
07	08		2,9(300)	I08	3,5			5I6			50		
09	I0		3,8(390)	I33	4			545					
II	I2		5,4(550)	I59	4,5			571			70		
I3	I4		II,7(I200)	2I9	6	I6	735	735	225	300	I00	6	I6
I5	I6		I8,I(I850)	273				789					I5
I7	I8		23,5(2400)	325				841					
I9	20		28,4(2900)	377	9			893					I8
2I	22		33,3(3400)	426	7	20	750	1045	270	350	150	6	30
23	24			478				1098					
25	26		46,I(4700)	530	8			I150			I50		34
27	28		47,I(4800)	630				I250			250		42

Продолжение табл.I

Блоки подвесок с гладкой тягой

Размеры в мм

Обозначение блоков приварных для трубопроводов из стали		Исполнение	Допускаемая нагрузка, кН(кгс)	Для трубопроводов		d	L,	A	H	h	B	K	Масса, кг
углерод.	корроз.			Дн	S не менее								
29	30		0,9(90)	57	3	I2	I025	465	I32	200	20	4	5
31	32		I,5(150)	76				484			40		
33	34		2,0(200)	89				497					
35	36		2,9(300)	I03	3,5			516			50		
37	38		3,8(300)	I33	4			545					
39	40		5,4(550)	I59	4,5			571			70		6
41	42		II,7(1200)	219	6	I6	I030	735	225	300	I00	6	I5
43	44		I8,I(1850)	273				789					I4
45	46		23,5(2400)	325				841					
47	48		28,4(2900)	377	9			893					I7
49	50		33,3(3400)	426	7	20	I040	1046	270	350	150	8	28
51	52			478				1098					
53	54		46,I(4700)	530	8			I150			I50		32
55	56		47,I(4800)	630				I250			230		40

Пример условного обозначения приварного блока подвески исполнения I с муфтой для трубопровода Дн 426 мм из углеродистой стали:

БЛОК ПОДВЕСКИ 426 У-21 ОСТ 34-10-727

То же из коррозионностойкой стали:

БЛОК ПОДВЕСКИ 426 К-22 ОСТ 34-10-727

3.1.* Величина катета шва K_1 – по наименьшей толщине свариваемых деталей. Для трубопроводов Дн $\leq$ 89 мм допускается применение подвески без усиливающей накладки (поз.2).

Для установки блоков между швами спиральношовных труб Дн 530 и 630 мм накладки необходимо сместить от шва на 100 мм в осевом направлении.

3.2. Неуказанные предельные отклонения размеров $\pm \frac{IT14}{2}$.

3.3. Остальные технические требования по ТУ 34-42-10330 и по ОСТ 34-10-723.

Таблица 2

Обозначение блоков для трубопроводов		Исполнение	Поз.I Блок подвески 2 шт	Поз.2 Накладка 2 шт	
			Обозначение по		
			ОСТ 34-10-73I	ОСТ 34-12-733	
углерод.	корроз.			углерод.	корроз.
0I		I	0I	2-03	
	02				2-04
03				2-07	
	04				2-08
05				2-II	
	06				2-I2
07				2-I5	
	08				2-I6
09				2-I9	
	I0				2-20
II				2-21	
	I2				2-22
I3			03	2-23	
	I4				2-24
I5				2-25	
	I6				2-26
I7				2-27	
	I8				2-28
I9				2-29	
	20				2-30
2I			05	2-31	
	22				2-32

Продолжение табл. 2

Обозначение блоков для трубопроводов		Исполнение	Поз. I Блок подвески 2 шт.	Поз. 2 Накладка 2 шт.	
			Обозначение по		
углерод.	коррез.		ОСТ 34-10-731	ОСТ 34-10-733	
				углерод.	коррез.
23		I	05	2-33	
	24				2-34
25				2-35	
	26				2-36
27				2-37	
	28				2-38
29		2	02	2-03	
	30				2-04
3I				2-07	
	32				2-08
33				2-II	
	34				2-I2
35				2-I5	
	36				2-I6
37				2-19	
	38				2-20
39				2-2I	
	40				2-22
4I			04	2-23	
	42				2-24
43				2-25	

Продолжение табл. 2

Обозначение блоков для трубопроводов		Исполнение	Поз. I Блок подвески 2шт.	Поз.2 Накладка 2 шт.	
			Обозначение по		
			ОСТ 34-10-731	ОСТ 34-10-733	
Углерод.	Корроз.			углерод.	корроз.
	44	2	04		2-26
45				2-27	
	46				2-28
47				2-29	
	48				2-30
49			06	2-31	
	50				2-32
51				2-33	
	52				2-34
53				2-35	
	54				2-36
55				2-37	
	56				2-38

ИНФОРМАЦИОННЫЕ ДАННЫЕ

УТВЕРЖДЕН ПРИКАЗОМ Министерства топлива и энергетики Российской Федерации №153 от 12 июля 1993 г.

РАЗРАБОТАН

В.Ф.Ковтун (руководитель), Н.Н.Сергеенкова (руководитель темы), Н.П.Лунтов, Н.И.Горяинов

ВЗАМЕН ОСТ 34-42-727-85

ССЫЛОЧНЫЕ НОРМАТИВНО-ТЕХНИЧЕСКИЕ ДОКУМЕНТЫ

Обозначение НТД, на которую дана ссылка	Номер пункта, подпункта, перечисления, приложения
ОСТ 34-10-723-93	3.3.
ОСТ 34-10-731-93	Таблица 2
ОСТ 34-10-733-93	Таблица 2
ТУ 34-42-10380-83	3.3.