СССР	СТРОИТЕЛЬНЫЙ КАТАЛОГ ЧАСТЬ 2 ТИПОВЫЕ ПРОЕКТЫ ПРЕДПРИЯТИЙ, ЗДАНИЙ И СООРУЖЕНИЙ	ЗОНАЛЬНЫЙ ТИПОВОЙ ПРОЕКТ 84-06I.I.88
ЦИТП	БЛОК-СЕКЦИЯ 5-ЭТАЖНАЯ 30-КВАРТИРНАЯ РЯДОВАЯ I-I-2-2-3-3 ДЛЯ СТРОИТЕЛЬСТВА В РСФСР	УДК 728.2.011
ФЕВРАЛЬ 1989		На 2 х листах На 4 х страницах Страница I

ФАСАД Iс-I3с

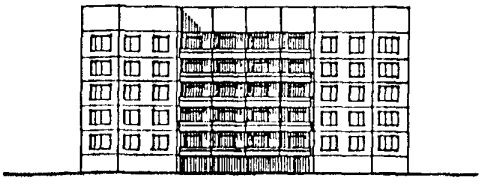

РАЗРЕЗ I-I

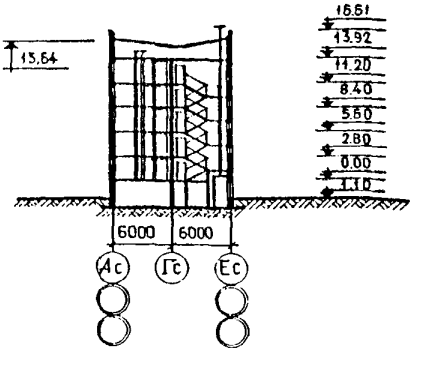

ПЛАН ТИПОВОГО ЭТАЖА

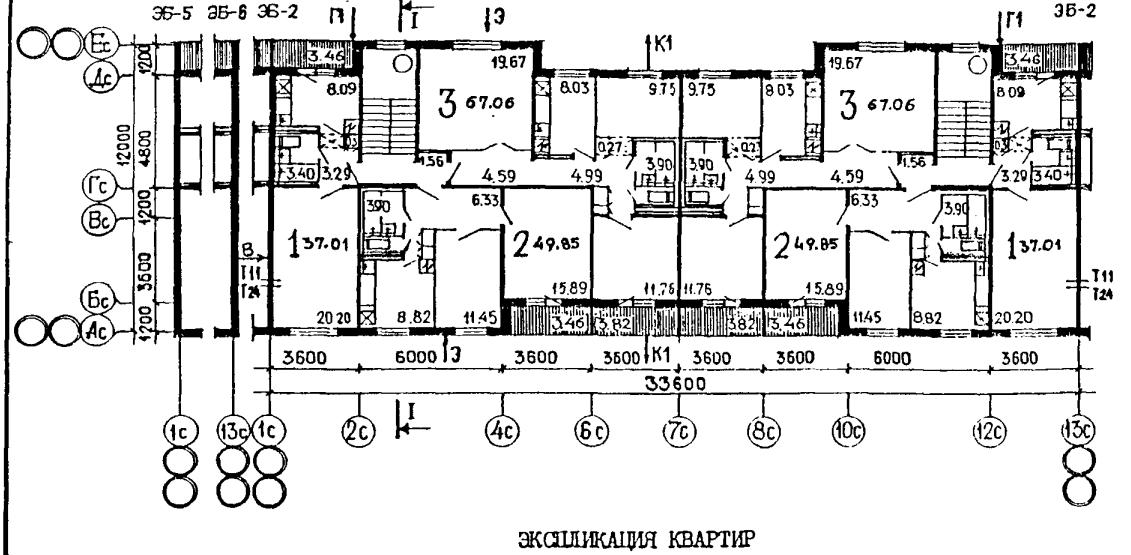

ЭКСПЛИКАЦИЯ КВАРТИР

Квартиры	Количество	Общая площадь квартир, м2
Однокомнатные	I0	37,0I
Двухкомнатные	2	44,I4
Двухкомнатные	I0	49,85
Трехкомнатные	8	67,06
Средняя площадь квартиры		49,78

БЛОК-СЕКЦИЯ 5-ЭТАЖНАЯ 30-КВАРТИРНАЯ РЯДОВАЯ I-I-2-2-3-3 ДЛЯ СТРОИТЕЛЬСТВА В РСФСР	ЗОНАЛЬНЫЙ ТИПОВОЙ ПРОЕКТ 84-061.I.88	Лист I Страница 2

D2BA СТРОИТЕЛЬНЫЕ КОНСТРУКЦИИ И ИЗДЕЛИЯ

Конструктивная схема с поперечными и продольными несущими стенами

Фундаменты - ленточные железобетонные плиты по ГОСТ I3580-85 Типоразмеров - 6

Стены наружные-3-х слойные железобетонные панели толщ.325 мм Типоразмеров - 7

Стены цокольные - 3-х слойные железобетонные панели толщ.300 мм Типоразмеров - 6

Парапеты - 3-х слойные железобетонные панели толщ.325 мм Типоразмеров - 7

Стены внутренние - сборные железобетонные панели толщ.I60 мм Типоразмеров -6

Стены внутренние цокольные - сборные железобетонные панели толщ.I60 мм Типоразмеров - 5

Стены внутренние чердачные - сборные ж/б панели толщ.I60 мм Типоразмеров - 4

Перекрытия - плоские железобетонные панели толщ.I60 мм Типоразмеров - 3

Перегородки - панели гипсобетонные толщ. 80 мм Типоразмеров - I0

Вентблоки - железобетонные толщ.240 мм Типоразмеров - 4

Санузлы - санкабины по серии LI88-5.в.I0 Типоразмеров - 2

Лестницы-сборные железобетонные плоские марши и площадки серия I.I5I.I-6 в.I Типоразмеров - 3

Лоджии - железобетонные плоские плиты толщ.I60 мм Типоразмеров - 2

Ограждения лоджий - железобетонные плиты толщ.90 мм Типоразмеров - I

Покрытие - 3-х слойные железобетонные плоские панели толщ.300 мм Типоразмеров - 4

Крыша - с теплым чердаком и внутренним водостоком

Кровля-рулонная 4-х слойная

Двери - наружные - серия I.I36.5-I9 Типоразмеров - 3

Двери внутренние - щитовой конструкции серия I.I36-I0 Типоразмеров - 4

Окна и балконные двери - с раздельными переплетами, серия I.I36.5-I6 ч.I.2 Типоразмеров - 5

Плиты подоконные-по ГОСТ 26919-86 Типоразмеров - 3

J30B НОРМАТИВНОЕ ЗНАЧЕНИЕ ВЕТРОВОГО ДАВЛЕНИЯ - 0.48 кПа / 48 кгс/м2

R2CO СТЕПЕНЬ ОГНЕСТОЙКОСТИ - вторая

N1BD РАСЧЕТНАЯ ТЕМПЕРАТУРА НАРУЖНОГО ВОЗДУХА- минус 25,30,35,40°С

G2DD КЛИМАТИЧЕСКИЕ РАЙОНЫ И ПОДРАЙОН СССР -II, III и IB для строительства в РСФСР

Встроенное оборудование - шкафы и антресоли серия I.I72.5-6 Типоразмеров - 3

Шахта лифтовая - блоки железобетонные серия I.I89.I-9 в.3 Типоразмеров - 3

Полы - линолеум на теплозвукоизоляционной основе (тапифлекс), керамическая плитка

Наибольшая масса монтажного элемента (наружная стеновая панель) - 6,95 т

H5UA ОТДЕЛКА

НАРУЖНАЯ

Заводская отделка панелей наружных стен декоративным бетоном (окраска)

ВНУТРЕННЯЯ

В комнатах и передних - оклейка обоями повышенного качества, в кухнях и уборных масляная покраска панелей на высоту I,8 м

Облицовка стен над кухонным оборудованием - глазурованной плиткой на высоту 0,6 м

В ванных комнатах - панели из глазурованной плитки, примыкающие к санитарному оборудованию высотой I,8 м, а также другие участки стен на высоту 0,I5 м от пола

Остальная поверхность стен и потолков - высококачественная клеевая окраска

C3GA ИНЖЕНЕРНОЕ ОБОРУДОВАНИЕ

Водопровод - хозяйственно-питьевой, расчетный напор у основания стояка 32 м

Канализация - хозяйственно-бытовая, в городскую сеть; водосток - внутренний с открытым выпуском в сторону оси Ес

Отопление - водяное центральное. Система однотрубная с конвекторами "Универсал" Температура теплоносителя 95-70°С

Вентиляция - естественная

Горячее водоснабжение - от внешней сети, расчетный напор у основания стояка - 36 м

Электроснабжение - от внешней сети, напряжение 380/220 В

Газоснабжение - от внешней сети к кухонным плитам

Освещение - лампами накаливания

Устройства связи - радиотрансляция, коллективные телеантенны, телефонные вводы

Мусоропровод - с камерой на I этаже со сменным контейнером по серии I.I74.I-I

C2ED ОСНАЩЕНИЕ ЗДАНИЯ

Оборудование кухонь и санузлов - мойки, унитазы, ванны, умывальники

J3NB НОРМАТИВНОЕ ЗНАЧЕНИЕ ВЕСА СНЕГОВОГО ПОКРОВА - 0.5 кПа / 50 кгс/м2

G1BF ОРИЕНТАЦИЯ - широтная

G2EE ИНЖЕНЕРНО-ГЕОЛОГИЧЕСКИЕ УСЛОВИЯ - обычные

БЛОК-СЕКЦИЯ 5-ЭТАЖНАЯ 30-КВАРТИРНАЯ РЯДОВАЯ I-I-2-2-3-3 ДЛЯ СТРОИТЕЛЬСТВА В РСФСР	ЗОНАЛЬНЫЙ ТИПОВОЙ ПРОЕКТ 84-06I.I.88	Лист 2 Страница 3

	Наименование		Всего	На расчетный показатель
V1IA	СТОИМОСТЬ			
V1IB	Общая сметная стоимость	тыс. руб.	I98,93	0,I33
	в том числе:			
V1IL	строительно-монтажных работ	"	I98,93	0,I33
V1JA	ТРУДОЕМКОСТЬ			
V1JF	Построечные трудовые затраты	чел.-дн.	I672,6I	I,I2
V1KA	РАСХОДЫ			
V1KB	Расход строительных материалов			
	Цемент	т	385,3	0,258
	Цемент, приведенный к марке М400	"	377,24 (29,I8)	0,253
	в том числе:			
	на сборные изделия	"	348,06	0,233
	Сталь	"	4I,63 (4,2I)	0,028
	Сталь, приведенная к классам А-I и Ст.3	"	57,09	0,038
	в том числе:			
	на сборные изделия	"	52,73	—
	Бетон и железобетон	м3	II00	0,736
	в том числе:			
	монолитный: тяжелый	"	26	—
	сборный: тяжелый	"	I074	—
	Лесоматериалы		66,5I	0,045
	Лесоматериалы, приведенные к круглому лесу	"	I33,24(8,43)	0,089
	Кирпич	тыс.шт.	8,53	
	Масса конструкций и материалов	т	26I4,5	I,75I
	Масса надземной части (от низа перекрытия технического подполья)	"	22I8	I,485

	Наименование		Всего	На расчетный показатель
V4KA	ЭКСПЛУАТАЦИОННЫЕ ПОКАЗАТЕЛИ			
	Расход			
V4KH	воды холодной	л/сек	0,33	—
	горячей	"	I,29	—
V4KI	Канализационные стоки		3,5	—
V4KN	Тепла	ккал/ч / кВт	246860 / 285,8	—
	в том числе:			
	на отопление	"	86860 / I00,8	—
	на горячее водоснабжение	"	I60000 / I85	—
	Тепла на отопление I м2 общей площади (без учета летних помещений)		—	60 / 0,07
V4KJ	Газа	Нм³/ч	I0,50	—
V4KK	Потребная электрическая мощность	кВт	30,0	—
	Эксплуатационные затраты	руб/год	90I5	6,04
	ТЕХНИЧЕСКИЕ ХАРАКТЕРИСТИКИ			
G3NB	Объем строительный	м3	7388,33	4,95
	в том числе:			
	подземной части	"	935,60	—
G30C	Площадь застройки	м2	408,56	—
G30I	Общая квартир	"	I493,36	—
G30B	Общая без учета летних помещений	"	I439,66	—
	Жилого здания	"	I6I8,06	—

В скобках указывается потребность материалов без учета расходов на изготовление сборных изделий, конструкций

ДОПОЛНИТЕЛЬНЫЕ ДАННЫЕ

Показатели приведены для условий строительства при расчетной температуре -30°С, с ленточными фундаментами, трехслойными стеновыми панелями толщиной 325 мм, с отделкой декоративным бетоном. В проекте предусмотрены 4 варианта положения блок-секции при блокировке (левая и правая торцовые блок-секции), при планировочном решении первого этажа: II-й со сквозным проходом, 2 варианта фасада, вариант санузлов "россыпь", варианты перегородок-железобетонные плоские панели толщ. 60 мм. Варианты заполнения оконных проемов: основной - двойное остекление для t°= -30°С; со спаренными оконными блоками на t°= -25°С; с раздельно-спаренными блоками на t°= -40°С. Вариант системы отопления с трехходовыми кранами (расчетные температуры -25°, -30°С, -35°, -40°). Вариант канализации из пластмассовых труб. Сметы составлены в базисных ценах II климатического района, в нормах и ценах 1984

Расчетный показатель - I м2 общей площади квартир.

Проект разработан на основе блок-секции 84-036/I.2.

БЛОК-СЕКЦИЯ 5-ЭТАЖНАЯ 30-КВАРТИРНАЯ РЯДОВАЯ I-I-2-2-3-3 ДЛЯ СТРОИТЕЛЬСТВА В РСФСР	ЗОНАЛЬНЫЙ ТИПОВОЙ ПРОЕКТ 84-06I.I.88	Лист 2 Страница 4

B7EA СОСТАВ ПРОЕКТНОЙ ДОКУМЕНТАЦИИ

84-06I.I.88 АС.0I-I	Общие архитектурно-строительные решения
84-06I.I.88 АС.0I-I	Архитектурно-строительные решения ниже отм.0.000 Здание с техподпольем фундаменты ленточные
84-06I.I.88 АС.I-I	Архитектурно-строительные решения выше отм.0.000
84-06I.I.88 ОВ.I-I	Отопление и вентиляция ниже и выше отм.0.000 с радиаторами МС-I40--I08 и с конвекторами "Универсал" на расчетную температуру -30°С
84-06I.I.88 ВК.I-I	Внутренние водопровод, канализация ниже и выше отм.0.000
84-06I.I.88 Э.I-I	Электрооборудование ниже и выше отм.0.000
84-06I.I.88 УС.I-I	Устройства связи и сигнализации ниже и выше отм.0.000
84-06I.I.88 Д I-I	Диспетчеризация инженерного оборудования
84-06I.I.88 МП.2-I.I	Расчетные таблицы системы отопления на температуру -25°С R_o=0,40; $R_и$=0,6; $R_{ст}$=I,5 $R_{тр}$
84-06I.I.88 МП.2-I.2	Расчетные таблицы системы отопления на температуру -30°С R_o=0,44, $R_и$=0,29; $R_{ст}$=I,5°$R_{тр}$
84-06I.I.88 МП.2-I.3	Расчетные таблицы системы отопления на температуру -35°С R_o=0,44; $R_и$=0,38; $R_{ст}$= I,5 $R_{тр}$
84-06I.I.88 МП.2-I.4	Расчетные таблицы системы отопления на температуру -35°С R_o=0,60; $R_и$=0,30; $R_{ст}$=I,5°$R_{тр}$
84-06I.I.88 МП.2-I.5	Расчетные таблицы системы отопления на температуру -40°С R_o=0,44; $R_и$=0,38; $R_{ст}$=I,5°$R_{тр}$
84-06I.I.88 МП.2-I.6	Расчетные таблицы системы отопления на температуру -40°С, R_o=0,60, $R_и$=0,44; $R_{ст}$=I,5 °$R_{тр}$
84-06I.I.88 ССО	Сборник спецификаций оборудования
84-УАС I-I;84-УАС I-6 84-УАС I-8	Монтажные узлы
84-УАС 2-I 84-УАС 2-4	Узлы архитектурно-строительных решений
84-УВКТI вып.I	Узлы внутреннего водостока, канализации
84-06I.I.88 ВМ	Ведомости потребности в материалах
84-06I.I.88 СМI вып.I	Сметы
84-ИЖI.2-2	Наружные цокольные панели (трехслойные)
84-ИЖ2.2-I;84-ИЖ2.2-2 84-ИЖ2.2-6	Внутренние цокольные панели
84-ИЖ4.I-I;84-ИЖ4.I-2 84-ИЖ4.I-9;84-ИЖ4.I-II	Разные изделия
84-ИЖ3.I-I;84-ИЖ3.I-2	Панели перекрытия
84-ИЖ3.I-3;84-ИЖ3.I-7	Панели лоджий
84-ИЖI.I-I6	Наружные стеновые панели (трехслойные)
84-ИЖI.3-I2	Панели парапета (трехслойные)
84-ИЖ2.I-I;84-ИЖ2.I-2 84-ИЖ2.I-3;84-ИЖ2.I-8	Внутренние стеновые панели
84-ИЖ4.2-2;84-ИЖ4.2-4	Перегородки железобетонные
84-ИЖ2.3-I	Внутренние чердачные панели
84-ИЖ3.2-2	Панели покрытия (трехслойные)
84-ИМ I.I-I; 84-ИМ I.I-3; 84-ИМ I.I-2	Металлические изделия
84-ИМД I.I-I 84-ИМД I.I-2	Изделия металлические и деревянные
84-ИД I.I-I 84-ИД I.I-2	Деревянные изделия
Серия 83 ч.I0 р.I0.8-2	Мусоропровод МП-3 Металлические и деревянные изделия мусоропровода
СЦI вып.8,9	Сметные цены на индустриальные изделия
Расчеты сметных цен	РСЦ I.2-84 РСЦ 3-84 вып.2 РСЦ 4-84

Объем проектных материалов, приведенных к формату А4 - I454 форматки, в том числе изделий заводского изготовления - II06 форматок.

B7BA АВТОР ПРОЕКТА ЦНИИЭП жилища, Москва И-434, Дмитровское шоссе, 9, корп."Б"

B7HA УТВЕРЖДЕНИЕ Утвержден Госкомархитектуры приказ № 217 от 26.07.88

B7KA ПОСТАВЩИК ЦНИИЭП жилища Госкомархитектуры I27434, Москва, Дмитровское шоссе, 9, корп."Б"
Серия 83 раздел I0.8-2 ч.I0 - ЦИТП, I25878
г.Москва Смольная ул. 22

Катал.л. № 062744

Гл.архитектор проекта З.В.Дз тицкий
Гл.инженер проекта А.Е.Ирна. ва
Гл.экономист
А.М.Монастырский

Подписано в печать 20.12.88. Тираж 6800 экз. Заказ I963. ЦИТП Госстроя СССР