СК-3	СТРОИТЕЛЬНЫЙ КАТАЛОГ ЧАСТЬ 3 ТИПОВАЯ ДОКУМЕНТАЦИЯ НА КОНСТРУКЦИИ, ИЗДЕЛИЯ И УЗЛЫ ЗДАНИЙ И СООРУЖЕНИЙ	СТРОИТЕЛЬНЫЕ КОНСТРУКЦИИ И ИЗДЕЛИЯ Серия I.04I.I-5 Вып. I2.2;I2.3;I2.I-I; I2.2-I;I2.3-I
ГП ЦПП	МНОГОПУСТОТНЫЕ ПЛИТЫ ПЕРЕКРЫТИЙ МЕЖВИДОВОГО НАЗНАЧЕНИЯ	
ИЮЛЬ 1994		На 5 страницах Страница I

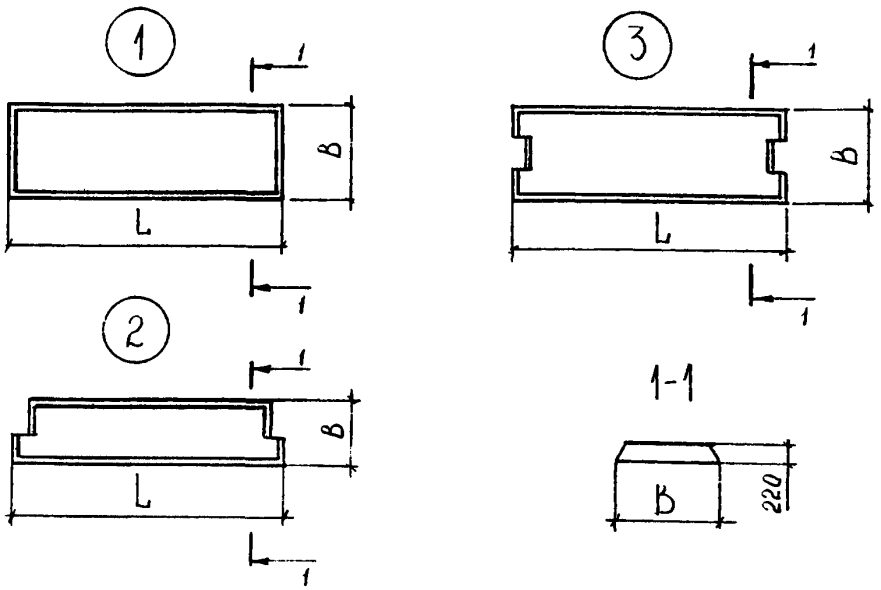

ЛАА ТЕХНИЧЕСКАЯ ХАРАКТЕРИСТИКА

Бетон тяжелый классов BI5 ... B27,5.

Напрягаемая арматура в трех вариантах: из стали класса А-IIIв, упрочненной вытяжкой с контролем удлинений и напряжений, диаметром I0...I6 мм, по ГОСТ 578I-82; из стали класса А-IУ диаметром I0...I6 мм по ГОСТ 578I-82; из стали класса Ат-У диаметром I0...I4 мм по ГОСТ I0884-8I.

Плиты армированы сварными каркасами и сетками.

Каркасы и сетки из стали класса А-III диаметром I4 мм по ГОСТ 578I-82 и проволоки класса Вр-I диаметром 3...5 мм по ГОСТ 6727-80.

Петли из стали класса А-I диаметром I0...I4 мм по ГОСТ 578I-82.

МНОГОПУСТОТНЫЕ ПЛИТЫ ПЕРЕКРЫТИЙ МЕЖВИДОВОГО НАЗНАЧЕНИЯ	СТРОИТЕЛЬНЫЕ КОНСТРУКЦИИ И ИЗДЕЛИЯ Серия I.04I.I-5 Вып. I2.2;I2.3;I2.I-I; I2.2-I;I2.3-I	Страница 2

НОМЕНКЛАТУРА ПЛИТ

Эскиз	Марка плиты	Габариты плиты, мм		Расход материалов			Масса плиты, т
		L	B	Бетон		Сталь, кг	
				класс	объем, м³		
I	ПК56.I2-4РНО-АШв-0	5650	II90	BI5	0,87	26,54	2,I5
	ПК56.I2-6РНО-АШв-0					34,I9	
	ПК56.I2-8РНО-АШв-0					38,93	
	ПК56.I2-IOРНО-АШв-0			B20		47,I2	
	ПК56.I2-I4РНО-АШв-0			B27,5		57,87	
	ПК56.I2-4РНО-АIУ-0			BI5		23,05	
	ПК56.I2-6РНО-АIУ-0					26,54	
	ПК56.I2-7РНО-АIУ-0			B20		3I,69	
	ПК56.I2-IOРНО-АIУ-0			BI5		40,29	
	ПК56.I2-I2РНО-АIУ-0			B20		47,40	
	ПК56.I2-I5РНО-АIУ-0					48,95	
	ПК56.I2-6РНО-АтУ-0					23,05	
	ПК56.I2-8РНО-АтУ-0					29,06	
	ПК56.I2-IOРНО-АтУ-0					33,05	
	ПК56.I2-I2РНО-АтУ-0			B22,5		38,34	
	ПК56.I2-I5РНО-АтУ-0					40,59	
I	ПК56.I5-4РНО-АШв-0	5650	I490	BI5	I,04	35,03	2,55
	ПК56.I5-6РНО-АШв-0					40,05	
	ПК56.I5-8РНО-АШв-0					47,44	
	ПК56.I5-IOРНО-АШв-0			B20		56,06	
	ПК56.I5-I2РНО-АШв-0			B27,5		59,68	
	ПК56.I5-I6РНО-АШв-0					77,90	
	ПК56.I5-4РНО-АIУ-0			BI5		27,38	
	ПК56.I5-6РНО-АIУ-0					35,03	
	ПК56.I5-8РНО-АIУ-0					43,4I	
	ПК56.I5-IOРНО-АIУ-0					49,23	
	ПК56.I5-I2РНО-АIУ-0			B20		56,06	
	ПК56.I5-I6РНО-АIУ-0					63,27	
	ПК56.I5-6РНО-АтУ-0					27,38	
	ПК56.I5-8РНО-АтУ-0					34,23	
	ПК56.I5-IOРНО-АтУ-0					40,I8	
	ПК56.I5-I2РНО-АтУ-0			B22,5		45,20	
	ПК56.I5-I5РНО-АтУ-0					49,6I	
2	ПК56.9-6КНО-АШв-0	5650	940	BI5	0,68	44,67	I,65
	ПК56.9-8КНО-АШв-0					52,32	
	ПК56.9-I2КНО-АШв-0			B20		6I,37	
	ПК56.9-6КНО-АIУ-0			BI5		4I,I8	
	ПК56.9-IOКНО-АIУ-0					47,30	

МНОГОПУСТОТНЫЕ ПЛИТЫ ПЕРЕКРЫТИЙ МЕЖВИДОВОГО НАЗНАЧЕНИЯ	СТРОИТЕЛЬНЫЕ КОНСТРУКЦИИ И ИЗДЕЛИЯ Серия I.04I.I-5 Вып. I2.2;I2.3;I2.I-I; I2.2-I; I2.3-I	Страница 3

Продолжение

Эскиз	Марка плиты	Габариты плиты, мм		Расход материалов			Масса плиты, т
		L	B	Бетон		Сталь, кг	
				класс	объем, м³		
2	ПК56.9-I2КНО-АIУ-0	5650	940	В20	0,68	54,54	I,65
	ПК56.9-4КНО-АтУ-0					37,69	
	ПК56.9-8КНО-АтУ-0					42,28	
	ПК56.9-I2КНО-АтУ-0			В22,5		47,71	
2	ПК56.I2-4КНО-АIIIв-0	5650	II90	ВI5	0,86	47,43	2,I0
	ПК56.I2-8КНО-АIIIв-0					57,30	
	ПК56.I2-I0КНО-АIIIв-0			В20		64,53	
	ПК56.I2-4КНО-АIУ-0			ВI5		43,94	
	ПК56.I2-7КНО-АIУ-0			В20		50,06	
	ПК56.I2-I2КНО-АIУ-0					64,53	
	ПК56.I2-4КНО-АтУ-0					43,94	
	ПК56.I2-8КНО-АтУ-0					47,43	
	ПК56.I2-I2КНО-АтУ-0			В22,5		55,48	
2	ПК56.I5-4КНО-АIIIв-0	5650	I490	ВI5	I,03	57,20	2,50
	ПК56.I5-8КНО-АIIIв-0					66,25	
	ПК56.I5-I2КНО-АIIIв-0			В27,5		77,2I	
	ПК56.I5-4КНО-АIУ-0			ВI5		49,55	
	ПК56.I5-8КНО-АIУ-0					62,22	
	ПК56.I5-I2КНО-АIУ-0			В20		73,59	
	ПК56.I5-4КНО-АтУ-0					46,06	
	ПК56.I5-8КНО-АтУ-0					53,04	
	ПК56.I5-I2КНО-АтУ-0			В22,5		62,73	
3	ПК56.I5-6СНО-АIIIв-0			ВI5		64,52	
	ПК56.I5-8СНО-АIIIв-0					68,55	
	ПК56.I5-I0СНО-АIIIв-0			В20		77,I7	
	ПК56.I5-I2СНО-АIIIв-0			В27,5		80,79	
	ПК56.I5-I6СНО-АIIIв-0					99,0I	
	ПК56.I5-6СНО-АIУ-0			ВI5		59,50	
	ПК56.I5-8СНО-АIУ-0					64,52	
	ПК56.I5-I0СНО-АIУ-0					70,34	
	ПК56.I5-I2СНО-АIУ-0			В20		77,I7	
	ПК56.I5-I6СНО-АIУ-0					84,38	
	ПК56.I5-6СНО-АтУ-0					5I,85	
	ПК56.I5-8СНО-АтУ-0					55,34	
	ПК56.I5-I0СНО-АтУ-0					6I,29	
	ПК56.I5-I2СНО-АтУ-0			В22,5		66,3I	
	ПК56.I5-I5СНО-АтУ-0					70,72	

C2BA УКАЗАНИЯ ПО ПРИМЕНЕНИЮ

Плиты предназначены для использования в перекрытиях и покрытиях общественных и производственных каркасных зданий с ригелями с полками для опирания плит. Плиты связевые крайние (пристенные) устанавливаются между колонн крайних рядов, связевые средние - между колонн средних рядов.

Плиты рядовые могут использоваться и в зданиях с кирпичными и крупноблочными стенами.

Плиты допускается применять в неотапливаемых зданиях и на открытом воздухе.

Расчетная нагрузка на перекрытие для плит рядовых и связевых средних - 4,4...I4,7 $\frac{кН}{м^2}$, для плит связевых крайних - 4,4...I2,25 кН/м^2.

Предел огнестойкости - не менее 0,75 часа.

NIBD РАСЧЕТНАЯ ТЕМПЕРАТУРА НАРУЖНОГО ВОЗДУХА - от минус 40°С до плюс 50°С

G2BQ СТЕПЕНЬ АГРЕССИВНОСТИ ГАЗОВОЙ СРЕДЫ - неагрессивная среда

G2MQ СЕЙСМИЧНОСТЬ - районы несейсмические, при использовании плит в каркасных зданиях - районы с сейсмичностью 7 и 8 баллов

ДОПОЛНИТЕЛЬНЫЕ ДАННЫЕ

Расшифровка марки изделия:

ПК56.I5-8РНО-АтУ-0; ПК56.I5-8КНО-АтУ-0; ПК56.I5-8СНО-АтУ-0:

I - характеристика сечения - высота 220 мм, пустоты диаметром I59 мм;

П - вид изделия - плита;

К - вид плиты - круглопустотная;

56.I5 - габариты плиты - длина и ширина в дм, округленно;

8 - условная несущая способность - 8 кН/м^2;

Р - назначение (место расположения) - рядовая, К - связевая крайняя, С - связевая средняя

Н - условие эксплуатации - неагрессивная среда;

О - номер характеристики особенностей плиты - без особенностей;

АтУ - класс стали напрягаемой арматуры;

0 - номер характеристики варианта рабочего армирования (диаметр и количество стержней) и класса бетона.

Настоящие выпуски рассматривать совместно с выпусками 0.0; 0.I и 0.2.

B7EA **С О С Т А В П Р О Е К Т Н О Й Д О К У М Е Н Т А Ц И И**

Выпуск I2.2. Плиты длиной 5650 и шириной II90 мм, рядовые, с напрягаемой арматурой из стали классов А-Шв, А-IУ и Ат-У, из тяжелого бетона, метод натяжения - электротермический. Рабочие чертежи

Выпуск I2.3. Плиты длиной 5650 и шириной I490 мм, рядовые, с напрягаемой арматурой из стали классов А-Шв, А-IУ и Ат-У, из тяжелого бетона, метод натяжения - электротермический. Рабочие чертежи

Выпуск I2.I-I. Плиты длиной 5650 и шириной 940 мм, связевые, с напрягаемой арматурой из стали классов А-Шв, А-IУ и Ат-У, из тяжелого бетона, метод натяжения - электротермический. Рабочие чертежи".

Выпуск I2.2-I. Плиты длиной 5650 и шириной II90 мм, связевые, с напрягаемой арматурой из стали классов А-Шв, А-IУ и Ат-У, из тяжелого бетона, метод натяжения - электротермический. Рабочие чертежи

Выпуск I2.3-I. Плиты длиной 5650 и шириной I490 мм, связевые, с напрягаемой арматурой из стали классов А-Шв, А-IУ и Ат-У, из тяжелого бетона, метод натяжения - электротермический. Рабочие чертежи

Объем проектных материалов, приведенных к формату А4 - I43 форматки

B7BA АВТОР ПРОЕКТА ЦНИИпромзданий, I27238, Москва, Дмитровское шоссе, д. 46, совместно с НИИЖБ, МГСУ, ЦНИИпроект.

B7HA УТВЕРЖДЕНИЕ Утверждены Главпроектом Госстроя России, письмо от I5.I2.93 №9-3-2/284. Введены в действие ЦНИИпромзданий с 0I.07.94, приказ от 2I.I2.93 №82. Срок действия - I998 г.

B7KA ПОСТАВЩИК Государственное предприятие-Центр проектной продукции массового применения (ГП ЦПП). I27238. Москва. Дмитровское ш., 46, корп., 2

Инв. № Ц00I45

Катал.л. № Ц000273

Заместитель директора института Дранев В.В.

Главный инженер проекта Терман Ю.В.